ORBIS

CZUJNIK RUCHU

ISIMAT +200°

INSTRUKCJA

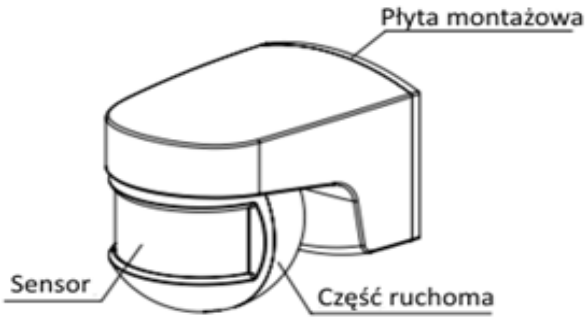

Czujnik ruchu CIRCUMAT odbiera niewidzialne promieniowa - nie podczerwone wytwarzane przez człowieka lub przez inne źródła ciepła. Czujnik ten nie wytwarza żadnego promienio - wania, które mogłoby być szkodliwe dla człowieka. Jeżeli źródło ciepła przesuwa się pod czujnikem następuje załącze - nie styku roboczego czujnika. Po opuszczeniu przez źródło ciepła obszaru działania czujnika następuje rozwarcie styku roboczego po czasie indywidualnie nastawionym nastawą czasową. Załączenie czujnika następuje wtedy, jeżeli natęże - nie oświetlenia jest mniejsze od nastawy natężenia oświetlenia

INSTALACJA

UWAGA: montaż i instalacja urządzeń elektrycznych może być wykonywana przez autoryzowanego elektryka. Przed przystą - pieniem do instalacji odłączyć zasilanie elektryczne.

Urządzenie jest wewnętrznie zabezpieczone przed wpływem obcych pól elektromagnetycznych, jednak nie zaleca się mon - tażu w pobiżu urządzeń wytwarzających takie pola jak silniki transformatory i inne maszyny elektryczne.

Montaż i podłączenie.

Montować na ścianie unikając oddziaływania powierzchni odbijających (lustro wody, marmur, lustra). Nie montować w pobliżu urządzeń , które zmieniają swoją temperaturę (grzejniki, klimatyzacja, silne źródła światła.
Obszar wykrywania ruchu jest zależny od wysokości montażu

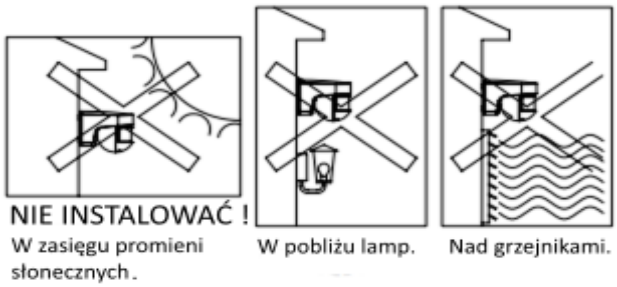

Zdejmij płytę montażową odkręcając śrubę znajdującą się w dolnej ścianie czujnika ruchu i zamontuj ją w odpowiednim miejscu.

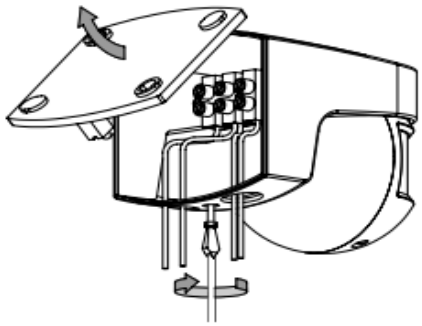

Idealna wysokość montażu wynosi od dwóch do trzech metrów. Kirunek ruchu możliwych źródeł ciepła powinny być poprzeczny w stosunku do kierunku usrawienia sensora.

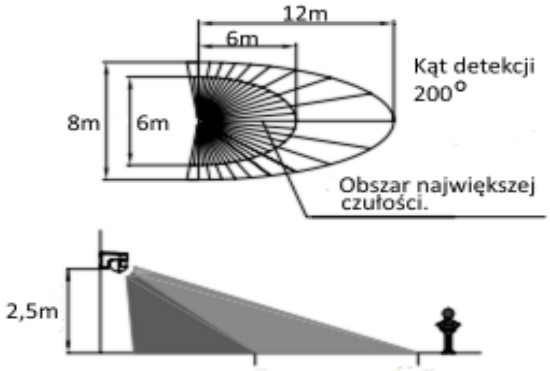

Instalując czujnik ruchu należy wziąść pod uwagę fakt, że wykrywanie ruchu jest skuteczne jeżeli źródło ciepła będące w ruchu przecina tzw. obszary aktywne czujnika. Jeżeli posuwa się wzdłuż tych obszatów zakres działania czujnika jest ograniczony, jak na rysunku poniżej.

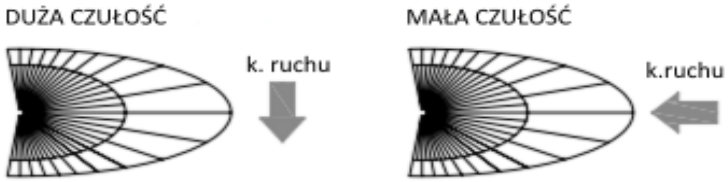

Temperatura otoczenia w miejscu, gdzie jest zainstalowany czujnik ma ma wpływ na czułość wykrywania ruchu (im wyższa temperatura tym tym mniejszy obszar wykrywania ruchu). Czujnik działa na zasadzie wykrywania ruchu źródła ciepła. W większości przypadków jest to 36° C (temp.ciała ludzkiego) . Jeżeli temperatura poruszającego się źródła ciepła jest niższa od tej temperatury, czułość czujnika również zmniejsza się.

PODŁĄCZENIE ELEKTRYCZNE

Cujnik należy podłączyć w/g poniższego schematu i następnie przykręcić do płyty montażowej.

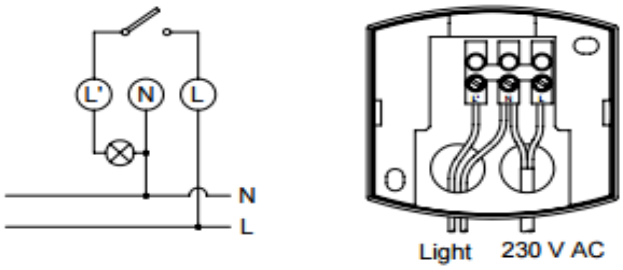

Regulacja nastaw czujnika:

Istnieją dwie nastawy regulacyjne, nastawa czasu i nastawa natężenia oświetlenia.

Regulacja obszaru działania czujnika.

Głowica czujnika jest w stanie obracać w poziomie o kąt około 180 ° (nie próbować wymuszać obrotu ponad 180 °), oraz w pionie o kąt około 45 °. Regulując ustawienie głowicy w tych zakresach regulujemy obszar działania czujnika jak na rysunku.

Obszar działania może być regulowany w następujący sposób:
- Obróć nastawę czasu wyłączenia do minimum i nastawW natężenia oświetlenia do pozycji (☼)
- Sprawdź zasięg działania przesuwając się w granicach obszaru działa - nia czujnika. Jeżeli obszar działania czujnika jest właściwy, należy ponownie dokonać regulacji nastaw czasu wyłączania i poziomu natężenia oświetlenia na wymagane wartości.

Czujnik ruchu dostarczany jest ze specjalnymi ogranicznikmi obszaru działania. Ograniczniki te mogą być odpowiednio przycięte i umieszczone w obiektywie czujnika ruchu. Umieszczenie ograniczzni -

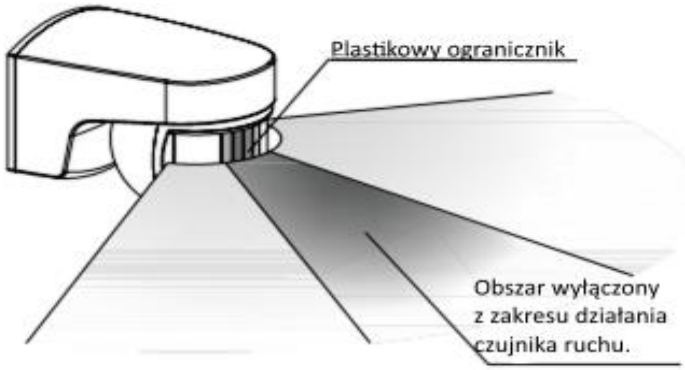

NASTAWA NATĘŻENIA OŚWIETLENIA:
Czujnik będzie działał tylko poniżej nastawionej nastawy natężenia oświetlenia. (słońce) - Czujnik działa przy dowolnym natężeniu oświetlenia. (księżys) - czujnik działa przy niskim natężeniu oświetlenia (zmrok). Aby sprawdzić czy nastawa jest prawidłowa należy zaobserwować czy czujnik zadziała przy odpowiednim natężeniu oświetlenia. Żeby dokonć zmiany nastawy, należy opuścić obszar działnia czujnika , poczekać aż się wyłączy i dokonać nowej nastawy.

NASTAWA CZASU OPÓŹNIENIA.
Przez obrót pokrętła (zegar), regulujemy opóźnienie wyłączenia czujnika w następujący sposób:
- Minimalny czas opóźnienia wyłączenia: 3 sekundy
- Maksymalny czas opóźnienia wyłączania: 30 minut.

Jest to czas aktywności czujnika ruchu (zwarty styk roboczy) liczony od chwili opuszczenia obszary działania czujnika przez źródło ciepła. Jest on resetowany po każdej operacji wykrycia ruchu.
Czułość detekcji może zostać z**mniejszona**, gdy temperatura poruszającego się przedmiotu , jest zbliżona do temperatury otoczenia.
Jeżeli upłynie czas opóźnienia i czujnik wyłączy się , to powraca do stanu gotowości po upływie 2 s. W tym czasie czujnik nie wykryje ruchu.

UWAGA:
Po włączeniu zasilania czujnika jego gotowość do pracy rozpoczyna się po upływie 30 s.

DANE TECHNICZNE

Napięcie zasilania	230 V 50 Hz.
Prąd	5 A 230 V~ cos φ=1
MAKSYMALNE OBCIĄŻENIE	
Lampy żarowe	1000 W
Świetlówki	250 VA
Halogeny (12V)	500 VA
Halogeny (230V)	1000 W
Kompaktowe lampy fluorescencyjne CFL	200 VA
Niskokonsumpcyjne lampy Downlight	200 VA
Oprawy LED	200 VA
Zużycie własne	6 VA (1 W)
Zakres nastawy natężenia ośw.	5-30-2000 Lux.
Zakres nastawy czasu opóźnienia	od 3 s. do 30 min.
Kąt obszaru działania czujnika	200°
Obszar działania czujnika	12 m x 8 m przy 20 °C
Zakres temperatury pracy	-20 °C to +40 °C
Stopień ochrony	IP 55 iaw EN 60529
Klasa	II przy prawidłowym montażu

WYMIARY:

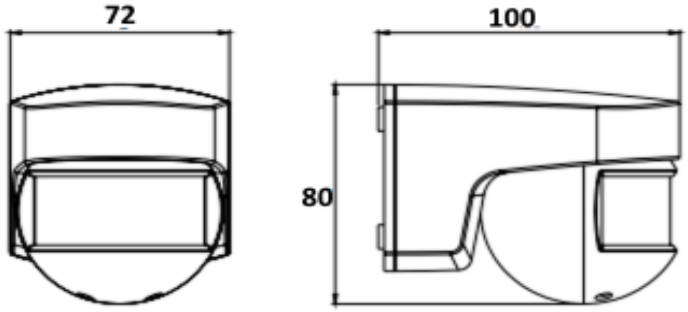

PRODUCENT:

01_2012 A016.13.53042

ORBIS TECNOLOGÍA ELÉCTRICA, S.A.
Lérida, 61 E–28020 MADRID
Teléfono:+ 34 91 5672277; Fax:+34 91 5714006
E-mail: info@ orbis.es
http://www.orbis.es

DYSTRYBUTOR:

ISTPOL Sp. z o.o.
ul.Borzymowska 32
03-565 Warszawa

tel./fax (+48 22)743 69 79

e-mail : istpol@istpol.pl
http://www.istpol.pl/

GWARANCJA
Na postawie paragonu lub faktury, 2 lata licząc od daty sprzedaży.