Eleltra®

výrobní družstvo v Bečově nad Teplou

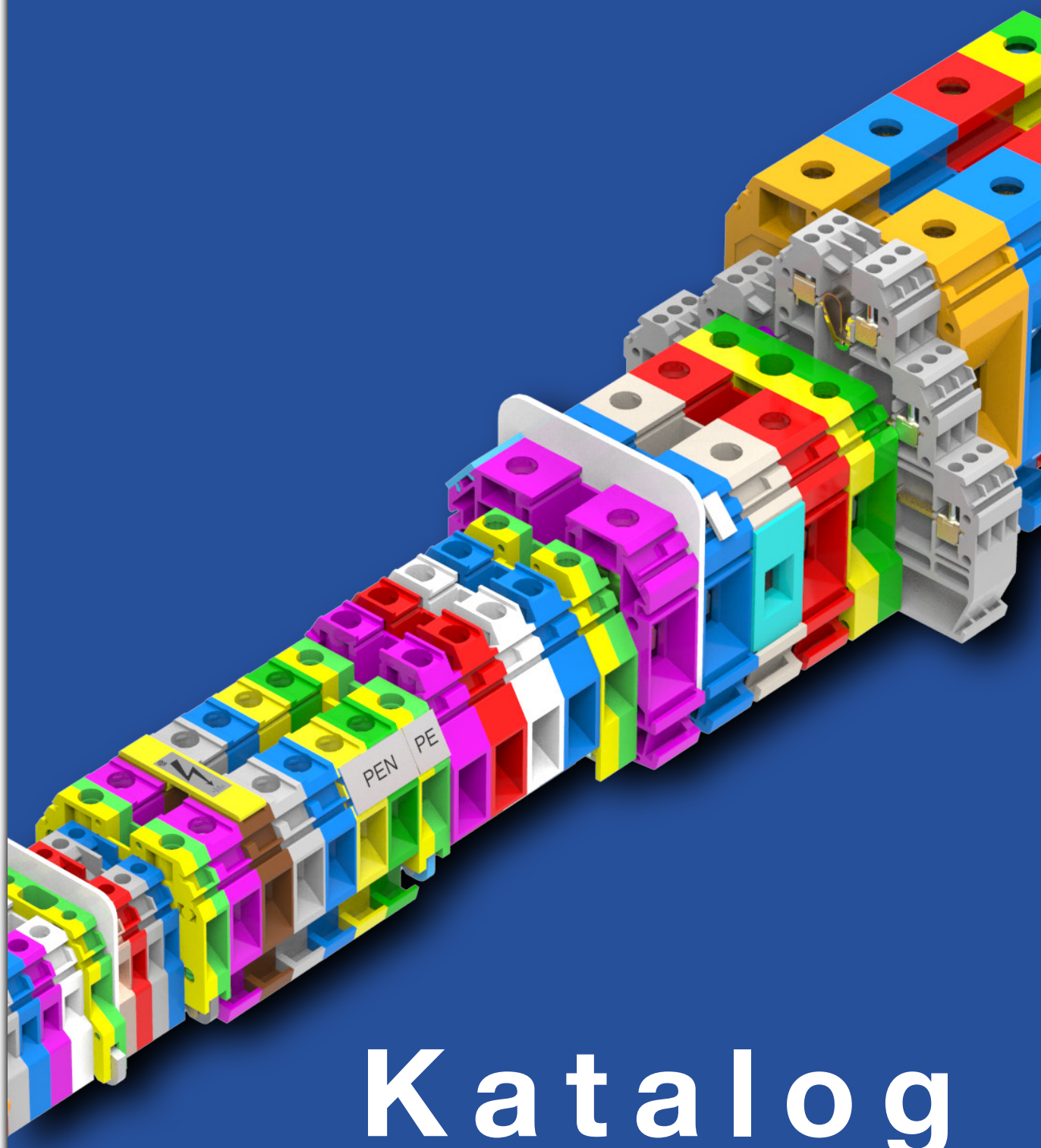

Katalog

ZŁĄCZKI ELEKTROTECHNICZNE

PROFIL FIRMY

Informacje podstawowe:

Nazwa:
Elektro, výrobní družstvo v Bečově nad Teplou

Forma prawna:
Spółdzielnia
REGON: 00028886, NIP: CZ00028886

Siedziba:
Bečov nad Teplou, Tovární 128, 364 64 Republika Czeska

Kontakt:
Tel.: +420 353 361 111
E-mail: info@elektrobecov.cz, www.elektrobecov.cz

Przedstawicielstwo w Polsce:
ISTPOL Sp. z o.o.
ul. Borzymowska 32, 03-565 Warszawa
Tel./fax: (22) 663-48-15, (22) 639-86-48, (22) 743-69-79
Fax: (22) 743-69-77 | E-mail: istpol@istpol.pl, www.istpol.pl

Historia firmy

ELEKTRO v.d., w Bečovie nad Teplou, jest jednym z największych czeskich producentów osprzętu elektrotechnicznego. Została założona 18.08.1945 r. Pierwotnym zamiarem było stworzenie zakładu elektromontażowego. Jednakże zbudowano dużą, prężnie rozwijającą się fabrykę aparatury łączeniowej. Od roku 1948 rozpoczęto produkcję zacisków szeregowych, które stopniowo stały się głównym asortymentem. Firma ELEKTRO wkrótce zdobyła dominującą pozycję w ówczesnej Czechosłowacji. W 1992 r. nastąpiło przekształcenie w spółkę właścicieli. W nowych warunkach powstała nowatorska koncepcja działalności firmy oraz dokonano modernizacji istniejącego zakładu i zmiany programu produkcyjnego. ELEKTRO v.d. jest wyłącznie czeską firmą i w 100% własnością pracowników. Zaplecze produkcyjne i techniczne daje możliwość reakcji na wymogi rynku. Firma dysponuje własną bazą konstrukcyjną i rozwojową, technicznym przygotowaniem produkcji, narzędziownią i warsztatem badawczym. Inwestycje w ostatnich latach były przeznaczone na renowację i modernizację urządzeń produkcyjnych. Najważniejsza dla zmian jakościowych asortymentu elektrotechnicznego była budowa nowej galwanizerni, umożliwiająca wykonywanie powłok metali na nowoczesnej, automatycznej linii. Firma posiada technologię tłoczenia tworzyw i metali, wytwórnię śrub (produkcja śrub poprzez obróbkę plastyczną i obróbkę skrawaniem). Podstawową gałęzią działalności jest produkcja elektrotechnicznego osprzętu łączeniowego. Część wolnych mocy produkcyjnych wykorzystana jest do prowadzenia własnej, uzupełniającej produkcji – najważniejszą jest produkcja przegubów kątowych dla przemysłu motoryzacyjnego. Pozostałe moce są wykorzystywane do realizacji zamówień produkcyjnych i usług na rzecz klientów w Czechach i za granicą. Orientacja na klienta oraz podejście marketingowe jest głównym celem wszystkich pracowników firmy.

ELEKTRO v. d. w Bečovie nad Teplou

Barokowy pałac Bečov nad Teplou

Relikwiarz św. Maura, przechowywany w pałacu Bečov (źródło: fototeka NPÚ/ Narodowego Instytutu Zabytków/)

Miasto Bečov nad Teplou

Historyczne miasto Bečov nad Teplou, założone w 1399 roku, jest cennym klejnotem Kraju Karlowarskiego, z zespołem narodowych zabytków kultury. W mieście jest średniowieczny zamek, renesansowy Pluhův dům i barokowy pałac, w którym jest umieszczony relikwiarz św. Maura najcenniejszy po klejnotach koronacyjnych skarb czeskiej kultury i sztuki.
Miasteczko, przez które przepływa rzeka Teplá, leży niedaleko Karlowych Warów, Mariańskich Łaźni, klasztoru Teplá, zamków Loket i Kynžvart. W okolicy jest wiele stawów, potoków, ostępy leśne Slavkovskiego lesa i ścieżka edukacyjna Šibeniční vrch z zachowanymi reliktami nowożytnego miejsca kaźni. Znaczącą przemianę przechodzi oryginalny Ogród Botaniczny w Bečov.
Inne zabytki kultury to: ratusz z fontanną, Kolumna Marii Panny, kościół św. Jerzego, probostwo, dom z muru pruskiego w centrum miasta, teren dworca z linią kolejową Karlowe Wary – Mariańskie Łaźnie, Hotel Centrál itd. Centrum miasta uznano za Miejską Strefę Zabytkową, która jest pod ochroną państwa, tak samo jak obszar chronionego krajobrazu Bečovsko. Miasto liczy ok. 1000 mieszkańców, znajdują się tutaj dwie szkoły, szkoła podstawowa i przedszkole oraz Podstawowa Szkoła Artystyczna Josefa Labitzkého, której budynek wraz z wbudowanymi organami został uznany za zabytek kultury.
Miasto jest członkiem Stowarzyszenia Miast Historycznych Czech, Moraw i Śląska, Fundacji Georgia Agricoly Slavkovský les, Euregio Egrensis, Związku Gmin Slavkovský les, Wodno-gospodarczego Stowarzyszenia Gmin Czech Zachodnich itd. Bečov nad Teplou jest jednym z najważniejszych miast turystycznych Kraju Karlowarskiego. Odbywają się tutaj regularnie imprezy kulturalne i sportowe, których kulminację stanowi Święto Bečova, upamiętniające wydarzenia historyczne związane z przeszłością miasta. Popularnym projektem kulturalnym pod hasłem Sztuki i Rzemiosło jest jesienne Międzynarodowe Sympozjum Kowalskie.
Największymi pracodawcami w mieście są: ELEKTRO, výrobní družstvo (spółdzielnia produkcyjna); Lesní společnost Bečov s.r.o. (spółka leśna), a także Państwowy Zamek i Pałac, szkoła podstawowa i przedszkole.
Bečov nad Teplou to malownicze miasteczko, wręcz stworzone do organizowania wycieczek i poznawania atrakcji przyrodniczych w bliskiej okolicy.

Olga Haláková
burmistrz miasta Bečov nad Teplou

POLITYKA JAKOŚCI I OCHRONY ŚRODOWISKA

Polityka jakości i ochrony środowiska jest w ELEKTRO v.d. w Bečovie nad Teplou zawarta w biznesowej strategii firmy, która odzwierciedla podstawowy cel działalności gospodarczej, którym jest osiągnięcie maksymalnie dużego obrotu przy poniesieniu optymalnych kosztów i zminimalizowaniu wpływu działalności produkcyjnej na środowisko.

Osiemdziesiąt procent produkcji stanowi produkcja elektrotechnicznego osprzętu łączeniowego w odniesieniu do którego stawia się wysokie wymagania odnośnie funkcjonalności i niezawodności, ale także w zakresie ochrony osób przed porażeniem prądem elektrycznym oraz zabezpieczenia majątku klienta przed wybuchem pożaru z powodu usterki urządzenia elektrycznego. Dlatego przyjęta polityka firmy uwzględnia te zwiększone wymagania i jest ukierunkowana na stałe doskonalenie jakości produkcji. W procesie produkcji są stosowane procesy, które w określonych okolicznościach mogą stanowić zagrożenie dla środowiska. Należy do nich zwłaszcza galwanizacja metali, obróbka metali, tłoczenie metali i tworzyw sztucznych. W tych technologiach są stosowane substancje chemiczne, produkty ropopochodne, które są przed użyciem magazynowane w zakładzie. Podczas produkcji powstają również odpady niebezpieczne i ścieki.

Przeważająca część tych procesów jest realizowana w Bečovie nad Teplou, który leży w parku krajobrazowym CHKO Slavkovský les. W pobliżu zakładu płynie rzeka Teplá, która jest źródłem wody dla miasta, leżącego w jej dolnym biegu. Sam miasto Bečov wpisane jest na listę miast zabytkowych.

Wszystko to zobowiązuje ELEKTRO do tego, aby realizując działania gospodarcze, poświęcała wiele uwagi kwestii środowiska naturalnego, wyszukiwała źródła możliwych zagrożeń, obniżała ryzyko wystąpienia skażeń poprzez działania zapobiegawcze oraz ograniczała do minimum negatywny wpływu na środowisko naturalne. Dlatego na ochronę i poprawę wszystkich składników środowiska są wydawane niemałe środki.

Kierownictwo spółdzielni, świadome pełnej odpowiedzialności za dalszy rozwój firmy oraz przekonane, że zostanie to zrozumiane i przychylnie przyjęte przez wszystkich pracowników spółdzielni, partnerów handlowych i inne uczestniczące strony, będzie realizowało opracowaną POLITYKĘ JAKOŚCI I OCHRONY ŚRODOWISKA.

Polityka jakości i ochrony środowiska jest dostępna na stronie internetowej www.elektroecov.cz

TESTOWANIE WYROBÓW I ICH WPŁYW NA ŚRODOWISKO

Testowanie wyrobów

Wyroby elektrotechniczne są testowane zgodnie z normą ČSN EN w państwowym instytucie badawczym EZÚ Praha (AO 201). W przypadkach, gdy normy europejskie są zharmonizowane z IEC, na podstawie testów tych wyrobów są wystawiane międzynarodowe certyfikaty CB. Na podstawie udzielonej licencji wyroby te są oznaczane znakiem jakości ESČ (Czeski Związek Elektrotechniczny). Na wyroby zgodnie z ustawą 22/97 Sb. i rozporządzeniem rządu nr 17/2003 jest wydana deklaracja zgodności, wyroby te są oznaczone symbolem CE. Złączki szeregowe RSA spełniają wymogi odporności sejsmicznej zgodnie z normą ČSN IEC 980: 1993 i powiązanymi normami. Wybrane wyroby są ponadto certyfikowane także w zagranicznych instytutach badawczych (KEMA, Holandia; GOST-R, Rosja).

Wpływ wyrobów na środowisko

Wypełnienie dyrektywy RoHS EU:
Wyroby spełniają wymogi Dyrektywy Parlamentu Europejskiego i Rady nr 2002/95/EC i powiązanej z nią dyrektywy nr 2011/65/UE (o ograniczeniu stosowania niektórych substancji niebezpiecznych w urządzeniach elektrycznych i elektronicznych) zgodnie z rozporządzeniem rządu 481/2012 Sb. ELEKTRO jako producent oświadcza, że wyroby nie zawierają wymienionych substancji niebezpiecznych w stopniu przekraczającym maksymalne wartości stężenia. Sprawdzają to również u swoich dostawców.

Rozporządzenie REACH:
Polityką ELEKTRO v.d. jest przestrzeganie w pełni Rozporządzenia Parlamentu Europejskiego i Rady (WE) nr 1907/2006 (REACH) o rejestracji, ocenie, zezwalaniu i ograniczaniu substancji chemicznych. Śledzony jest i regularnie oceniany wykaz substancji SVHC (substancje wzbudzające szczególnie duże obawy), którym zarządza Europejska Agencja Chemikaliów ECHA. Respektowane jest zarządzenie REACH, tzn. obowiązek producentów i importerów w zakresie rejestracji substancji chemicznych, które produkują lub importują w ilości powyżej 1 t rocznie, a jednocześnie obowiązek dotyczący przekazywania całościowej informacji o substancjach chemicznych w całym łańcuchu dostawczo-odbiorczym.

Ocena cyklu życiowego:
Wyroby przedstawione w niniejszym katalogu, jeśli są stosowane zgodnie z zaleceniami producenta, nie mają żadnego znacząco negatywnego wpływu na środowisko. Wyroby są wyprodukowane z materiałów, które po zakończeniu ich żywotności można poddać recyklingowi. Części metalowe i plastikowe można oddzielić i wykorzystać jako materiał zgodnie z ustawą o odpadach nr 185/2001 Sb. w obowiązującym brzmieniu. Opakowania spełniają warunki wprowadzenia opakowań na rynek określone w ustawie nr 477/2001 Sb. w obowiązującym brzmieniu i są wyprodukowane z materiałów w 100% poddających się recyklingowi.

WARUNKI HANDLOWE

Dystrybucja produktów

Oferowane produkty elektrotechniczne można nabyć za pośrednictwem sieci hurtowni elektroinstalacyjnych. W przypadku, gdy Państwa hurtownia nie oferuje asortymentu firmy ELEKTRO v.d. w Bečovie nad Teplou lub oferuje go w ograniczonym zakresie, produkty można nabyć bezpośrednio w firmie ISTPOL – www.istpol.pl.

Terminy dostaw

Większość produktów, zamieszczonych w tym katalogu wysyłamy natychmiast. Przy zamówieniu niestandardowej (większej) ilości produktów, zwłaszcza z grupy zacisków słupowych, termin dostawy określa się umownie, zazwyczaj nie przekracza on 2 tygodni. Zamówiony towar, zarówno w paczkach, jak i na paletach, jest dostarczany w ciągu 2-3 dni roboczych od dnia wysyłki w dowolne miejsce na terenie Polski.

Ceny

Ceny wszystkich produktów katalogowych są podane w cenniku, który dostępny jest na życzenie klienta.

Zamówienia

W zamówieniu należy podać specyfikację produktu, podaną w niniejszym katalogu. Przez specyfikację rozumie się numer katalogowy i nazwę produktu, ilość sztuk. Przykład: A131111, zacisk szeregowy RSA 4 A, 200 szt. **Dostawca zastrzega sobie prawo do zaokrąglenia zamówionej ilości produktów do wielokrotności ilości produktu w opakowaniu, podanej w katalogu lub w cenniku.**

Pakowanie, transport

Produkty pakowane są do papierowych pudełek lub w folię termokurczliwą. Niektóre rodzaje osprzętu są pakowane w woreczki PE. Ilości w poszczególnych opakowaniach są podane w katalogu. Do wysyłki używamy kartonowych pudełek, ewentualnie metalowych lub drewnianych palet, których użycie zależy od rodzaju transportu. Jeżeli zamawiający nie zapewni własnego transportu, dostawca wyśle towar za pośrednictwem firmy przewozowej w dowolne, wyznaczone przez klienta miejsce na terenie Polski, bez opłat, o ile wartość zamówienia przekroczy kwotę 1000 zł netto. Jeżeli wartość zamówienia jest mniejsza niż 1000 zł netto, odbiorca pokrywa koszty transportu w ustalonej kwocie.

Odbiór towaru

Jeżeli klient korzysta z własnego transportu, jakościowy i ilościowy odbiór towaru następuje u dostawcy. W pozostałych przypadkach odbiór towaru następuje u odbiorcy.

Warunki gwarancji

O ile nie podano inaczej, okres gwarancji na wszystkie produkty wynosi 24 miesiące od dnia dostawy, przy spełnieniu warunków przechowywania.

Przechowywanie

Produkty, zamieszczone w ofercie handlowej należy przechowywać w oryginalnych opakowaniach w normalnym środowisku, w temperaturach od +5 °C do +40 °C i przy maksymalnej wilgotności względnej 60 %.

DORADZTWO I PREZENTACJE

Katalog wyrobów i karty katalogowe

Katalog wyrobów i karty katalogowe są dostępne dla klientów w formie drukowanej. Dane podane w tych katalogach są przeznaczone zbiorczo dla wszystkich grup użytkowników. Drukowany katalog wyrobów jest wydawany z reguły raz na rok. Katalogi są dostępne u umownych dystrybutorów hurtowych, podczas imprez szkoleniowych agencji specjalistycznych itp. Katalogi są wydawane w języku czeskim. Karty katalogowe są drukowane dwustronnie w formacie A4 i prezentują zawsze konkretny wyrób, w większości nowości, innowacje lub wyroby specjalne.
Wszystkie katalogi i karty katalogowe są dostarczane bezpłatnie użytkownikom pracującym z wyrobami ELEKTRO v.d. Materiały są bezpłatnie przekazywane także studentom specjalności elektrotechnicznych i maszynowych.

Strona internetowa

Na stronie internetowej odwiedzający ma możliwość zapoznania się z kompletnym programem firmy. Regularna aktualizacja strony jest gwarancją dla odwiedzających ją osób, że podane tu informacje są zawsze niezawodne i w danej chwili odpowiadają stanowi faktycznemu. Za pomocą formularza można zamawiać dokumentację techniczną, prosić o informacje i przekazywać swoje uwagi.
Na stronie są do pobrania cenniki, katalogi, certyfikaty wyrobów i jakości, deklaracje zgodności i inne dokumenty.

Promocja

ELEKTRO v.d. w Bečovie nad Teplou jest wystawcą prezentującym się regularnie na najważniejszych targach elektrotechnicznych w RCz (AMPER). Na te targi przygotowywane są nowe katalogi i prezentowane nowości, innowacje. Firma prezentuje się regularnie w najbardziej znaczących formach hurtowych, podczas spotkań projektantów i specjalistów elektrotechników, organizowanych przez wyspecjalizowane agencje. ELEKTRO v.d., organizuje nieregularnie imprezy szkoleniowe dla projektantów i użytkowników w wybranych regionach, w większości pod egidą specjalistycznych agencji szkoleniowych w branży elektrotechnicznej.

Aktualizacja danych

Wszelkie informacje i dane przedstawione w tym katalogu są aktualne w momencie jego wydania. Mimo to w przewidywanym okresie ważności katalogu może dojść do zmian (na podstawie aktualnych testów wyrobów, zmian innowacyjnych w wyrobach itp.). Radzimy, w razie potrzeby, zweryfikować dane w odpowiednich sekcjach danych (karty katalogowe) w odniesieniu do konkretnych wyrobów. Informacje te znajdą Państwo na stronie internetowej firmy: www.elektrobecov.cz.

Doradztwo osobiste

Kontaktując się telefonicznie lub elektronicznie z oddziałem handlowym i przy wsparciu technicznym firmy ISTPOL można uzyskać dodatkowe informacje i materiały, które nie są zawarte w bieżącej dokumentacji katalogowej lub wówczas gdy występują pytania i niejasności co do wyrobu.
Na stronie internetowej i na tylnej stronie tego katalogu można znaleźć kontakt do przedstawiciela handlowego i technicznego firmy.

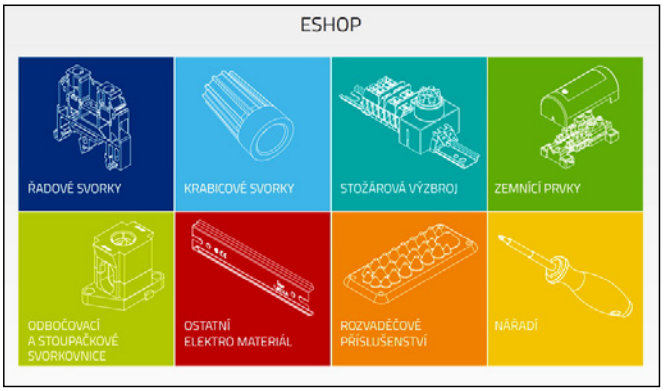

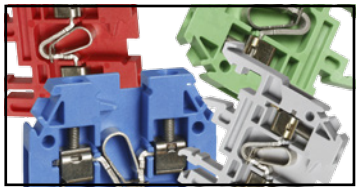

GŁÓWNY PROGRAM PRODUKCYJNY

Produkcja części i komponentów elektrotechnicznych

ELEKTRO v.d. w Bečovie nad Teplou jest znaczącym czeskim producentem elektrotechnicznego osprzętu łączeniowego – zacisków szeregowych z wyposażeniem, zacisków uziemiających, złączek ekwipotencjalnych i rozgałęźnych, listew zaciskowych do słupów oświetleniowych i innego elektrotechnicznego osprzętu mocującego. Produkcja tych wyrobów stanowi główny program produkcyjny firmy. Wszelkie informacje o osprzęcie elektrotechnicznym znajdą Państwo w tym katalogu i w rozszerzonej wersji także na stronie internetowej www.elektrobecov.cz.

UZUPEŁNIAJĄCY PROGRAM PRODUKCYJNY

Produkcja przegubów kątowych, wytłaczanie metali i tworzyw sztucznych, produkcja metalowa

Przeguby kątowe są produkowane w wersjach seryjnych i nietypowych w różnych rozmiarach. Elementy te są wykorzystywane głównie w przemyśle motoryzacyjnym (wyroby te są przedstawione w odrębnym katalogu).
W ramach wolnych mocy produkcyjnych przy realizacji głównego programu produkcyjnego oferujemy: wytłaczanie i wtryskiwanie tworzyw sztucznych, wytłaczanie metali na zimno oraz produkcję materiałów łączeniowych, przede wszystkim śrub.*

Obróbka powierzchni metali w procesie galwanizacji

Na nowoczesnej automatycznej linii jest wykonywana obróbka powierzchni metali w procesie galwanizacji w następujących kombinacjach: cyna, cynk + pasywacja niebieska chromem, cynk + pasywacja niebieska chromem + uszczelnienie lakierem Seal Zn (tylko w przypadku zbiorczego wykończenia powierzchni). Wykończenie powierzchni jest realizowane na liniach z możliwością zbiorczego metalizowania w bębnach lub na urządzeniach do zawieszania z możliwością pokrycia metalem elementów o maksymalnym wymiarze 1 000 x 600 x 200 mm (długość/wysokość/szerokość).*

*Zapytania o charakterze kooperacyjnym są oceniane indywidualnie według możliwości technologicznych

A Złączki szeregowe 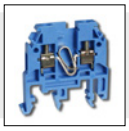 4

B Złączki skrętne 49

C Osprzęt dla słupów oświetleniowych 50

D Elementy uziemiające 64

E Rozgałęźne listwy zaciskowe 69

F Pozostały materiał elektrotechniczny 76

G Akcesoria do rozdzielnic 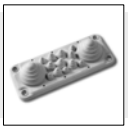 80

H Narzędzia 84

I Moduły elektroniczne 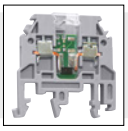 85

JEDNOTOROWE ZŁĄCZKI SZEREGOWE SERII RSA

Zastosowanie
Złączki szeregowe RSA są przeznaczone do łączenia obwodów elektrycznych małego i niskiego napięcia przy pomocy przewodów miedzianych sztywnych i elastycznych, ewentualnie aluminiowych. Zakres przekrojów przewodów, które można podłączyć jest od 0,15 mm^2 do 95 mm^2. Przewodów elastycznych nie trzeba zakończać tuleją. Złączki zgodnie z normą ČSN 33 2000-5-51 wyd. 3 w środowisku z oddziaływaniem zewnętrznym AB 7, AF 2, a wybrane złączki także w środowisku z oddziaływaniem zewnętrznym wg AG 2 i AH 2. Złączki szeregowe RSA 2,5 A do RSA 35 A przeszły badanie środowiskowe do temperatury otoczenia od -40 do +55 °C. W celu spełnienia i dotrzymania wymogów prawnych oraz bezpieczeństwa przy instalacji złączek RSA 6 A i RSA 10 A z górną zworką konieczne jest zastosowanie bocznej przegrody (zarówno między sobą, jak i w przypadku zastosowania jednej zworki. Nie włożenie przegrody spowoduje skrócenie przerwy powietrznej między zworką a mostkiem kolejnej złączki o ok. połowę – ok. 5 mm). Wybrane złączki są badane pod kątem wytrzymałości sejsmicznej według ČSN IEC 980:1993 oraz norm pokrewnych i zgodnie z certyfikatem GOST R. Złączki szeregowe RSA są przeznaczone do użycia we wszystkich segmentach przemysłu elektrotechnicznego, włącznie z najbardziej wymagającymi zastosowaniami w energetyce. Przy użyciu w złączkach przewodów aluminiowych, należy postępować zgodnie z informacją techniczną TNI 37 0606.

Normy, zgodnie z którymi złączki są badane:
ČSN EN 60998-1, 60998-2-1, ČSN EN 60947-1 i 60947-7-1
IEC 60947-7-1, 60998-2-1 (certyfikaty CB)
ČSN IEC 980:1993 (badanie odporności sejsmicznej)
TP (wcześniej ČSN) 37 0610 - 37 0612 (badanie przewodów Al)

Konstrukcja mocowania przewodu
We wszystkich typach do mocowania przewodu wykorzystuje się stalową klamrę, galwanizowaną ZnCrCo + uszczelnienie lakierem.

Śruby
W złączkach RSA 2,5 A do RSA 35 A zastosowano śruby z uniwersalną główką - można używać wkrętaka płaskiego lub krzyżakowego typu PH. W zależności od rozmiaru zacisku zaleca się użycie wkrętaków o różnych wielkościach (producent złączek oferuje profesjonalne narzędzia, zalecane do prac z zaciskami RSA, włącznie ze specjalnie przygotowanymi bitami). Złączki RSA 35 A i RSA 70 A mają śruby z sześciokątnym otworem do dokręcania przy użyciu klucza sześciokątnego. Śruby są zrobione ze stali, galwanizowanej ZnCrCo + uszczelnienie lakierem. Przy użyciu zalecanych narzędzi i właściwego momentu siły dokręcającej dostawca gwarantuje, że śruby nie ulegną uszkodzeniu nawet przy wielokrotnym dokręcaniu.

Obudowa izolacyjna
We wszystkich typach obudowa izolacyjna jest wykonana z poliamidu PA 6, palność V0 wg UL 94, bez chlorowców. Obudowa badana jest rozżarzonym drutem 960 °C. Podstawowym kolorem obudowy izolacyjnej jest kolor biały. Oprócz tego koloru dostępnych jest jeszcze jedenaście kolorów we wszystkich typach złączek RSA.

Mocowanie na listwie DIN
Złączki można mocować do stalowych listew nośnych TH 15, TH 35 x 7,5, TH 35 x 15 (typ RSA 6 A, RSA 10 A, RSA 35 A a RSA 70 A można mocować wyłącznie na TH 35 x 15 i TH 35 x 7,5).

Ochrona przed porażeniem prądem elektrycznym
Gwarantuje się stopień ochrony IP 20 dla typów RSA 2,5 A do RSA 35 A. W typie RSA 35 A należy jednak w celu osiągnięcia stopnia ochrony IP 20 wykorzystać wyposażenie dodatkowe - boczną pokrywę w przypadku, gdy w zacisku nie ma przewodu lub gdy podłączono przewód o przekroju 10 mm^2 lub mniejszy – w innym przypadku złączka ma stopień ochrony IP 10. Złączka szeregowa RSA 70 A ma stopień ochrony IP 10. Złączki szeregowe RSA 2,5 A, RSA 4 A i RSA 16 A mają zagwarantowany stopień ochrony IP 20 także przy połączeniu zworkami śrubowymi lub mostkami grzebieniowymi, o ile grzebienie te są zakończone końcówką, która jest dostarczana standardowo. Mostki grzebieniowe RSA 2,5 A mają stopień ochrony IP 20 także przy zastosowaniu wsuwanego grzebienia. Dla typów RSA 6 A i RSA 10 A przy połączeniu górną zworką gwarantuje się stopień ochrony IP 20, o ile połączenie jest zakończone przegrodą.

Akcesoria do złączek szeregowych RSA

Przegrody
Do złączek szeregowych RSA oferowane są końcowe i środkowe przegrody, do każdego typu w dwunastu kolorach (z wyjątkiem złączki RSA 70 A, która jest w całości zamknięta).

Przegrody końcowe służą do zamykania złączek i zapewniają ochronę części pod napięciem, kiedy złączka jest na końcu listwy lub obok innego urządzenia. Jeśli obok jest osadzona inna złączka szeregowa jakiejkolwiek wielkości, tworzy ona drugą ścianę pierwszej złączki i zamyka ją oraz izoluje. Przegrody do typów RSA 6 A i RSA 10 są takie same i można je montować po obu stronach złączek. W przypadku kiedy ze względu na sposób zastosowania należy oddzielić od siebie dwa sąsiadujące zaciski i przedłużyć przerwę powietrzną między elementami pod napięciem stosuje się przegrodę środkową. Przegrody po zainstalowaniu są zabezpieczone na swojej pozycji za pomocą złączki lub końcowego zacisku. Są wykonane z poliamidu PA6, palność V0 wg UL 94.

Etykiety i osłony ochronne
Te akcesoria do złączek szeregowych RSA są przeznaczone do czołowego (górnego) zakrycia obudów izolacyjnych. Nasadzenie etykiety lub osłony odbywa się przez wciśnięcie jej wypustek w wycięcia w obudowie izolacyjnej złączki. Etykiety są przeznaczone do pojedynczych złączek typu od RSA 4 A do RSA 70 A. Osłony ochronne są przeznaczone do grupy czterech lub pięciu złączek i są oferowane do złączek typu RSA 4 A w kolorze białym z symbolem błyskawicy lub z napisami „Pod napięciem z osobnego źródła" lub „Pod napięciem nawet przy wyłącznym głównym wyłączniku". Na życzenie klienta można dostarczyć etykiety lub osłony z innymi tekstami lub symbolami. Tabliczki i osłony są wykonane z poliamidu PA6, palność V0 wg UL 94.

Gniazda pomiarowe
Gniazda pomiarowe są elementami z mosiądzu, które w dolnej części mają trzon z gwintem i wkręca się je w środkowy otwór w mostku złączki szeregowej. W górnej części mają otwór do wsunięcia grotu przyrządu pomiarowego o średnicy 4 mm. W ofercie nie ma gniazd pomiarowych do złączki RSA 2,5 A. Są dostarczane gniazda pomiarowe do wszystkich pozostałych złączek oprócz RSA 70 A, które mają w główce śruby - 4 mm otwór na grot pomiarowy. Gniazda pomiarowe można wykorzystać również w przypadku połączenia złączek zworką śrubową. W przypadku pozostawienia przykręconego gniazda pomiarowego stopień ochrony wynosi IP 10 (jeżeli na obudowie izolacyjnej nie zamontowano etykiety ochronnej lub przegrody w RSA 6 A, RSA 10 A).

Złącze zwierające ZP4A i ZP6A
Służy do połączenia dwóch sąsiednich złączek, które muszą być wyposażone w gniazdo na ZP 4 A lub ZP 6 A. Złącze zwierające montuje się poprzez wsuniecie do gniazda i można je wyjąć bez użycia narzędzi. Gniazda pomiarowe, z których wyjęto złącze zwierające, można wykorzystać do przeprowadzenia pomiarów (w gnieździe znajduje się otwór na grot pomiarowy o średnicy 4 mm / w nowej złączce zwierającej do RS 4 średnica wynosi 3,5 mm).

Zaciski końcowe RSA i EURO
Służą do zablokowania szeregu złączek lub innych urządzeń na listwie DIN. Typ zacisku końcowego należy wybrać w zależności od typu zastosowanej listwy DIN w zależności od typu zastosowanej złączki oraz jej wielkości (dla większych złączek, jak np. RSA 35 A i RSA 70 A zaleca się użycie zacisku końcowego RSA L 35-2). Zaciski końcowe są wykonane z poliamidu PA6, palność V0 wg UL 94.

Zacisk końcowy EURO L 35 jest wyposażony w stalową szczękę, umożliwiającą odpowiednie dociśnięcie do listwy DIN o szerokości 35 mm. Zacisk końcowy EURO L 35 ma szerokość zaledwie 6 mm i można na nim umieścić etykietę typu EURO D. W ścianach osłony zacisku znajdują się specjalne uchwyty do listew zbiorczych o wymiarach 10 x 3 i 6 x 6 mm, umożliwiające wykorzystanie tego zacisku jako uchwytu listew zaciskowych.

Łączenie
Sąsiadujące złączki można łączyć ze sobą przy pomocy zworek śrubowych (od dwu- do dziesięciotorowych dla typów RSA 4 A do RSA 10 A; dwu- i trzytorowych dla typów RSA 16 A do RSA 35 A i dwutorowych dla typu RSA 70 A) lub przy pomocy grzebienia łączeniowego (RSA 4 A bez przegrody). Złączkę szeregową RSA 2,5 A łączy się wyłącznie przy pomocy dostarczonych mostków grzebieniowych (2, 3 i 4-torowych), umożliwiających połączenie w nieskończony szereg, wkładanych od góry między sprężynę dociskową, a mostek połączeniowy. Montaż odbywa się przez proste wsunięcie grzebienia do sprężyny złączki, co znacznie przyspiesza łączenie złączek. Do demontażu zaleca się użycie wkrętaka.

Oznaczanie
Złączki szeregowe RSA, RSA PE i RSA PEN można oznaczać przy pomocy standardowego paska znakującego RSA dostarczanego przez producenta. Oprócz tego, złączki można oznaczać standardowymi etykietami, oferowanymi także przez innych dostawców zacisków szeregowych lub ogólnie dostawców i producentów elementów oznaczeniowych dla branży elektrotechnicznej. Istnieje kilka metod opisywania elementów oznaczeniowych, wkładanych do złączek RSA. Pasek oznaczeniowy RSA można na zamówienie opisać bezpośrednio u dostawcy, lub opisać na ploterze. Standaryzowane etykiety można opisać na większości zwykłych ploterów atramentowych.

Nośnik etykiet
Służy do oznaczania zestawu (kompletu) złączek, ew. innych urządzeń umieszczonych na listwie DIN. Można umieszczać go na listwach: TH 15; TH 35 x 7,5; TH 35 x 15; TH 35 Cu.

On-line system do zamawiania pasków oznaczeniowych z opisem
Dla klientów, którzy chcą maksymalnie obniżyć swoje koszty przy zachowaniu najwyższej jakości usług stworzyliśmy system zamawiania opisów.

Przy wykorzystaniu systemu do zamawiania można zamawiać paski oznaczeniowe RSA bezpośrednio z opisem wykonanym na życzenie klienta. On-line system zamawiania jest dostępny na firmowej stronie internetowej www.elektrobecov.cz Interfejs do samodzielnego zamawiania został dostosowany programistycznie do potrzeb klientów tak aby był prosty, niezwodny a przede wszystkim praktyczny.

Użytkownik nie musi nic instalować. Logowanie do systemu odbywa się przy użyciu hasła, które jest dostarczane na życzenie klienta, **oczywiście za darmo**. Po zalogowaniu klient wchodzi na swój profil. Przy zamawianiu postępuję się w prosty sposób, krok za krokiem, jak przy zwykłych zakupach w Internecie. Znaczącą zaletą jest możliwość zdefiniowania przez klienta poszczególnych zestawów (np. jeśli będą Państwo tworzyć opis do złączki standardowej rozdzielnicy, którą regularnie produkujecie, można ją zapisać z odpowiednią nazwą i kiedy będzie ponownie potrzebna wczytać ją z historii, zidentyfikować wg nazwy i zamówić ponownie, jedynie określając ilość).

Etykiety i osłony ochronne

Gniazda pomiarowe *Złącze zwierające*

Złączki górne

Zaciski końcowe

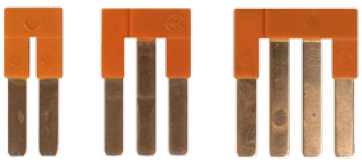

Grzebienie połączeniowe

1	2	3	4	5	6	7	8	9	10	11	12

Paski do znakowania dzielone - z opisem

Paski do znakowania dzielone - bez opisu

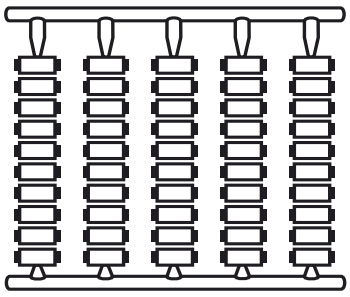

Karty zbiorcze do znakowania zacisków szeregowych EURO

RSA 2,5 A

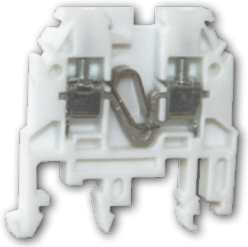

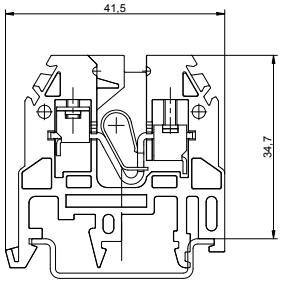

Wykonanie

Obudowa izolacyjna	Poliamid (PA), palność V0, bez halogenów
Cześć przewodząca	Mosiądz (powlekany galwanicznie Sn) / sprężyna nierdzewna
Cześć mocująca	Stal ulepszona cieplnie (powlekana galwanicznie)

Akcesoria

Grzebienie połączeniowe	Numer katalogowy
2-torowe	C 427100
3-torowe	C 427200
4-torowe	C 427300
Uchwyt etykiety	G310000

Nr katalogowy złączki w/g koloru

biała	A 121111
jasno niebieska	A 121121
ciemno niebieska	A 121131
beżowa GOBI	A 121141
brązowa czek.	A 121151
czerwona	A 121161
pomarańczowa	A 121171
czarna	A 121181
fioletowa	A 121191
szara	A 121211
zielona	A 821255
żółta	A 821265

Dane podstawowe

Przekrój znamionowy przewodu [mm²]	2.5
Prąd znamionowy [A]*	24
Wytrzymałość na zwarcie [A]	300
Maksymalne napięcie eksploatacyjne [V]	1000
Napięcie znamionowe izolacji Ui [V]	1000
Znamionowe napięcie udarowe U(imp) [kV]	6
Stopień zanieczyszczenia (zgodnie z ČSN EN 60947-7-1, art.7.1.3)	2
IP	20
Badania	IEC 60947-7-1
Rodzaj łączenia / końcówka wkrętaka (krzyżowa/płaska)	śrubowe / PH 0 / 0,5 x 3
Liczba przyłączy	2
Śruba mocująca	M2,5 x 7,6
Moment dokręcania [Nm]	0.4
Szerokość / wysokość / długość [mm]	5 / 40,5 / 41,5
Ciężar [g]	7
Opakowanie (szt.)	100

Zakres parametrów mocowanych przewodów

Minimalny przekrój przewodu [mm²]	0,2
Maksymalny przekrój przewodu [mm²]	2,5
Drut [mm²]	0,2 ÷ 2,5
Sztywna linka [mm²]	0,5 ÷ 2,5
Elastyczna linka [mm²]	0,2 ÷ 2,5
2 x Drut, elastyczna linka [mm²]	0,2 ÷ 1
2 x Drut, sztywna linka, elastyczna linka [mm²]	0,5 ÷ 1
Maksymalna średnica 1 przewodu z elastycznej linki i z izolowaną tuleją [mm]	1.5
Minimalna długość odizolowanego przewodu [mm]	6.5

Dodatkowe dane techniczne

Liczba przyłączy	2
Liczba pięter złączki	1
Konieczność zastosowania przegrody końcowej	tak
Sposób montażu	na szynie DIN
Szyna montażowa	TH 15 x 5,5, TH 35 x 15, TH 35 x 7,5, G32

Przegrody

	końcowa	środkowa
biała	B 631111	B 631112
jasno niebieska	B 631121	B 631122
ciemno niebieska	B 631131	B 631132
beżowa GOBI	B 631141	B 631142
brązowa czek.	B 631151	B 631152
czerwona	B 631161	B 631162
pomarańczowa	B 631171	B 631172
czarna	B 631181	B 631182
fioletowa	B 631191	B 631192
szara	B 631211	B 631212
zielona	B 931251	-
żółta	B 931261	-

Oznaczenia złączek

Pasek niedzielony, bez napisu	G 120000 (1 szt. = 20 pasków o dł. 50 cm)
Pasek niedzielony, z napisem	G 110096
Pasek dzielony, bez napisu	G 140096
Pasek dzielony, z napisem	G 130096
Samoprzylepna etykieta z nadrukiem	J 461100 (RSA 2,5A - RSA 6A)
Folia samoprzylepna	J 462100

* Maksymalny prąd obciążenia dla zworek RSA 2,5 A w przypadku zastosowania mostka grzebieniowego wynosi 22 A.

RSA 4 A

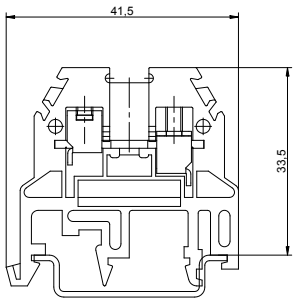

Akcesoria

Zworki śrubowe	Numer katalogowy
2-torowe	C 131112
3-torowe	C 131212
4-torowe	C 135212
5-torowe	C 135412
6-torowe	C 135512
7-torowe	C 135612
8-torowe	C 135712
9-torowe	C 135812
10-torowe	C 135912

Zworki śrubowe tulejowe		Mostek grzebieniowy
2-torowe	C 137112	-
3-torowe	C 137212	-
4-torowe	C 137312	-
10-torowe	C 137912	C 431911
Uchwyt etykiety	G310000	
Gniazdo pomiarowe		C 235010
Gniazdo do ZP 4 A		C 235010
Złącze zwierające ZP 4 A		C 337120
Osłona z etykietą (dla pojedynczych złączek)		G 420025

Nr katalogowy złączki w/g koloru

biała	A 131111
jasno niebieska	A 131121
ciemno niebieska	A 131131
beżowa GOBI	A 131141
brązowa czek.	A 131151
czerwona	A 131161
pomarańczowa	A 131171
czarna	A 131181
fioletowa	A 131191
szara	A 131211
zielona	A 831265
żółta	A 831255

Dane podstawowe

Przekrój znamionowy przewodu [mm²]	4
Prąd znamionowy [A]	32
Wytrzymałość na zwarcie [A]	480
Maksymalne napięcie eksploatacyjne [V]	1000
Napięcie znamionowe izolacji Ui [V]	1000
Znamionowe napięcie udarowe U(imp) [kV]	4
Stopień zanieczyszczenia (zgodnie z ČSN EN 60947-7-1, art.7.1.3)	2
IP	20
Badania	IEC 60947-7-1
Rodzaj łączenia / końcówka wkrętaka (krzyżowa/płaska)	śrubowe / PH 0 / 0,5 x 3
Liczba przyłączy	2
Śruba mocująca	M3 x 7
Moment dokręcania [Nm]	0,5
Szerokość / wysokość / długość [mm]	6,6 / 39 / 41,5
Ciężar [g]	9,6
Opakowanie (szt.)	100

Zakres parametrów mocowanych przewodów

Minimalny przekrój przewodu [mm²]	0,5
Maksymalny przekrój przewodu [mm²]	6
Drut [mm²]	0,5 ÷ 6
Sztywna linka [mm²]	0,5 ÷ 4
Elastyczna linka [mm²]	0,5 ÷ 4
2 x Drut, elastyczna linka [mm²]	0,5 ÷ 2,5
2 x Drut, sztywna linka, elastyczna linka [mm²]	0,5 ÷ 1,5
3 x Drut, linka [mm²]	0,5 ÷ 1
3 x Elastyczna linka [mm²]	0,5 ÷ 1
Maksymalna średnica 1 przewodu z elastycznej linki i z izolowaną tuleją [mm]	4
Minimalna długość odizolowanego przewodu [mm]	9,5

Dodatkowe dane techniczne

Liczba przyłączy	2
Liczba pięter złączki	1
Konieczność zastosowania przegrody końcowej	tak
Sposób montażu	na szynie DIN
Szyna montażowa	TH 15 x 5,5, TH 35 x 15, TH 35 x 7,5, G32

Przegrody

	końcowa	środkowa
biała	B 631111	B 631112
jasno niebieska	B 631121	B 631122
ciemno niebieska	B 631131	B 631132
beżowa GOBI	B 631141	B 631142
brązowa czek.	B 631151	B 631152
czerwona	B 631161	B 631162
pomarańczowa	B 631171	B 631172
czarna	B 631181	B 631182
fioletowa	B 631191	B 631192
szara	B 631211	B 631212
zielona	B 931251	-
żółta	B 931261	-

Oznaczenia złączek

Pasek niedzielony, bez napisu	G 120000 (1 szt. = 20 pasków o dł. 50 cm)
Pasek niedzielony, z napisem	G 110026
Pasek dzielony, bez napisu	G 140026
Pasek dzielony, z napisem	G 130026
Samoprzylepna etykieta z nadrukiem	J 461100 (RSA 2,5A - RSA 6A)
Folia samoprzylepna	J 462100

Etykiety ochronne

	Dla grupy 4 złączek (opakowanie 10 szt.)	Dla grupy 5 złączek (opakowanie 10 szt.)
Symbol: „Błyskawica“	G 520026	G 620026
Tekst: „Pod napięciem również przy wyłączonym wyłączniku głównym”	G 512426	G 612426
Tekst: „Pod napięciem z zewnętrznego źródła“	G 512126	G 612126

Wykonanie

Obudowa izolacyjna	Poliamid (PA), palność V0, bez halogenów
Cześć przewodząca	Mosiądz (powlekany galwanicznie Sn)
Cześć mocująca	Stal ulepszona cieplnie (powlekana galwanicznie)

RS 4

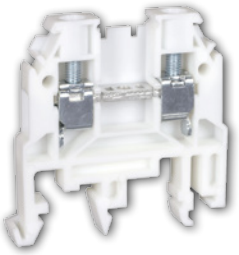

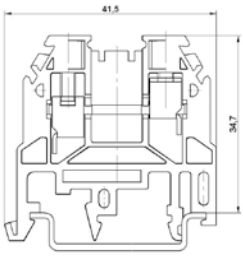

Akcesoria

Zworki śrubowe	Numer katalogowy
2-torowe	C 134112
3-torowe	C 134212
4-torowe	C 134312
10-torowe	C 134912
Grzebienie połączeniowe	
2-torowy żółty	C 431117
3-torowy żółty	C 431217
24-torowy żółty	C 438017
Gniazdo pomiarowe	C 235010
Gniazdo do ZP 4 A	C 634010
Osłona z etykietą (dla pojedynczych złączek)	G 412509
Uchwyt etykiety	G 310000

Nr katalogowy złączki w/g koloru

biała	A 431111
jasno niebieska	A 431121
ciemno niebieska	A 431131
beżowa GOBI	A 431141
brązowa czek.	A 431151
czerwona	A 431161
pomarańczowa	A 431171
czarna	A 431181
fioletowa	A 431191
szara	A 431211
zielona	A 431251
żółta	A 431261

Wykonanie

Obudowa izolacyjna	Poliamid (PA), palność V0, bez halogenów
Cześć przewodząca	Miedź (powlekany galwanicznie Sn)
Cześć mocująca	Stal ulepszona cieplnie (powlekana galwanicznie)

Dane podstawowe

Przekrój znamionowy przewodu [mm²]	4
Prąd znamionowy [A]*	32
Wytrzymałość na zwarcie [A]	480
Maksymalne napięcie eksploatacyjne [V]	1000
Napięcie znamionowe izolacji Ui [V]	1000
Znamionowe napięcie udarowe U(imp) [kV]	6
Stopień zanieczyszczenia (zgodnie z ČSN EN 60947-7-1, art.7.1.3)	2
IP	20
Badania	IEC 60947-7-1
Rodzaj łączenia / końcówka wkrętaka (krzyżowa/płaska)	śrubowe / PH0 / 0,5 x 3
Liczba przyłączy	2
Śruba mocująca	M3x7
Moment dokręcania [Nm]	0,5
Wymiary	
Szerokość [mm]	6
Wysokość [mm]	40,5
Długość [mm]	41,5
Ciężar [g]	7,7

Zakres parametrów mocowanych przewodów

Minimalny przekrój przewodu [mm²]	0,5
Maksymalny przekrój przewodu [mm²]	6
Drut [mm²]	0,5÷6
Sztywna linka [mm²]	0,5÷6
Elastyczna linka [mm²]	0,5÷4
2 x Drut, elastyczna linka [mm²]	0,5÷2,5
2 x Drut, sztywna linka, elastyczna linka [mm²]	0,5÷1,5
3 x Drut, elastyczna linka [mm²]	0,5÷1
Maksymalna średnica 1 przewodu z elastycznej linki i z izolowaną tuleją [mm]	2,5
Minimalna długość odizolowanego przewodu [mm]	9

Dodatkowe dane techniczne

Liczba przyłączy	2
Liczba pięter złączki	1
Konieczność zastosowania przegrody końcowej	tak
Sposób montażu	na szynie DIN
Szyna montażowa	TH 15 x 5,5, TH 35 x 15, TH 35 x 7,5, G32

Przegrody

	końcowa	środkowa
biała	B 621111	B 621112
jasno niebieska	B 621121	B 621122
ciemno niebieska	B 621131	B 621132
beżowa GOBI	B 621141	B 621142
brązowa czek.	B 621151	B 621152
czerwona	B 621161	B 621162
pomarańczowa	B 621171	B 621172
czarna	B 621181	B 621182
fioletowa	B 621191	B 621192
szara	B 621211	B 621212
zielona	B 921251	B 621252
żółta	B 921261	B 921262

* Maksymalny prąd obciążenia dla zworek RS 4 w przypadku zastosowania mostka grzebieniowego wynosi max. 24 A.

Oznaczenia złączek

Pasek niedzielony, bez napisu	G 120009 (1 szt. = 20 pasków o dł. 50 cm)
Pasek niedzielony, z napisem	G 110009
Pasek dzielony, bez napisu	G 140009
Pasek dzielony, z napisem	G 130009
Samoprzylepna etykieta z nadrukiem	J 461100 (RSA 2,5 A - RSA 6A)
Folia samoprzylepna	J 462100

Informacje dot. Złączki RS 4

Złączka RS 4 jest nowym typem złączki RSA 4 A.
Różnica polega na zmianie wymiarów złączki.
Szerokość: 6 mm (RSA 4 A: 6,6 mm)
Kształt bocznego obrysu złączki jest taki sam jak RSA 2,5 A

RSA 6 A

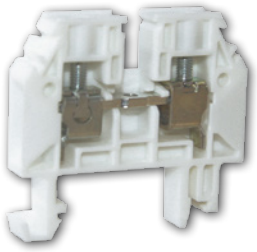

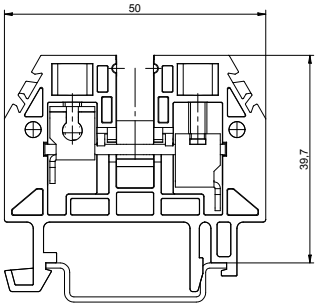

Wykonanie	
Obudowa izolacyjna	Poliamid (PA), palność V0, bez halogenów
Cześć przewodząca	Miedź (powlekany galwanicznie Sn)
Cześć mocująca	Stal ulepszona cieplnie (powlekana galwanicznie)

Akcesoria

Zworki śrubowe	Numer katalogowy
2-torowe	C 147102
3-torowe	C 147202
4-torowe	C 147302
10-torowe	C 147902

Zworki śrubowe tulejowe

2-torowe	C 147112
3-torowe	C 147212
4-torowe	C 147312
10-torowe	C 147912
Gniazdo pomiarowe	C 246020
Gniazdo do ZP 6 A	C 246020
Złącze zwierające ZP 6A	C 349129
Osłona z etykietą	G 410030
Uchwyt etykiety	G310000

Nr katalogowy złączki w/g koloru

biała	A 141111
jasno niebieska	A 141121
ciemno niebieska	A 141131
beżowa GOBI	A 141141
brązowa czek.	A 141151
czerwona	A 141161
pomarańczowa	A 141171
czarna	A 141181
fioletowa	A 141191
szara	A 141211
zielona	A 141251
żółta	A 141261

Dane podstawowe	
Przekrój znamionowy przewodu [mm²]	6
Prąd znamionowy [A]	41
Wytrzymałość na zwarcie [A]	720
Maksymalne napięcie eksploatacyjne [V]	1000
Napięcie znamionowe izolacji Ui [V]	1000
Znamionowe napięcie udarowe U(imp) [kV]	6
Stopień zanieczyszczenia (zgodnie z ČSN EN 60947-7-1, art.7.1.3)	2
IP	20
Badania	IEC 60947-7-1
Rodzaj łączenia / końcówka wkrętaka (krzyżowa/płaska)	śrubowe / PH 1 / 0,8 x 4
Liczba przyłączy	2
Śruba mocująca	M3,5 x 8,8
Moment dokręcania [Nm]	0,8
Szerokość / wysokość / długość [mm]	8 / 45,2 / 50
Ciężar [g]	14,2
Opakowanie (szt.)	100

Zakres parametrów mocowanych przewodów	
Minimalny przekrój przewodu [mm²]	0,5
Maksymalny przekrój przewodu [mm²]	10
Drut [mm²]	0,5 ÷ 10
Sztywna linka [mm²]	0,5 ÷ 10
Elastyczna linka [mm²]	0,5 ÷ 6
2 x Drut, sztywna linka, elastyczna linka [mm²]	2,5
3 x Drut, sztywna linka, elastyczna linka [mm²]	0,5 ÷ 1,5
Maksymalna średnica 1 przewodu z elastycznej linki i z izolowaną tuleją [mm]	6
Minimalna długość odizolowanego przewodu [mm]	12

Dodatkowe dane techniczne	
Liczba przyłączy	2
Liczba pięter złączki	1
Konieczność zastosowania przegrody końcowej	tak
Sposób montażu	na szynie DIN
Szyna montażowa	TH 35 x 7,5, TH 35 x 15

Przegrody	końcowa	środkowa
biała	B 641111	B 641112
jasno niebieska	B 641121	B 641122
ciemno niebieska	B 641131	B 641132
beżowa GOBI	B 641141	B 641142
brązowa czek.	B 641151	B 641152
czerwona	B 641161	B 641162
pomarańczowa	B 641171	B 641172
czarna	B 641181	B 641182
fioletowa	B 641191	B 641192
szara	B 641211	B 641212
zielona	B 941251	-
żółta	B 941261	-

Oznaczenia złączek	
Pasek niedzielony, bez napisu	G 120000 (1 szt. = 20 pasków o dł. 50 cm)
Pasek niedzielony, z napisem	G 110032
Pasek dzielony, bez napisu	G 140032
Pasek dzielony, z napisem	G 130032
Samoprzylepna etykieta z nadrukiem	J 461100 (RSA 2,5 A - RSA 6A)
Folia samoprzylepna	J 462100

Uwaga:
Aby zachować zgodność z przepisami i wymogami bezpieczeństwa należy podczas instalowania złączek RSA 6 A i RSA 10 A zawsze używać przegród bocznych (zarówno między sobą jak w przypadku użycia tylko jednej złączki). Jeżeli przegrody nie zostaną włożone nastąpi skrócenie dystansu między złączkami i mostkiem. Różnica może wynieść w dalszej części listwy do 5 mm.

RSA 10 A

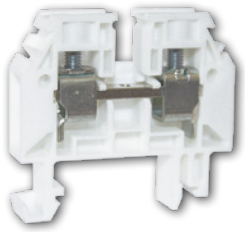

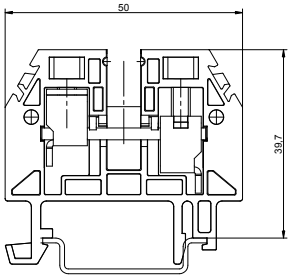

Wykonanie

Obudowa izolacyjna	Poliamid (PA), palność V0, bez halogenów
Cześć przewodząca	Miedź (powlekany galwanicznie Sn)
Cześć mocująca	Stal ulepszona cieplnie (powlekana galwanicznie)

Akcesoria

Zworki śrubowe tulejowe		Zworki śrubowe
2-torowe	C 157112	C 157110
3-torowe	C 157212	C 157210
4-torowe	C 157312	C 157310
10-torowe	C 157912	C 157910
Gniazdo pomiarowe	C 246020	
Osłona z etykietą	G 410030	
Uchwyt etykiety	G310000	

Nr katalogowy złączki w/g koloru

biała	A 151111
jasno niebieska	A 151121
ciemno niebieska	A 151131
beżowa GOBI	A 151141
brązowa czek.	A 151151
czerwona	A 151161
pomarańczowa	A 151171
czarna	A 151181
fioletowa	A 151191
szara	A 151211
zielona	A 151251
żółta	A 151261

Dane podstawowe

Przekrój znamionowy przewodu [mm²]	10
Prąd znamionowy [A]	57
Wytrzymałość na zwarcie [A]	1200
Maksymalne napięcie eksploatacyjne [V]	1000
Napięcie znamionowe izolacji Ui [V]	1000
Znamionowe napięcie udarowe U(imp) [kV]	6
Stopień zanieczyszczenia (zgodnie z ČSN EN 60947-7-1, art.7.1.3)	2
IP	20
Badania	IEC 60947-7-1
Rodzaj łączenia / końcówka wkrętaka (krzyżowa/płaska)	śrubowe / PH 2 / 0,8 x 4
Liczba przyłączy	2
Śruba mocująca	M4 x 8,8
Moment dokręcania [Nm]	1,2
Szerokość / wysokość / długość [mm]	10 / 45,2 / 50
Ciężar [g]	19,1
Opakowanie (szt.)	50

Zakres parametrów mocowanych przewodów

Minimalny przekrój przewodu [mm²]	1,5
Maksymalny przekrój przewodu [mm²]	16
Drut [mm²]	1,5 ÷ 16
Sztywna linka [mm²]	1,5 ÷ 16
Elastyczna linka [mm²]	1,5 ÷ 10
2 x Drut, sztywna linka, elastyczna linka [mm²]	1,5 ÷ 4
3 x Drut, sztywna linka, elastyczna linka [mm²]	1,5 ÷ 2,5
Maksymalna średnica 1 przewodu z elastycznej linki i z izolowaną tuleją [mm]	10
Minimalna długość odizolowanego przewodu [mm]	12

Dodatkowe dane techniczne

Liczba przyłączy	2
Liczba pięter złączki	1
Konieczność zastosowania przegrody końcowej	tak
Sposób montażu	na szynie DIN
Szyna montażowa	TH 35 x 7,5, TH 35 x 15

Przegrody

	końcowa	środkowa
biała	B 641111	B 641112
jasno niebieska	B 641121	B 641122
ciemno niebieska	B 641131	B 641132
beżowa GOBI	B 641141	B 641142
brązowa czek.	B 641151	B 641152
czerwona	B 641161	B 641162
pomarańczowa	B 641171	B 641172
czarna	B 641181	B 641182
fioletowa	B 641191	B 641192
szara	B 641211	B 641212
zielona	B 941251	-
żółta	B 941261	-

Oznaczenia złączek

Pasek niedzielony, bez napisu	G 120000 (1 szt. = 20 pasków o dł. 50 cm)
Pasek niedzielony, z napisem	G 110042
Pasek dzielony, bez napisu	G 140042
Pasek dzielony, z napisem	G 130042
Samoprzylepna etykieta z nadrukiem	J 461200 (RSA 10 A - RSA 70A)
Folia samoprzylepna	J 462100

Uwaga:
Aby zachować zgodność z przepisami i wymogami bezpieczeństwa należy podczas instalowania złączek RSA 6 A i RSA 10 A zawsze używać przegród bocznych (zarówno między sobą jak w przypadku użycia tylko jednej złączki). Jeżeli przegrody nie zostaną włożone nastąpi skrócenie dystansu między złączkami i mostkiem. Róznica może wynieść w dalszej części listwy do 5 mm.

RSA 16 A

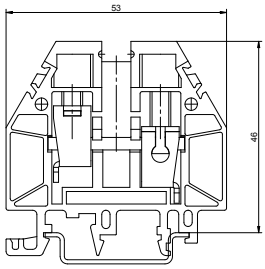

Wykonanie	
Obudowa izolacyjna	Poliamid (PA), palność V0, bez halogenów
Cześć przewodząca	Miedź (powlekany galwanicznie Sn)
Cześć mocująca	Stal ulepszona cieplnie (powlekana galwanicznie)

Akcesoria	
Zworki śrubowe	**Numer katalogowy**
2-torowe	C 167111
3-torowe	C 167211
Gniazdo pomiarowe	C 267020
Osłona z etykietą	G 410056
Uchwyt etykiety	G310000

Nr katalogowy złączki w/g koloru		
biała		A 161116
jasno niebieska		A 161126
ciemno niebieska		A 161136
beżowa GOBI		A 161146
brązowa czek.		A 161156
czerwona		A 161166
pomarańczowa		A 161176
czarna		A 161186
fioletowa		A 161196
szara		A 161216
zielona		A 861256
żółta		A 861266

Dane podstawowe	
Przekrój znamionowy przewodu [mm²]	16
Prąd znamionowy [A]	76
Wytrzymałość na zwarcie [A]	1920
Maksymalne napięcie eksploatacyjne [V]	1000
Napięcie znamionowe izolacji Ui [V]	1000
Znamionowe napięcie udarowe U(imp) [kV]	4
Stopień zanieczyszczenia (zgodnie z ČSN EN 60947-7-1, art.7.1.3)	2
IP	20
Badania	IEC 60947-7-1
Rodzaj łączenia / końcówka wkrętaka (krzyżowa/płaska)	śrubowe / PH 2 / 0,8 x 4
Liczba przyłączy	2
Śruba mocująca	M5 x 12
Moment dokręcania [Nm]	2
Szerokość / wysokość / długość [mm]	12,1 / 51,5 / 53
Ciężar [g]	27
Opakowanie (szt.)	50

Zakres parametrów mocowanych przewodów	
Minimalny przekrój przewodu [mm²]	1,5
Maksymalny przekrój przewodu [mm²]	25
Drut [mm²]	1,5 ÷ 16
Sztywna linka [mm²]	1,5 ÷ 25
Elastyczna linka [mm²]	1,5 ÷ 16
2 x Drut, sztywna linka, elastyczna linka [mm²]	1,5 ÷ 6
3 x Drut, sztywna linka, elastyczna linka [mm²]	1,5 ÷ 4
Maksymalna średnica 1 przewodu z elastycznej linki i z izolowaną tuleją [mm]	16
Minimalna długość odizolowanego przewodu [mm]	9,5

Dodatkowe dane techniczne	
Liczba przyłączy	2
Liczba pięter złączki	1
Konieczność zastosowania przegrody końcowej	tak
Sposób montażu	na szynie DIN
Szyna montażowa	TH 15 x 5,5, TH 35 x 15, TH 35 x 7,5, G 32

Przegrody		
	końcowa	środkowa
biała	B 661113	B 661114
jasno niebieska	B 661123	B 661124
ciemno niebieska	B 661133	B 661134
beżowa GOBI	B 661143	B 661144
brązowa czek.	B 661153	B 661154
czerwona	B 661163	B 661164
pomarańczowa	B 661173	B 661174
czarna	B 661183	B 661184
fioletowa	B 661193	B 661194
szara	B 661213	B 661214
zielona	B 961251	-
żółta	B 961261	-

Oznaczenia złączek	
Pasek niedzielony, bez napisu	G 120000 (1 szt. = 20 pasków o dł. 50 cm)
Pasek niedzielony, z napisem	G 110056
Pasek dzielony, bez napisu	G 140056
Pasek dzielony, z napisem	G 130056
Samoprzylepna etykieta z nadrukiem	J 461200 (RSA 10 A - RSA 70A)
Folia samoprzylepna	J 462100

RSA 35 A

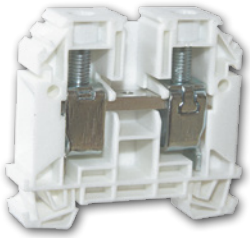

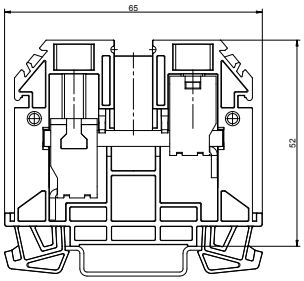

Wykonanie

Obudowa izolacyjna	Poliamid (PA), palność V0, bez halogenów
Cześć przewodząca	Miedź (powlekany galwanicznie Sn)
Cześć mocująca	Stal ulepszona cieplnie (powlekana galwanicznie)

Akcesoria

Zworki śrubowe	Numer katalogowy
2-torowe	C 177112
3-torowe	C 177212
Gniazdo pomiarowe	C 277020
Osłona z etykietą	G 412566
Osłonka boczna	G 420066
Uchwyt etykiety	G310000

Uwaga: Przy użyciu osłony bocznej i etykiety ochronnej gwarantujemy stopień ochrony IP 20 dla zacisku RSA 35 A (przy podłączeniu przewodu o przekroju 16 mm² i więcej do zapewnienia stopnia ochrony IP 20 nie jest wymagana osłona boczna, wystarczy etykieta ochronna).

Nr katalogowy złączki w/g koloru

biała	A 171111
jasno niebieska	A 171121
ciemno niebieska	A 171131
beżowa GOBI	A 171141
brązowa czek.	A 171151
czerwona	A 171161
pomarańczowa	A 171171
czarna	A 171181
fioletowa	A 171191
szara	A 171211
zielona	A 871250
żółta	A 871260

Dane podstawowe

Przekrój znamionowy przewodu [mm²]	35
Prąd znamionowy [A]	125
Wytrzymałość na zwarcie [A]	4200
Maksymalne napięcie eksploatacyjne [V]	1000
Napięcie znamionowe izolacji Ui [V]	1000
Znamionowe napięcie udarowe U(imp) [kV]	4
Stopień zanieczyszczenia (zgodnie z ČSN EN 60947-7-1, art.7.1.3)	2
IP	10
Badania	IEC 60947-7-1
Rodzaj łączenia / końcówka wkrętaka (krzyżowa/płaska)	śrubowe / inbus nr 3
Liczba przyłączy	2
Śruba mocująca	M6 x 15,2
Moment dokręcania [Nm]	2,5
Szerokość / wysokość / długość [mm]	16,5 / 58,9 / 65
Ciężar [g]	54,7
Opakowanie (szt.)	20

Zakres parametrów mocowanych przewodów

Minimalny przekrój przewodu [mm²]	2,5
Maksymalny przekrój przewodu [mm²]	50
Drut [mm²]	2,5 ÷ 35
Sztywna linka [mm²]	4 ÷ 50
Elastyczna linka [mm²]	4 ÷ 35
2 x Drut, sztywna linka, elastyczna linka [mm²]	2,5 ÷ 16
3 x Drut, sztywna linka, elastyczna linka [mm²]	2,5 ÷ 10
Maksymalna średnica 1 przewodu z elastycznej linki i z izolowaną tuleją [mm]	35
Minimalna długość odizolowanego przewodu [mm]	15

Dodatkowe dane techniczne

Liczba przyłączy	2
Liczba pięter złączki	1
Konieczność zastosowania przegrody końcowej	tak
Sposób montażu	na szynie DIN
Szyna montażowa	TH 35 x 7,5, TH 35 x 15

Przegrody

	końcowa	środkowa
biała	B 671111	B 671112
jasno niebieska	B 671121	B 671122
ciemno niebieska	B 671131	B 671132
beżowa GOBI	B 671141	B 671142
brązowa czek.	B 671151	B 671152
czerwona	B 671161	B 671162
pomarańczowa	B 671171	B 671172
czarna	B 671181	B 671182
fioletowa	B 671191	B 671192
szara	B 671211	B 671212
zielona	B 971251	-
żółta	B 971261	-

Oznaczenia złączek

Pasek niedzielony, bez napisu	G 120000 (1 szt. = 20 pasków o dł. 50 cm)
Pasek niedzielony, z napisem	G 110066
Pasek dzielony, bez napisu	G 140066
Pasek dzielony, z napisem	G 130066
Samoprzylepna etykieta z nadrukiem	J 461200 (RSA 10 A - RSA 70A)
Folia samoprzylepna	J 462100

RSA 70 A

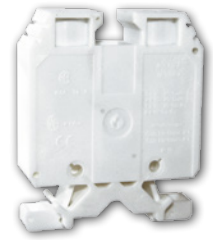

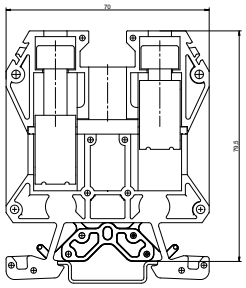

Wykonanie

Obudowa izolacyjna	Poliamid (PA), palność V0, bez halogenów
Cześć przewodząca	Mosiądz (powlekany galwanicznie Sn)
Cześć mocująca	Stal ulepszona cieplnie (powlekana galwanicznie)

Akcesoria

Zworki śrubowe	Numer katalogowy
2-torowy	C 191110
Osłona z etykietą	G 420070
Uchwyt etykiety	G310000

Nr katalogowy złączki w/g koloru

biała	A 181111
jasno niebieska	A 181121
ciemno niebieska	A 181131
beżowa GOBI	A 181141
brązowa czek.	A 181151
czerwona	A 181161
pomarańczowa	A 181171
czarna	A 181181
fioletowa	A 181191
szara	A 181211
zielona	A 581241
żółta	A 581261

Dane podstawowe

Przekrój znamionowy przewodu [mm^2]	70
Prąd znamionowy [A]	192
Wytrzymałość na zwarcie [A]	8400
Maksymalne napięcie eksploatacyjne [V]	1000
Napięcie znamionowe izolacji Ui [V]	1000
Znamionowe napięcie udarowe U(imp) [kV]	4
Stopień zanieczyszczenia (zgodnie z ČSN EN 60947-7-1, art.7.1.3)	2
IP	10
Badania	IEC 60947-7-1
Rodzaj łączenia / końcówka wkrętaka (krzyżowa/płaska)	śrubowe / inbus nr 6
Liczba przyłączy	2
Śruba mocująca	M8 x 20
Moment dokręcania [Nm]	6
Szerokość / wysokość / długość [mm]	24 / 85 / 70
Ciężar [g]	139
Opakowanie (szt.)	10

Zakres parametrów mocowanych przewodów

Minimalny przekrój przewodu [mm^2]	10
Maksymalny przekrój przewodu [mm^2]	95
Drut [mm^2]	10 ÷ 16
Sztywna linka [mm^2]	25 ÷ 95
Elastyczna linka [mm^2]	16 ÷ 70
2 x Drut, linka [mm^2]	10 ÷ 16
2 x Sztywna linka [mm^2]	25
2 x Elastyczna linka [mm^2]	16
Maksymalna średnica 1 przewodu z elastycznej linki i z izolowaną tuleją [mm]	70
Minimalna długość odizolowanego przewodu [mm]	18

Dodatkowe dane techniczne

Liczba przyłączy	2
Liczba pięter złączki	1
Konieczność zastosowania przegrody końcowej	nie
Sposób montażu	na szynie DIN
Szyna montażowa	TH 35 x 7,5,TH 35 x 15

Oznaczenia złączek

Pasek niedzielony, bez napisu	G 120000 (1 szt. = 20 pasków o dł. 50 cm)
Pasek niedzielony, z napisem	G 110070
Pasek dzielony, bez napisu	G 140070
Pasek dzielony, z napisem	G 130070
Samoprzylepna etykieta z nadrukiem	J 461200 (RSA 10 A - RSA 70A)
Folia samoprzylepna	J 462100

JEDNOTOROWE ZŁĄCZKI SZEREGOWE SERII RSA PE

Zastosowanie

Produkty te przeznaczone są do łączenia przewodów ochronnych w układach TN-C, TN-S. Ich konstrukcja opiera się na przewodzącym połączeniu przewodu ochronnego z listwą nośną TH 35x7,5 i TH 35x15 stalową, powleczoną galwanicznie. Połączenie przewodzące gwarantuje styk, pod warunkiem przestrzegania instrukcji montażu, dostarczonej razem z produktem. Wszystkie typy zacisków RSA PE mają takie same wymiary (długość i wysokość) jak podstawowe typy zacisków RSA. Zaciski są testowane zgodnie z normą ČSN EN 60 947-7-2.

Konstrukcja

Konstrukcja zacisków szeregowych tego typu jest podobna do podstawowych zacisków RSA. Izolowany korpus, w odróżnieniu od podstawowych typów, składa się z dwóch kolorowych części, zielonej i żółtej. Zacisk jest dzięki temu zamknięty z obu stron. Integralność obu części zacisku zapewniają odpowiednie trzpienie lub w ulepszonych typach specjalne zapadki. Połączenie przewodzące z listwą DIN jest zapewnione dzięki stykowi szczękowemu, który dociska się przy pomocy środkowej śruby, umieszczonej pomiędzy bocznymi śrubami, służącymi do dociśnięcia przewodu. Listwy nośne można wykorzystać jako listwy zaciskowe w funkcji PEN wyłącznie w przypadku, jeżeli listwa jest wykonana z materiału Cu, a średnica przewodu Cu wynosi 10 mm² i więcej. Listwę stalową, ocynkowaną galwanicznie i pasywowaną chromianem można wykorzystać wyłącznie w funkcji PE.

RSA PE 2,5 A

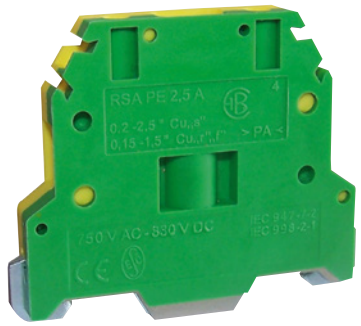

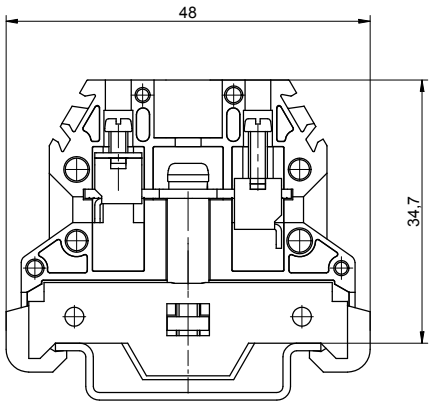

Wykonanie	
Obudowa izolacyjna	Poliamid (PA), palność V0, bez halogenów
Cześć przewodząca	Mosiądz (powlekany galwanicznie Sn)
Cześć mocująca	Stal ulepszona cieplnie (powlekana galwanicznie)

Oznaczenia złączek*	
Pasek niedzielony, bez opisu	G 120000 (1 szt. = 20 pasków o dł. 50 cm)
Pasek niedzielony, z opisem	G 110097
Pasek dzielony, bez opisu	G 140097
Pasek dzielony, z opisem	G 130097

* Uwaga Jeśli do zamawiania nie skorzysta się z oferowanego specjalnego interfejsu internetowego, konieczne jest dokładne określnie danych zamówienia, najlepiej w formie graficznej. Opis dla RSA 6 A niedzielony, poziomy, 30 szt. wg schematu: nr zamówienia G 110032: L1/L2/L3/N/PE/PEN/0101/011/012/013/013/014/A1/A2

Numer katalogowy	
zielono-zółta	A 521230

Dane podstawowe	
Przekrój znamionowy przewodu [mm^2]	2,5
Wytrzymałość na zwarcie [A]	300
Znamionowe napięcie udarowe U(imp) [kV]	4
Stopień zanieczyszczenia (zgodnie z ČSN EN 60947-7-1, art.7.1.3)	2
Badania	IEC 60947-7-2
Rodzaj łączenia / końcówka wkrętaka (krzyżowa/płaska)	śrubowe / PH 0 / 0,5 x 3
Liczba przyłączy	2
Śruba mocująca	M2,5 x 7,6
Moment dokręcania [Nm]	0,4 - 0,6
Szerokość / wysokość / długość [mm]	7 / 40,5 / 48
Ciężar (g)	24
Opakowanie (szt.)	20

Zakres parametrów mocowanych przewodów	
Minimalny przekrój przewodu [mm^2]	0,2
Maksymalny przekrój przewodu [mm^2]	2,5
Drut [mm^2]	0,2 ÷ 2,5
Sztywna linka [mm^2]	0,5 ÷ 2,5
Elastyczna linka [mm^2]	0,2 ÷ 2,5
Maksymalna średnica 1 przewodu z elastycznej linki i z izolowaną tuleją [mm]	1,5
Minimalna długość odizolowanego przewodu [mm]	6,5
Maksymalna zewnętrzna średnica tulei	2,6
Zalecana długość tulei	7

Dodatkowe dane techniczne	
Liczba przyłączy	2
Liczba pięter złączki	1
Konieczność zastosowania przegrody końcowej	nie
Sposób montażu	na szynie DIN
Śruba do montażu na szynie / końcówka wkrętaka (krzyżowy/płaski)	M3 x 21 / PH 0 / 0,5 x 3
Moment dokręcania śruby przy mocowaniu do szyny [Nm]	0,5
Szyna montażowa	TH 35 x 15, TH 35 x 7,5

RSA PE 4 A

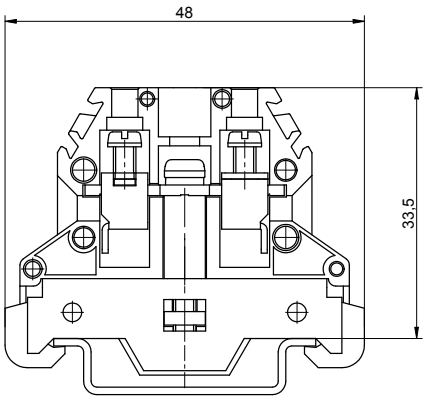

Wykonanie	
Obudowa izolacyjna	Poliamid (PA), palność V0, bez halogenów
Cześć przewodząca	Mosiądz (powlekany galwanicznie Sn)
Cześć mocująca	Stal ulepszona cieplnie (powlekana galwanicznie)

Oznaczenia złączek *	
Pasek niedzielony, bez opisu	G 120000 (1 szt. = 20 pasków o dł. 50 cm)
Pasek niedzielony, z opisem	G 110030
Pasek dzielony, bez opisu	G 140030
Pasek dzielony, z opisem	G 130030

Numer katalogowy	
zielono-żółta	A 531231

Dane podstawowe	
Przekrój znamionowy przewodu [mm²]	4
Wytrzymałość na zwarcie [A]	480
Znamionowe napięcie udarowe U(imp) [kV]	4
Stopień zanieczyszczenia (zgodnie z ČSN EN 60947-7-1, art.7.1.3)	2
Badania	IEC 60947-7-2
Rodzaj łączenia / końcówka wkrętaka (krzyżowa/płaska)	śrubowe / PH 0 / 0,5 x 3
Liczba przyłączy	2
Śruba mocująca	M3 x 5,1
Moment dokręcania [Nm]	0,5
Szerokość / wysokość / długość [mm]	7,4 / 39,4 / 48
Ciężar (g)	26
Opakowanie (szt.)	20

Zakres parametrów mocowanych przewodów	
Minimalny przekrój przewodu [mm²]	0,5
Maksymalny przekrój przewodu [mm²]	6
Drut [mm²]	0,5 ÷ 6
Sztywna linka [mm²]	0,5 ÷ 4
Elastyczna linka [mm²]	0,5 ÷ 4
Maksymalna średnica 1 przewodu z elastycznej linki i z izolowaną tuleją [mm]	2,5
Minimalna długość odizolowanego przewodu [mm]	9,5
Maksymalna zewnętrzna średnica tulei	3,6
Zalecana długość tulei	10

Dodatkowe dane techniczne	
Liczba przyłączy	2
Liczba pięter złączki	1
Konieczność zastosowania przegrody końcowej	nie
Sposób montażu	na szynie DIN
Śruba do montażu na szynie / końcówka wkrętaka (krzyżowy/płaski)	M3 x 21 / PH 0 / 0,5 x 3
Moment dokręcania śruby przy mocowaniu do szyny [Nm]	0,5
Szyna montażowa	TH 35 x 15, TH 35 x 7,5

RPEN4 - Mostek rozdzielający PEN

Dane podstawowe	
Zakres podłączenia przewodu PEN	1 x Cu (sztywny) 2,5 ÷ 6 mm² 1 x Cu (elastyczny) 2,5 ÷ 6 mm²
Moment dokręcania	0,8 Nm
Maksymalny prąd przewodu PEN/N	In = 32 A
Numer do zamawiania	I337107

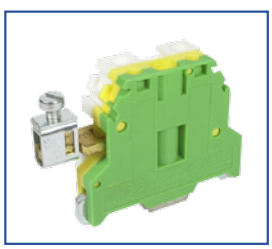

*Uwaga Jeśli do zamawiania nie skorzysta się z oferowanego specjalnego interfejsu internetowego, konieczne jest dokładne określnie danych zamówienia, najlepiej w formie graficznej. Opis dla RSA 6 A niedzielony, poziomy, 30 szt. wg schematu: nr zamówienia G 110032: L1/L2/L3/N/PE/PEN/0101/011/012/013/013/014/A1/A2

RPEN4 - Mostek rozdzielający PEN

Mostek PEN służy do rozdzielenia przewodu PEN na PE i N, ew. zestawu TNC na TNS. Mostek PEN wkłada się do dwóch odpowiednich złączek (RSA 4 A i RSA PE 4 A) w zależności od mostka. W celu podłączenia przewodu PE należy zastosować złączkę PE typu RSA PE 4 A, do przewodu N złączkę RSA 4 A jasno niebieska (wskazane jest aby złączkę RSA 4 A uzupełnić o przegrodę środkową lub końcową, w zależności od warunków instalacji). Mostek nie jest przeznaczony do rozdzielania części instalacji znajdujących się pod napięciem. ❶

❶ Przewodząca cześć jest przeznaczona do tego, aby przy normalnej eksploatacji była pod napięciem, łącznie z przewodem zerowym, ale zgodnie z umową nie obejmuje przewodu PEN, przewodu PEM lub przewodu PEL. Źródło: ČSN IEC 60050-826

RS PE 4

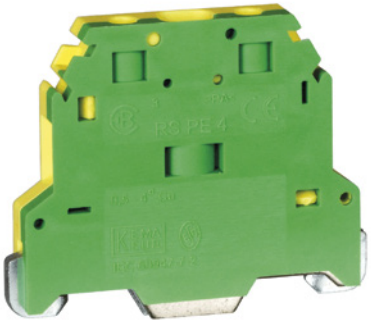

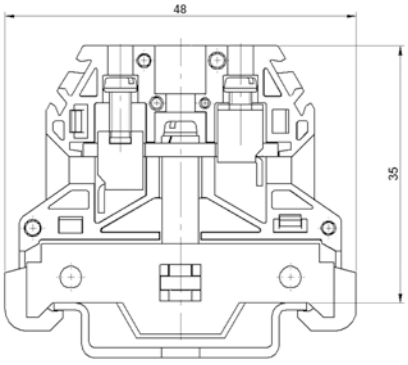

Oznaczenia złączek	
Pasek niedzielony, bez opisu	G 120002 (1 szt. = 20 pasków o dł. 50 cm)
Pasek niedzielony, z opisem	G 110002
Pasek dzielony, bez opisu	G 140002
Pasek dzielony, z opisem	G 130002
Samoprzylepna etykieta z nadrukiem	J 461100 (RSA 2,5 A - RSA 6A)
Folia samoprzylepna	J 462100

Numer katalogowy	
zielono-żółta	A 531241

Uwaga: Jeśli do zamawiania nie skorzysta się z oferowanego specjalnego interfejsu internetowego, konieczne jest dokładne określnie danych zamówienia, najlepiej w formie graficznej. Opis dla RSA 6 A niedzielony, poziomy, 30 szt. wg schematu : nr zamówienia G 110032: L1/L2/L3/N/PE/PEN/0101/011/012/013/013/014/A1/A2

Informacje dot. Złączki RS PE 4

Złączka RS PE 4 jest nowym typem złączki RSA PE 4 A. Różnica polega na zmianie wymiarów złączki.
Szerokość: 7 mm (RSA PE 4 A: 7,4 mm)
Kształt bocznego obrysu złączk jest taki sam jak RSA PE 2,5 A.

RPEN4 - Mostek rozdzielający PEN

Dane podstawowe	
Zakres podłączenia przewodu PEN	1 x Cu (sztywny) 2,5 ÷ 6 mm² 1 x Cu (elastyczny) 2,5 ÷ 6 mm²
Moment dokręcania	0,8 Nm
Maksymalny prąd przewodu PEN/N	In = 32 A
Numer katalogowy	I337107

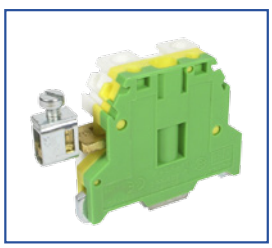

Dane podstawowe	
Przekrój znamionowy przewodu [mm²]	4
Wytrzymałość na zwarcie [A]	480
Znamionowe napięcie udarowe U(imp) [kV]	4
Stopień zanieczyszczenia (zgodnie z ČSN EN 60947-7-1, art.7.1.3)	2
Badania	IEC 60947-7-2
Rodzaj łączenia / końcówka wkrętaka (krzyżowa/płaska)	śrubowe / PH 0 / 0,5 x 3
Liczba przyłączy	2
Śruba mocująca	M3 x 7
Moment dokręcania [Nm]	0,5
Szerokość [mm]	7
Wysokość [mm]	40,5
Długość [mm]	48
Ciężar [g]	25,5

Zakres parametrów mocowanych przewodów	
Minimalny przekrój przewodu [mm²]	0,5
Maksymalny przekrój przewodu [mm²]	6
Drut [mm²]	0,5 - 6
Sztywna linka [mm²]	0,5 - 4
Elastyczna linka [mm²]	0,5 - 4
Maksymalna średnica 1 przewodu z elastycznej linki i z izolowaną tuleją [mm]	2,5
Minimalna długość odizolowanego przewodu [mm]	10
Maksymalna zewnętrzna średnica tulei	10
Zalecana długość tulei	3,3

Dodatkowe dane techniczne	
Liczba przyłączy	2
Liczba pięter złączki	1
Konieczność zastosowania przegrody końcowej	nie
Sposób montażu	na szynie DIN
Śruba do montażu na szynie / końcówka wkrętaka (krzyżowy/płaski)	M3 x 22,5 / PH 0 / 0,5 x 3
Moment dokręcania śruby przy mocowaniu do szyny [Nm]	0,5
Szyna montażowa	TH 35-15, TH 35-7,5

RPEN4 - Mostek rozdzielający PEN

Mostek PEN służy do rozdzielenia przewodu PEN na PE i N, ew. zestawu TNC na TNS. Mostek PEN wkłada się do dwóch odpowiednich złączek (RSA 4 A i RSA PE 4 A) w zależności od mostka. W celu podłączenia przewodu PE należy zastosować złączkę PE typu RSA PE 4 A, do przewodu N złączkę RSA 4 A jasno niebieska (wskazane jest aby złączkę RSA 4 A uzupełnić o przegrodę środkową lub końcową, w zależności od warunków instalacji). Mostek nie jest przeznaczony do rozdzielania części instalacji znajdujących się pod napięciem. ❶

❶ Przewodząca cześć jest przeznaczona do tego, aby przy normalnej eksploatacji była pod napięciem, łącznie z przewodem zerowym, ale zgodnie z umową nie obejmuje przewodu PEN, przewodu PEM lub przewodu PEL. Źródło: ČSN IEC 60050-826

RSA PE 6 A

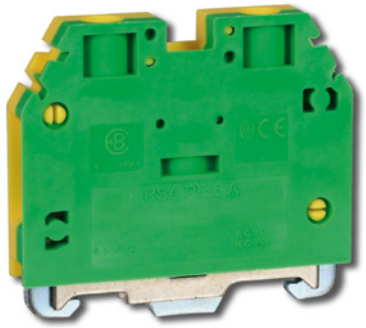

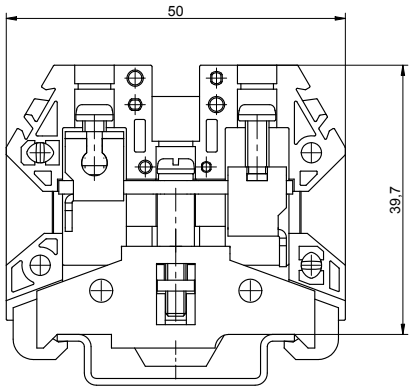

Wykonanie

Obudowa izolacyjna	Poliamid (PA), palność V0, bez halogenów
Cześć przewodząca	Miedź (pokryta galwanicznie Sn)
Cześć mocująca	Stal ulepszona cieplnie (powlekana galwanicznie)

Oznaczenia złączek

Pasek niedzielony, bez opisu	G 120000 (1 szt. = 20 pasków o dł. 50 cm)
Pasek niedzielony, z opisem	G 110032
Pasek dzielony, bez opisu	G 140032
Pasek dzielony, z opisem	G 130032

* Uwaga: Jeśli do zamawiania nie skorzysta się z oferowanego specjalnego interfejsu internetowego, konieczne jest dokładne określnie danych zamówienia, najlepiej w formie graficznej. Opis dla RSA 6 A niedzielony, poziomy, 30 szt. wg schematu: nr zamówienia G 110032: L1/L2/L3/N/PE/PEN/0101/011/012/013/013/014/A1/A2

Numer katalogowy

zielono-zółta	A 541231

Dane podstawowe

Przekrój znamionowy przewodu [mm²]	6
Wytrzymałość na zwarcie [A]	720
Znamionowe napięcie udarowe U(imp) [kV]	4
Stopień zanieczyszczenia (zgodnie z ČSN EN 60947-7-1, art.7.1.3)	2
Badania	IEC 60947-7-2
Rodzaj łączenia / końcówka wkrętaka (krzyżowa/płaska)	śrubowe / PH 1 / 0,8 x 4
Liczba przyłączy	2
Śruba mocująca	M3,5 x 8,8
Moment dokręcania [Nm]	0,8
Szerokość / wysokość / długość [mm]	8 / 44,4 / 50
Ciężar (g)	32,6
Opakowanie (szt.)	20

Zakres parametrów mocowanych przewodów

Minimalny przekrój przewodu [mm²]	0,5
Maksymalny przekrój przewodu [mm²]	10
Drut [mm²]	0,5 ÷ 10
Sztywna linka [mm²]	0,5 ÷ 10
Elastyczna linka [mm²]	0,5 ÷ 6
Maksymalna średnica 1 przewodu z elastycznej linki i z izolowaną tuleją [mm]	6
Minimalna długość odizolowanego przewodu [mm]	12
Maksymalna zewnętrzna średnica tulei	4
Zalecana długość tulei	12

Dodatkowe dane techniczne

Liczba przyłączy	2
Liczba pięter złączki	1
Konieczność zastosowania przegrody końcowej	nie
Sposób montażu	na szynie DIN
Śruba do montażu na szynie / końcówka wkrętaka (krzyżowy/płaski)	M3 x 21 / PH 1 / 0,5 x 3
Moment dokręcania śruby przy mocowaniu do szyny [Nm]	0,5
Szyna montażowa	TH 35 x 15, TH 35 x 7,5

RPEN6 - Mostek rozdzielający PEN

Dane podstawowe

Zakres podłączenia przewodu PEN	1 x Cu (sztywny) 2,5 ÷ 10 mm² 1 x Cu (elastyczny) 2,5 ÷ 6 mm²
Moment dokręcania	0,8 Nm
Maksymalny prąd przewodu PEN/N	In = 41 A
Numer do zamawiania	I337207

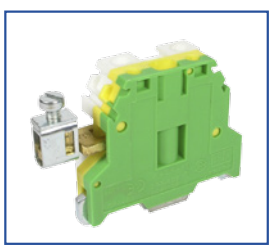

RPEN6 - Mostek rozdzielający PEN

Mostek PEN służy do rozdzielenia przewodu PEN na PE i N, ew. zestawu TNC na TNS. Mostek PEN wkłada się do dwóch odpowiednich złączek (RSA 6 A i RSA PE 6 A) w zależności od mostka. W celu podłączenia przewodu PE należy zastosować złączkę PE typu RSA PE 6 A, do przewodu N złączkę RSA 6 A jasno niebieska (wskazane jest aby złączkę RSA 6 A uzupełnić o przegrodę środkową lub końcową, w zależności od warunków instalacji). Mostek nie jest przeznaczony do rozdzielania części instalacji znajdujących się pod napięciem. ❶

❶ Przewodząca cześć jest przeznaczona do tego, aby przy normalnej eksploatacji była pod napięciem, łącznie z przewodem zerowym, ale zgodnie z umową nie obejmuje przewodu PEN, przewodu PEM lub przewodu PEL. Źródło: ČSN IEC 60050-826

RSA PE 10 A

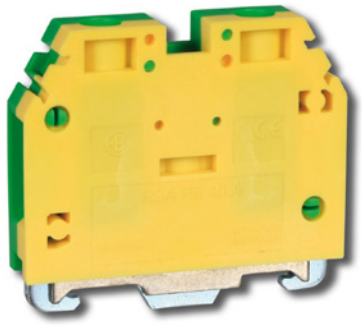

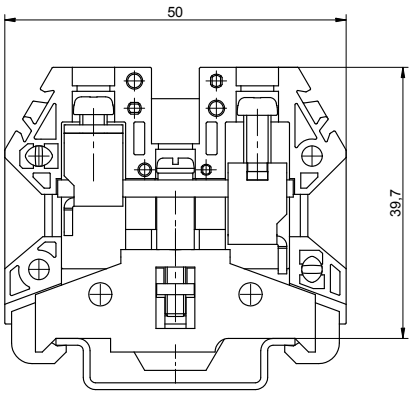

Wykonanie	
Obudowa izolacyjna	Poliamid (PA), palność V0, bez halogenów
Cześć przewodząca	Miedź (pokryta galwanicznie Sn)
Cześć mocująca	Stal ulepszona cieplnie (powlekana galwanicznie)

Oznaczenia złączek	
Pasek niedzielony, bez opisu	G 120000 (1 szt. = 20 pasków o dł. 50 cm)
Pasek niedzielony, z opisem	G 110042
Pasek dzielony, bez opisu	G 140042
Pasek dzielony, z opisem	G 130042

* Uwaga: Jeśli do zamawiania nie skorzysta się z oferowanego specjalnego interfejsu internetowego, konieczne jest dokładne określnie danych zamówienia, najlepiej w formie graficznej. Opis dla RSA 6 A niedzielony, poziomy, 30 szt. wg schematu: nr zamówienia G 110032: L1/L2/L3/N/PE/PEN/0101/011/012/013/013/014/A1/A2

Numer katalogowy	
zielono-żółta	A 551231

Dane podstawowe	
Przekrój znamionowy przewodu [mm²]	10
Wytrzymałość na zwarcie [A]	1200
Znamionowe napięcie udarowe U(imp) [kV]	4
Stopień zanieczyszczenia (zgodnie z ČSN EN 60947-7-1, art.7.1.3)	2
Badania	IEC 60947-7-2
Rodzaj łączenia / końcówka wkrętaka (krzyżowa/płaska)	śrubowe / PH 1 / 0,8 x 4
Liczba przyłączy	2
Śruba mocująca	M4 x 8,8
Moment dokręcania [Nm]	1,2
Szerokość / wysokość / długość [mm]	10 / 44,4 / 50
Ciężar (g)	38,7
Opakowanie (szt.)	20

Zakres parametrów mocowanych przewodów	
Minimalny przekrój przewodu [mm²]	1,5
Maksymalny przekrój przewodu [mm²]	16
Drut [mm²]	1,5 ÷ 16
Sztywna linka [mm²]	1,5 ÷ 16
Elastyczna linka [mm²]	1,5 ÷ 10
Maksymalna średnica 1 przewodu z elastycznej linki i z izolowaną tuleją [mm]	10
Minimalna długość odizolowanego przewodu [mm]	12
Maksymalna zewnętrzna średnica tulei	5
Zalecana długość tulei	12

Dodatkowe dane techniczne	
Liczba przyłączy	2
Liczba pięter złączki	1
Konieczność zastosowania przegrody końcowej	nie
Sposób montażu	na szynie DIN
Śruba do montażu na szynie / końcówka wkrętaka (krzyżowy/płaski)	M3 x 21 / PH 1 / 0,5 x 3
Moment dokręcania śruby przy mocowaniu do szyny [Nm]	0,5
Szyna montażowa	TH 35 x 15, TH 35 x 7,5

RSA PE 16 A

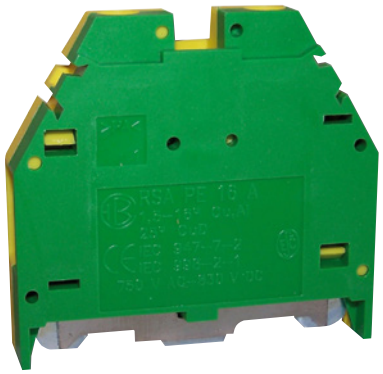

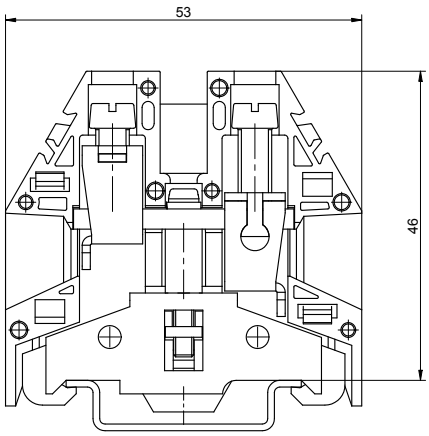

Wykonanie	
Obudowa izolacyjna	Poliamid (PA), palność V0, bez halogenów
Cześć przewodząca	Mosiądz (powlekany galwanicznie Sn)
Cześć mocująca	Stal ulepszona cieplnie (powlekana galwanicznie)

Oznaczenia złączek	
Pasek niedzielony, bez opisu	G 120000 (1 szt. = 20 pasków o dł. 50 cm)
Pasek niedzielony, z opisem	G 110056
Pasek dzielony, bez opisu	G 140056
Pasek dzielony, z opisem	G 130056

* Uwaga: Jeśli do zamawiania nie skorzysta się z oferowanego specjalnego interfejsu internetowego, konieczne jest dokładne określnie danych zamówienia, najlepiej w formie graficznej. Opis dla RSA 6 A niedzielony, poziomy, 30 szt. wg schematu: nr zamówienia G 110032: L1/L2/L3/N/PE/PEN/0101/011/012/013/013/014/A1/A2

Numer katalogowy	
zielono-zółta	A 561116

Dane podstawowe	
Przekrój znamionowy przewodu [mm²]	16
Wytrzymałość na zwarcie [A]	1920
Znamionowe napięcie udarowe U(imp) [kV]	4
Stopień zanieczyszczenia (zgodnie z ČSN EN 60947-7-1, art.7.1.3)	2
Badania	IEC 60947-7-2
Rodzaj łączenia / końcówka wkrętaka (krzyżowa/płaska)	śrubowe / PH 2 / 0,8 x 4
Liczba przyłączy	2
Śruba mocująca	M5 x 12
Moment dokręcania [Nm]	2
Szerokość / wysokość / długość [mm]	12,1 / 50,5 / 53
Ciężar (g)	45
Opakowanie (szt.)	20

Zakres parametrów mocowanych przewodów	
Minimalny przekrój przewodu [mm²]	1,5
Maksymalny przekrój przewodu [mm²]	25
Drut [mm²]	1,5 ÷ 16
Sztywna linka [mm²]	1,5 ÷ 25
Elastyczna linka [mm²]	1,5 ÷ 16
Maksymalna średnica 1 przewodu z elastycznej linki i z izolowaną tuleją [mm]	16
Minimalna długość odizolowanego przewodu [mm]	9,5
Maksymalna zewnętrzna średnica tulei	10
Zalecana długość tulei	7

Dodatkowe dane techniczne	
Liczba przyłączy	2
Liczba pięter złączki	1
Konieczność zastosowania przegrody końcowej	nie
Sposób montażu	na szynie DIN
Śruba do montażu na szynie / końcówka wkrętaka (krzyżowy/płaski)	M3 x 21 / PH 1 / 0,5 x 3
Moment dokręcania śruby przy mocowaniu do szyny [Nm]	0,5
Szyna montażowa	TH 35 x 15, TH 35 x 7,5

RSA PE 35 A

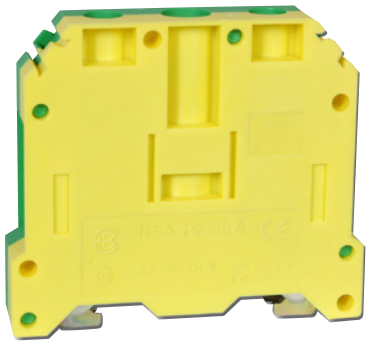

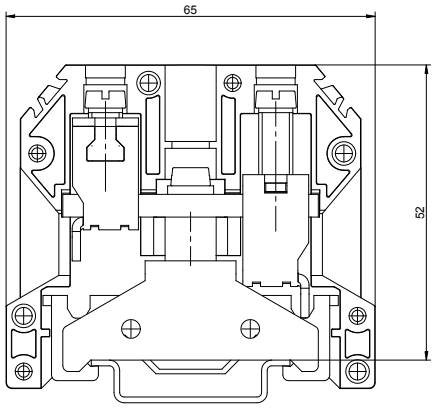

Wykonanie	
Obudowa izolacyjna	Poliamid (PA), palność V0, bez halogenów
Cześć przewodząca	Miedź (pokryta galwanicznie Sn)
Cześć mocująca	Stal ulepszona cieplnie (powlekana galwanicznie)

Oznaczenia złączek	
Pasek niedzielony, bez opisu	G 120000 (1 szt. = 20 pasków o dł. 50 cm)
Pasek niedzielony, z opisem	G 110066
Pasek dzielony, bez opisu	G 140066
Pasek dzielony, z opisem	G 130066

* Uwaga: Jeśli do zamawiania nie skorzysta się z oferowanego specjalnego interfejsu internetowego, konieczne jest dokładne określnie danych zamówienia, najlepiej w formie graficznej. Opis dla RSA 6 A niedzielony, poziomy, 30 szt. wg schematu: nr zamówienia G 110032: L1/L2/L3/N/PE/PEN/0101/011/012/013/013/014/A1/A2

Numer katalogowy	
zielono-żółta	A 571231

Dane podstawowe	
Przekrój znamionowy przewodu [mm²]	35
Wytrzymałość na zwarcie [A]	4200
Znamionowe napięcie udarowe U(imp) [kV]	4
Stopień zanieczyszczenia (zgodnie z ČSN EN 60947-7-1, art.7.1.3)	2
Badania	IEC 60947-7-2
Rodzaj łączenia / końcówka wkrętaka (krzyżowa/płaska)	śrubowe / PH 2 / 1 x 5,5
Liczba przyłączy	2
Śruba mocująca	M6 x 15,2
Moment dokręcania [Nm]	2,5
Szerokość / wysokość / długość [mm]	16,5 / 57 / 65
Ciężar (g)	73,2
Opakowanie (szt.)	20

Zakres parametrów mocowanych przewodów	
Minimalny przekrój przewodu [mm²]	2,5
Maksymalny przekrój przewodu [mm²]	50
Drut [mm²]	2,5 ÷ 16
Sztywna linka [mm²]	4 ÷ 50
Elastyczna linka [mm²]	4 ÷ 35
Maksymalna średnica 1 przewodu z elastycznej linki i z izolowaną tuleją [mm]	35
Minimalna długość odizolowanego przewodu [mm]	15
Maksymalna zewnętrzna średnica tulei	9,5
Zalecana długość tulei	15

Dodatkowe dane techniczne	
Liczba przyłączy	2
Liczba pięter złączki	1
Konieczność zastosowania przegrody końcowej	nie
Sposób montażu	na szynie DIN
Śruba do montażu na szynie / końcówka wkrętaka (krzyżowy/płaski)	M5 x 26 / PH 2 / 1 x 5,5
Moment dokręcania śruby przy mocowaniu do szyny [Nm]	2
Szyna montażowa	TH 35 x 15, TH 35 x 7,5

RSA PEN 70 A

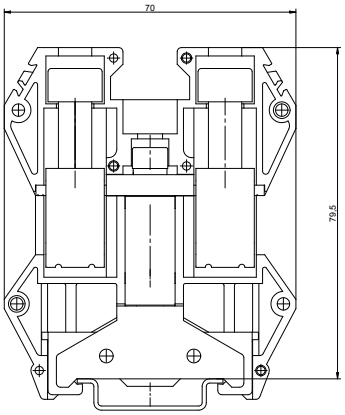

Wykonanie	
Obudowa izolacyjna	Poliamid (PA), palność V0, bez halogenów
Cześć przewodząca	Mosiądz (powlekany galwanicznie Sn)
Cześć mocująca	Stal ulepszona cieplnie (powlekana galwanicznie)

Oznaczenia złączek	
Pasek niedzielony, bez opisu	G 120000 (1 szt. = 20 pasków o dł. 50 cm)
Pasek niedzielony, z opisem	G 110070
Pasek dzielony, bez opisu	G 140070
Pasek dzielony, z opisem	G 130070

* Uwaga: Jeśli do zamawiania nie skorzysta się z oferowanego specjalnego interfejsu internetowego, konieczne jest dokładne określnie danych zamówienia, najlepiej w formie graficznej. Opis dla RSA 6 A niedzielony, poziomy, 30 szt. wg schematu: nr zamówienia G 110032: L1/L2/L3/N/PE/PEN/0101/011/012/013/013/014/A1/A2

Numer katalogowy	
zielono-zółta	A 591231

Dane podstawowe	
Przekrój znamionowy przewodu [mm²]	70
Wytrzymałość na zwarcie [A]	8400
Znamionowe napięcie udarowe U(imp) [kV]	3,5
Stopień zanieczyszczenia (zgodnie z ČSN EN 60947-7-1, art.7.1.3)	2
Badania	IEC 60947-7-2
Rodzaj łączenia / końcówka wkrętaka (krzyżowa/płaska)	śrubowe / inbus nr 6
Liczba przyłączy	2
Śruba mocująca	M8 x 20
Moment dokręcania [Nm]	6
Szerokość / wysokość / długość [mm]	24 / 85 / 70
Ciężar (g)	190
Opakowanie (szt.)	10

Zakres parametrów mocowanych przewodów	
Minimalny przekrój przewodu [mm²]	10
Maksymalny przekrój przewodu [mm²]	95
Drut [mm²]	10 ÷ 16
Sztywna linka [mm²]	10 ÷ 95
Elastyczna linka [mm²]	16 ÷ 70
Maksymalna średnica 1 przewodu z elastycznej linki i z izolowaną tuleją [mm]	70
Minimalna długość odizolowanego przewodu [mm]	18

Dodatkowe dane techniczne	
Liczba przyłączy	2
Liczba pięter złączki	1
Konieczność zastosowania przegrody końcowej	nie
Sposób montażu	na szynie DIN
Śruba do montażu na szynie / końcówka wkrętaka (krzyżowy/płaski)	M5 x 45 / inbus č. 4
Moment dokręcania śruby przy mocowaniu do szyny [Nm]	2
Szyna montażowa	TH 35 x 15, TH 35 x 7,5

ZŁĄCZKI SZEREGOWE PIĘTROWE

Zastosowanie
Złączki szeregowe piętrowe są przeznaczone do łączenia obwodów elektrycznych niskiego napięcia przy pomocy sztywnych lub elastycznych przewodów miedzianych, wszędzie tam, gdzie wymagana jest oszczędność miejsca. Zakres przyłączanych przewodów jest od 0,15 mm² do 2,5 mm². Przewodów giętkich nie trzeba zakończać tuleją. Mają one 2 i 3-piętrową konstrukcję, z możliwością poziomego łączenia poszczególnych pięter za pomocą mostków grzebieniowych dostarczanych jako dodatkowe wyposażenie, lub pionowego przez wewnętrzne połączenia w złączce.

Złączki można stosować zgodnie z normą ČSN 33 2000-5-51 wyd. 3 w środowisku AB 7, AF 2, AG 2 i AH 2.
Zakres temperatur pracy zacisków piętrowych RSA wynosi od -40 °C do +55 °C.

Mocowanie na szynie DIN
Złączki można mocować na stalowych szynach nośnych TH 35x7,5 i TH 35x15. Złączki można mocować na szynie pojedynczo lub w blokach – w celu zwiększenia stabilności w obudowach izolacyjnych zastosowano kołki mocujące i otwory, które umożliwiają wzajemne łącznie poszczególnych złączek przed osadzeniem na szynie. Aby zdjąć złączki z listwy należy je rozdzielić i przy pomocy płaskiego wkrętaka zdejmować poszczególne złączki z szyny.

Ochrona przed porażenia prądem elektrycznym
Zapewniona jest ochrona IP 20 łącznie z zastosowaniem mostków grzebieniowych lub osłon.

Normy, zgodnie z którymi złączki są badane:
ČSN EN 60998-1, 60998-2-1, ČSN EN 60947-1 a 60947-7-1
IEC 60947-7-1, 60998-2-1 (CB certyfikat)

ZŁĄCZKI SZEREGOWE PIĘTROWE - RSA

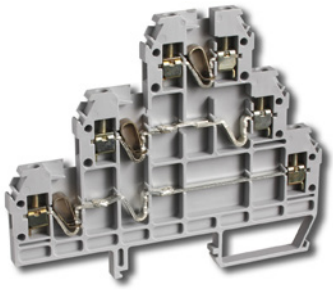

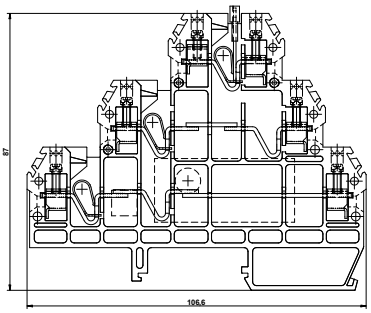

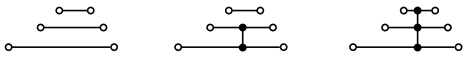

Parametry techniczne	RSA 2,5 A P3H	RSA 2,5 A P3V2	RSA 2,5 A P3V3
Przekrój znamionowy przewodu [mm²]	2,5	2,5	2,5
Prąd znamionowy [A]	24*	24*	24*
Napięcie znamionowe izolacji Ui [V]	750 ~; 830 =	750 ~; 830 =	750 ~; 830 =
Szerokość / wysokość / długość [mm]	5 / 87 / 106,6	5 / 87 / 106,6	5 / 87 / 106,6
Zakres mocowanych przewodów [mm²]			
Cu (D-drut)	0,2 ÷ 2,5	0,2 ÷ 2,5	0,2 ÷ 2,5
Cu (L-linka)	0,2 ÷ 1,5	0,2 ÷ 1,5	0,2 ÷ 1,5
Maksymalna ilość przewodów x przekrój przewodów [mm²]			
Cu (D-drut)	2 x (0,2 ÷ 1)	2 x (0,2 ÷ 1)	2 x (0,2 ÷ 1)
Cu (L-linka)	2 x (0,2 ÷ 1)	2 x (0,2 ÷ 1)	2 x (0,2 ÷ 1)
Znamionowe napięcie udarowe U(imp) [kV]	4	4	4
Wytrzymałość na zwarcie [A]	300	300	300
Stopień zanieczyszczenia (zgodnie z ČSN EN 60947-7-1, art.7.1.3)	2	2	2
Moment dokręcania [Nm]	0,4	0,4	0,4
Długość odizolowania przewodu [mm]	6	6	6
Zalecana długość tulejki [mm]	7	7	7
Maks. zewnętrzna średnica tulejki [mm]	2,1	2,1	2,1
Końcówka wkrętaka (krzyżakowa / płaska)	PH 0 / 0,5 x 3	PH 0 / 0,5 x 3	PH 0 / 0,5 x 3
Opakowanie (szt.) / Ciężar (g)	20 / 26	20 / 27	20 / 28
Numer katalogowy (kolor szary)	A 121214	A 121218	A 121219

Wykonanie	
Obudowa izolacyjna	Poliamid (PA), palność V0, bez halogenów
Cześć przewodząca	Miedź (powlekany galwanicznie Sn)
Cześć mocująca	Stal ulepszona cieplnie (powlekana galwanicznie)

Akcesoria			
Mostki grzebieniowe			
2-torowe	C 427100	-	C 427100
3-torowe	C 427200	-	C 427200
4-torowe	C 427300	-	C 427300
Przegroda (wersja szara)	Końcowa B 121213	Końcowa B 121213	Końcowa B 121213

* Prąd znamionowy złączek RSA 2,5 A w przypadku zastosowania mostka grzebieniowego wynosi 22 A.

ZŁĄCZKI SZEREGOWE PIĘTROWE - TYP EURO D4

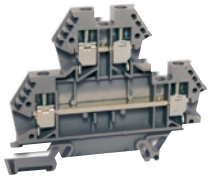

EURO D4/P2H

EURO D4/P2V2

EURO D4/P1-2

EURO D4/LED 12-24

Złączka D4 / P1-2 jest dostarczana niewyposażona
Typowe przykłady wykorzystania są z diodą prostującą.
Odpowiednie np. do automatyki.
Dostarczenie: na zapytanie: ☎

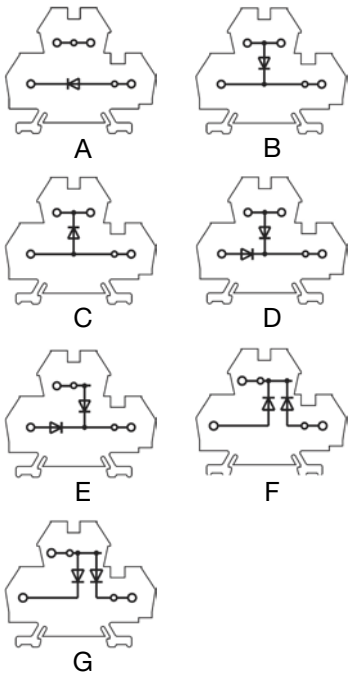

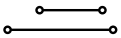
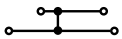

Parametry techniczne	Euro D4/P2H	Euro D4/P2V2
Prąd znamionowy [A]	32	32
Napięcie znamionowe izolacji Ui [V]	800 ~; =	800 ~; =
Szerokość / wysokość / długość [mm]	6 / 55 / 72	6 / 55 / 72
Zakres mocowanych przewodów [mm²]		
Cu (D-drut)	0,5 ÷ 4	0,5 ÷ 4
Cu (L-linka)	0,5 ÷ 2,5	0,5 ÷ 2,5
Wytrzymałość elektryczna [kV]	8	8
Wytrzymałość zwarciowa [A]	480	480
Moment dokręcania [Nm]	0,6	0,6
Długość odizolowania przewodu [mm]	10	10
Zalecana długość tulejki [mm]	12	12
Końcówka wkrętaka (krzyżakowa / płaska)	0,5 x 3	0,5 x 3
Opakowanie (szt.) / Ciężar (g)	50 / 18,4	50 / 20,7
Numer katalogowy (wersja szara)	A 133214	A 133218

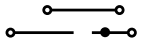
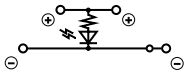

Dane techniczne	EURO D4/P1-2	EURO D4/LED 12-24
Prąd znamionowy [A]	32	32
Napięcie znamionowe izolacji Ui [V]	800 ~; =	12 / 24 ~; =
Szerokość / wysokość / długość [mm]	6 / 55 / 72	6 / 55 / 72
Zakres mocowanych przewodów [mm²]		
Cu (D-drut)	0,5 ÷ 4	0,5 ÷ 4
Cu (L-linka)	0,5 ÷ 2,5	0,5 ÷ 2,5
Wytrzymałość elektryczna [kV]	8	8
Wytrzymałość zwarciowa [A]	480	480
Moment dokręcania [Nm]	0,6	0,6
Długość odizolowania przewodu [mm]	10	10
Zalecana długość tulejki [mm]	12	12
Końcówka wkrętaka (krzyżakowa / płaska)	0,5 x 3	0,5 x 3
Opakowanie (szt.) / Ciężar (g)	50 / 18,3	50 / 26,0
Numer katalogowy (wersja szara)	A 133210	A 183210

Akcesoria	
Mostek grzebieniowy 2-torowy - żółty	C 431117
Mostek grzebieniowy 3-torowy - żółty	C 431217
Mostek grzebieniowy 24-torowy - żółty	C 438017
Przegroda (wersja szara)	B 133211
Karta oznaczników EURO D, N (karta 50 szt. etykiet)	G 230009 (z opisem), G 240009 (bez opisu)
Etykieta ochronna (przezroczysta)	G 410020

MOSTEK GRZEBIENIOWY ŻÓŁTY
2-torowy
3-torowy
24-torowy

PRZEGRODA WERSJA SZARA
wersja szara

ETYKIETA OCHRONNA

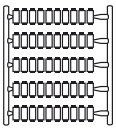

KARTA OZNACZNIKÓW EURO D, N

Wykonanie - EURO D4, EURO Z a EURO W	
Obudowa izolacyjna	Poliamid (PA), palność V0, bez halogenów
Cześć przewodząca	Mosiądz (galvanicky pokoveno Sn)
Cześć mocująca	Stal ulepszona cieplnie (powlekana galwanicznie)

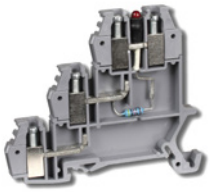

EURO Z2.5/P3 LED (LP)

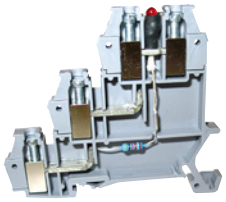

EURO Z2.5/P3 LED (LN)

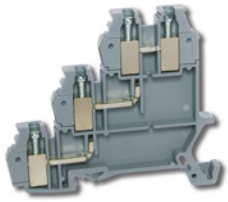

EURO Z2.5/P3

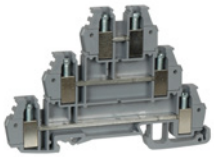

EURO W2.5/P3H

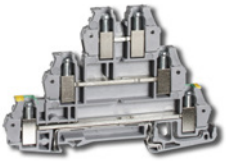

EURO W2.5/P3H-PE

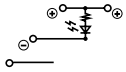

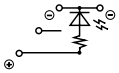

Parametry techniczne	EURO Z2,5/P3 LED (LP)	EURO Z2,5/P3 LED (LN)
Prąd znamionowy [A]	16	16
Napięcie znamionowe izolacji Ui [V]	12-24 ~ ; =	12-24 ~ ; =
Szerokość / wysokość / długość [mm]	5,3 / 47,5 / 62	5,3 / 47,5 / 62
Zakres mocowanych przewodów [mm2]		
Cu (D-drut)	0,5 ÷ 4	0,5 ÷ 4
Cu (L-linka)	0,5 ÷ 2,5	0,5 ÷ 2,5
Wytrzymałość elektryczna [kV]	4	4
Wytrzymałość zwarciowa [A]	300	300
Moment dokręcania [Nm]	0,5	0,5
Długość odizolowania przewodu [mm]	7	7
Zalecana długość tulejki [mm]	12	12
Końcówka wkrętaka (krzyżakowa / płaska)	0,5 x 3	0,5 x 3
Opakowanie (szt.) / Ciężar (g)	25 / 12,5	25 / 12,5
Numer katalogowy (wersja szara)	A 126214 (LED)	A 124214 (LED)
	A 127214 (LED)	A 125214 (LED)

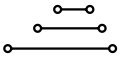

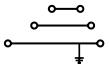

Parametry techniczne	EURO Z2,5/P3	EURO W2,5/P3H	EURO W2,5/P3H-PE
Prąd znamionowy [A]	24	24	24
Napięcie znamionowe izolacji Ui [V]	250 ~ ; 250 =	250 ~ ; 250 =	250 ~ ; 250 =
Szerokość / wysokość / długość [mm]	5,3 / 47,5 / 62	5,3 / 47,5 / 78,5	5,3 / 47,5 / 78,5
Zakres mocowanych przewodów [mm2]			
Cu (D-drut)	0,5 ÷ 4	0,5 ÷ 4	0,5 ÷ 4
Cu (L-linka)	0,5 ÷ 2,5	0,5 ÷ 2,5	0,5 ÷ 2,5
Wytrzymałość elektryczna [kV]	4	4	4
Wytrzymałość zwarciowa [A]	300	300	300
Moment dokręcania [Nm]	0,5	0,5	0,5
Długość odizolowania przewodu [mm]	7	7	7
Zalecana długość tulejki [mm]	12	12	8
Końcówka wkrętaka (krzyżakowa / płaska)	0,5 x 3	0,5 x 3	0,5 x 3
Opakowanie (szt.) / Ciężar (g)	25 / 11,9	25 / 18,2	25 / 19,4
Numer katalogowy (wersja szara)	A 123210	A 123219	A 123217

Akcesoria	
Mostek grzebieniowy 2-tor. - niebieski / czerwony	C 421132 / C 421162
Mostek grzebieniowy 3-tor. - niebieski / czerwony	C 421133 / C 421163
Mostek grzebieniowy 12-tor. -niebieski / czerwony	C 425137 / C 425167
Przegroda (kolor szary) EURO Z	B 123213
Przegroda (kolor szary) EURO W	B 723213
Karta oznaczników EURO Z, W (karta 50 szt. etykiet)	G 230000 (z opisem) G 240000 (bez opisu)

MOSTEK GRZEBIENIOWY
2-torowy - niebieski
3-torowy - niebieski
12-torowy - niebieski

MOSTEK GRZEBIENIOWY
2-torowy - czerwony
3-torowy - czerwony
12-torowy - czerwony

PRZEGRODA EURO Z
wersja szara

PRZEGRODA EURO W
wersja szara

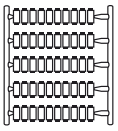

KARTA OZNACZNIKÓW EURO Z, W

ZŁĄCZKI SZEREGOWE Z WARYSTOREM

Złączki szeregowe z warystorem są przeznaczone do ograniczenia przepięć, powstających w mechanizmach włączających obwody elektryczne, do ochrony obwodów przed przepięciem impulsowym, do ograniczenia udarów przepięciowych na napięciu fazowym oraz ograniczenia napięć zakłócających na stykach łączeniowych. Złączki szeregowe z warystorem nie stanowią klasycznej ochrony przed przepięciem spowodowanymi prądami piorunowymi. Częścią złączki jest też przegroda boczna, cała złączka jest więc chroniona. Stopień ochrony IP 20.

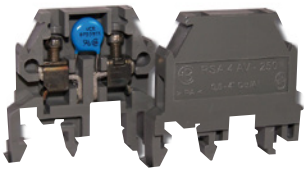

RSA 4 AV-250

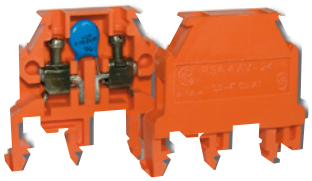

RSA4 AV-24

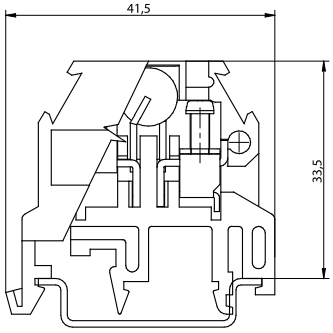

Parametry techniczne	RSA 4 AV-24	RSA 4 AV-250
Przekrój znamionowy przewodu [mm²]	4	4
Napięcie znamionowe izolacji Ui [V]	24 ~ ; 24 =	230 ~ ; 230 =
Szerokość / wysokość / długość [mm]	7,8 / 39 / 41,5	7,8 / 39 / 41,5
Zakres mocowanych przewodów [mm²]		
Cu (D-drut)	0,5 ÷ 6	0,5 ÷ 6
Cu (L-linka)	0,5 ÷ 4	0,5 ÷ 4
Maksymalna ilość przewodów x przekrój przewodów [mm²]		
Cu (D-drut)	3 x (0,5 ÷ 1); 2 x 1,5	3 x (0,5 ÷ 1); 2 x 1,5
Cu (L-linka)	3 x (0,5 ÷ 1); 2 x 1,5	3 x (0,5 ÷ 1); 2 x 1,5
Wytrzymałość elektryczna [kV]	4	4
Wytrzymałość zwarciowa [A]	250	1200
Stopień zanieczyszczenia (zgodnie z ČSN EN 60947-7-1, art.7.1.3)	2	2
Moment dokręcania [Nm]	0,5	0,5
Długość odizolowania przewodu [mm]	9,5	9,5
Zalecana długość tulejki [mm]	10	10
Maks. zewnętrzna średnica tulejki [mm]	3,6	3,6
Końcówka wkrętaka (krzyżakowa / płaska)	PH 0 / 0,5 x 3	PH 0 / 0,5 x 3
Kolor części izolacyjnej	pomarańczowy	szara
Opakowanie (szt.) / Ciężar (g)	20 / 9,5	20 / 9,5

Parametry techniczne warystora		
Maks. dopuszczalne napięcie robocze [V]	35	250
Napięcie warystora przy 1 mA [V]	56	390
Maks. wartość szczytowa napięcia zakłócającego [V]	93	645

Numer katalogowy		
Złączka z warystorem	S 123211	S 113111
Złączka bez warystora – dostępny wyłącznie na zamówienie	S 123213	S 113113
Samodzielny warystor z mostkami - dostępny wyłącznie na zamówienie	S 223011	S 213011

Wykonanie	
Obudowa izolacyjna	Poliamid (PA), palność V0, bez halogenów
Cześć przewodząca	Mosiądz (powlekany galwanicznie Sn)
Cześć mocująca	Stal ulepszona cieplnie (powlekana galwanicznie)

ZŁĄCZKI SZEREGOWE - MINI

Złączki szeregowe EURO MINI są przeznaczone do przewodów miedzianych o średnicy od 0,5 do 6 mm2. Ich zaletą są bardzo małe rozmiary. Złączki te można mocować do listew TH 15 x 5,5. Łączenie złączek jest możliwe za pomocą bezśrubowych wsuwanych grzebieni połączeniowych (dwu, trzy i 24-zębowych z możliwością wycinania zębów). Złączkę można zamknąć za pomocą przegrody końcowej EURO MINI. Stopień ochrony złączek EURO MINI to IP 20. Do zamocowania tych złączek do listwy TH 15 zaleca się użycie zacisku końcowego z serii EURO MINI. Złączki EURO MINI są badane zgodnie z normami EN 60947-7-1 i EN 60947-7-2. Wyroby z tej grupy są wyprodukowane w UE.

EURO MINI 4 szary

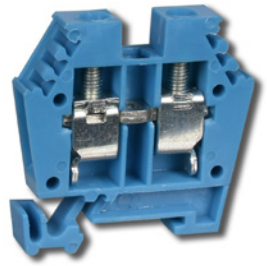

EURO MINI 4 niebieska

EURO MINI PE 4

Parametry techniczne	EURO MINI 4 szara	EURO MINI 4 niebieska	EURO MINI PE 4
Przekrój znamionowy przewodu [mm^2]	4	4	4
Prąd znamionowy [A]	32	32	-
Napięcie znamionowe izolacji Ui [V]	400	400	-
Szerokość / wysokość / długość [mm]	6 / 28 / 32	6 / 28 / 32	6 / 28 / 32
Zakres mocowanych przewodów [mm^2]			
Cu (D-drut)	0,5 - 6	0,5 - 6	0,5 - 4
Cu (L-linka)	0,5 - 4	0,5 - 4	0,5 - 4
Wytrzymałość elektryczna [kV]	8	8	8
Wytrzymałość zwarciowa [A]	480	480	480
Moment dokręcania [Nm]	0.6	0.6	0.6
Długość odizolowania przewodu [mm]	10	10	10
Zalecana długość tulejki [mm]	12	12	12
Końcówka wkrętaka (krzyżakowa)	0,5 x 3	0,5 x 3	0,5 x 3
Opakowanie (szt.)	100	100	20
Ciężar (g)	6.5	6.5	10.5
Kolor wykończenia	szara	niebieska	zielono-żółta
Numer katalogowy	A 160210	A 160130	A 560110

Wykonanie	
Obudowa izolacyjna	Poliamid (PA)
Cześć przewodząca	Miedź (Cu)
Cześć mocująca	Stal (powlekana galwanicznie)

Przegroda końcowa

Zacisk końcowy

Mostek grzebieniowy - żółty

Akcesoria EURO MINI	Numer katalogowy
Mostek grzebieniowy 2-torowy - żółty	C 431117
Mostek grzebieniowy 3-torowy - żółty	C 431217
Mostek grzebieniowy 24-torowy - żółty	C 438017
Przegroda EURO MINI (szara)	B 163211
Zacisk końcowy EURO MINI L15 (szara)	F 120210
Karta oznaczników EURO MINI (z opisem)	G 240000
Karta oznaczników EURO MIN (bez opisu)	G 230000

ZACISKI SZEREGOWE ROZŁĄCZNE

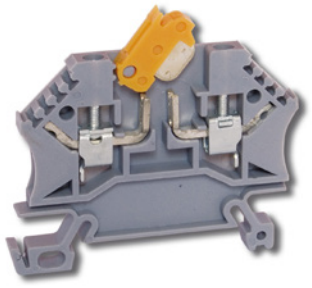

EURO T2,5

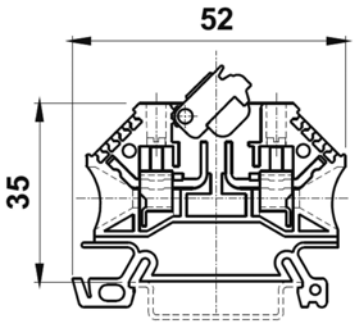

Parametry techniczne	EURO T2,5
Prąd znamionowy (A) / Maksymalna wartość [A/mm²]	16 / -
Napięcie znamionowe izolacji Ui [V]	800 ~ ; 800 =
Szerokość / wysokość / długość [mm]	5,3 / 35 / 52
Zakres mocowanych przewodów [mm²]	
Cu (D-drut)	0,5 ÷ 4
Cu (L-linka)	0,5 ÷ 2,5
Wytrzymałość elektryczna [kV]	8
Wytrzymałość zwarciowa [A]	300
Moment dokręcania [Nm]	0.5
Długość odizolowania przewodu [mm]	10
Zalecana długość tulejki [mm]	12
Końcówka wkrętaka (płaska)	0,5 x 3
Opakowanie (szt.) / Ciężar (g)	50 / 9,1
Numer katalogowy	A 923210

Akcesoria	Numer katalogowy
Przegroda	B 123211 (szara)
Karta oznaczników EURO (z opisem)	G 250000 (EURO T karta 20 szt. etykiet)
Karta oznaczników EURO (bez opisu)	G 260000 (EURO T karta 20 szt. etykiet)

ZACISKI SZEREGOWE DO PRZEWODÓW NEUTRALNYCH

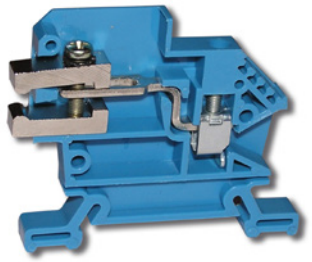

EURO N4

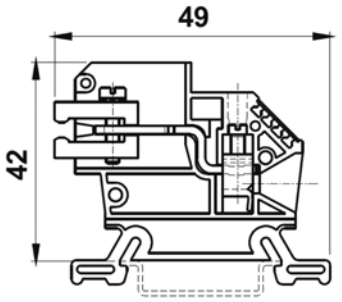

Parametry techniczne	EURO N 4
Prąd znamionowy (A) / Maksymalna wartość [A/mm²]	- / 24
Napięcie znamionowe izolacji Ui [V]	250 ~ ; 250 =
Szerokość / wysokość / długość [mm]	6 / 42 / 49
Zakres mocowanych przewodów [mm²]	
Cu (D-drut)	0,5 ÷ 6
Cu (L-linka)	0,5 ÷ 4
Wytrzymałość elektryczna [kV]	8
Wytrzymałość zwarciowa [A]	480
Moment dokręcania [Nm]	0.6
Długość odizolowania przewodu [mm]	10
Zalecana długość tulejki [mm]	18
Końcówka wkrętaka (płaska)	0,5 x 3
Opakowanie (szt.) / Ciężar (g)	50 / 16
Numer katalogowy	A 133134

Akcesoria	Numer katalogowy
Przegroda	B 133131 (niebieska)
Karta oznaczników EURO (z opisem)	G 230009 (EURO D, N karta 50 szt. etykiet)
Karta oznaczników EURO (bez opisu)	G 240009 (EURO D, N karta 50 szt. etykiet)
Listwa 10 x 3 mm (długość 100 cm)	C 331018
Uchwyt listwy (wersja niebieska)	B 133136

ZŁĄCZKI SZEREGOWE BEZŚRUBOWE

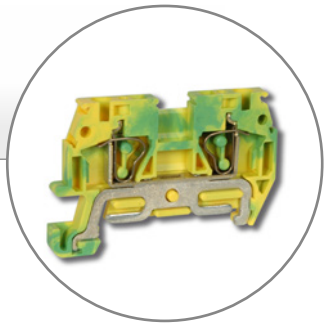

Złączki szeregowe bezśrubowe EURO Q są przeznaczone do przewodów miedzianych o przekroju od 0,5 mm² do 6 mm2 . Złączki można mocować na listwach TH 35x7,5 i TH 35x15. Złączki można łączyć w szeregi bez ograniczeń przy pomocy bezśrubowych wsuwanych mostków grzebieniowych (do mostka złączki, w którym znajduje się jeden grzebień można wsunąć także sąsiedni, następny grzebień). Złączki bezśrubowe EURO Q testowano zgodnie z EN 60998-1; EN 60998-2-1; EN 60998-2-2; EN 60947-1; EN 60947-7-1; EN 60947-7-2, posiadają one certyfikat zgodny z VDE, UL, CSA i KEMA łącznie z certyfikatem wykorzystania w środowisku zagrożonym wybuchem. Produkty z tej grupy zostały wyprodukowane w UE.

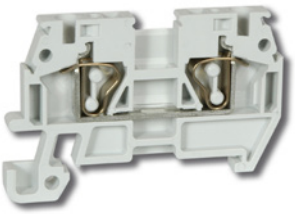

Parametry techniczne		EURO Q 2,5	EURO Q4	EURO Q6
Prąd znamionowy [A]		24	32	41
Napięcie znamionowe izolacji Ui [V]		630	630	630
Szerokość / wysokość / długość [mm]		5 / 28,5 / 53	6 / 34,5 / 58	8 / 38,5 / 63
Zakres mocowanych przewodów [mm²]				
Cu (D-drut)		0,5 ÷ 2,5	1,5 ÷ 4	2,5 ÷ 6
Cu (L-linka)		0,5 ÷ 2,5	1,5 ÷ 4	2,5 ÷ 6
Wytrzymałość elektryczna [kV]		3.5	3.5	3.5
Wytrzymałość zwarciowa [A]		24	32	41
Długość odizolowania przewodu [mm]		12	15	18
Zalecana długość tulejki [mm]		12	12	12
Opakowanie (szt.) / Ciężar (g)		50 / 6,2	50 / 11,4	50 / 18,4
Numer katalogowy	(wersja szara)	A 123212	A 133212	A 143212
	(wersja ciemnoniebieska)	A 123132	A 133132	A 143132

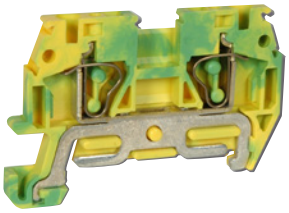

Parametry techniczne	EURO PE Q2,5	EURO PE Q4	EURO PE Q6
Napięcie znamionowe [V]	630	630	630
Szerokość / wysokość / długość [mm]	5 / 28,5 / 53	6 / 34,5 / 58	8 / 38,5 / 63
Zakres mocowanych przewodów [mm²]			
Cu (D-drut)	0,5 ÷ 2,5	1,5 ÷ 4	2,5 ÷ 6
Cu (L-linka)	0,5 ÷ 2,5	1,5 ÷ 4	2,5 ÷ 6
Długość odizolowania przewodu [mm]	12	15	18
Zalecana długość tulejki [mm]	12	12	12
Opakowanie (szt.) / Ciężar (g)	50 / 9,2	50 / 14,2	50 / 21,2
Numer katalogowy (wersja zielono-żółta)	A 523232	A 533232	A 543232

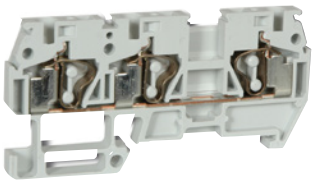

EURO Q2,5/1+2

Parametry techniczne		EURO Q2,5/1+2	EURO Q2,5/2+2
Prąd znamionowy [A]		24	24
Napięcie znamionowe izolacji Ui [V]		630	630
Szerokość / wysokość / długość [mm]		5 / 28,5 / 68,5	5 / 28,5 / 87,5
Zakres mocowanych przewodów [mm²]			
Cu (D-drut)		0,5 ÷ 2,5	0,5 ÷ 2,5
Cu (L-linka)		0,5 ÷ 2,5	0,5 ÷ 2,5
Wytrzymałość elektryczna [kV]		3.5	3.5
Wytrzymałość zwarciowa [A]		24	24
Długość odizolowania przewodu [mm]		12	12
Zalecana długość tulejki [mm]		12	12
Opakowanie (szt.) / Ciężar (g)		25 / 9,4	25 / 12,2
Numer katalogowy	(wersja szara)	A 223212	A 323212
	(wersja ciemnoniebieska)	A 223132	A 323132

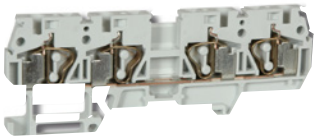

EURO Q2,5/2+2

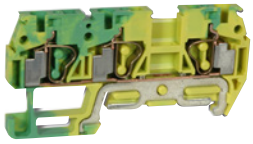

EURO PE Q2,5/1+2

EURO PE Q2,5/2+2

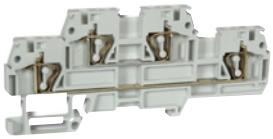

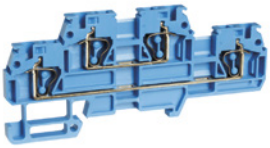

Parametry techniczne	EURO PE Q2,5/1+2	EURO PE Q 2,5/2+2
Napięcie znamionowe [V]	630	630
Szerokość / wysokość / długość [mm]	5 / 28,5 / 68,5	5 / 28,5 / 87,5
Zakres mocowanych przewodów [mm²]		
Cu (D-drut)	0,5 ÷ 2,5	0,5 ÷ 2,5
Cu (L-linka)	0,5 ÷ 2,5	0,5 ÷ 2,5
Długość odizolowania przewodu [mm]	12	12
Zalecana długość tulejki [mm]	12	12
Opakowanie (szt.) / Ciężar (g)	25 / 12,2	25 / 14,8
Numer katalogowy (wersja zielono-żółta)	A 223232	A 323232

Parametry techniczne		EURO QD2,5
Prąd znamionowy [A]		24
Napięcie znamionowe izolacji Ui [V]		500
Szerokość / wysokość / długość [mm]		5 / 37,5 / 98
Zakres mocowanych przewodów [mm²]		
Cu (D-drut)		0,5 ÷ 2,5
Cu (L-linka)		0,5 ÷ 2,5
Wytrzymałość elektryczna [kV]		3.5
Wytrzymałość zwarciowa [A]		24
Długość odizolowania przewodu [mm]		12
Zalecana długość tulejki [mm]		12
Opakowanie (szt.) / Ciężar (g)		25 / 14
Numer katalogowy	(wersja szara)	A 123218
	(wersja ciemnoniebieska)	A 123138

Akcesoria	Zastosowanie	Numer katalogowy
Przegroda (wersja szara)	EURO Q2,5; PE Q2,5	B 923211
	EURO Q4; PE Q4	B 933211
	EURO Q6; PE Q6	B 943211
	EURO Q2,5/1+2; PE Q2,5/1+2	B 223218
	EURO Q2,5/2+2; PE Q2,5/2+2	B 323219
	EURO QD2,5/P2H	B 723211
Mostek grzebieniowy 2-torowy - żółty	EURO Q2,5; EURO QD2,5	C 421127
	EURO Q4	C 431117
	EURO Q6	C 441127
Mostek grzebieniowy 3-torowy - żółty	EURO Q4	C431217
Mostek grzebieniowy 24-torowy - żółty	EURO Q4	C438017
Karta oznaczników EURO Q (karta 50 szt. etykiet)	svorka EURO Q	G 210000 (z opisem)
		G 220000 (bez opisu)

PRZEGRODA KOŃCOWA
wersja szara

MOSTEK GRZEBIENIOWY - ŻÓŁTY
2-torowy
3-torowy

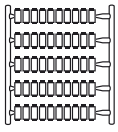

KARTA OZNACZNIKÓW EURO Q

MOSTEK GRZEBIENIOWY - ŻÓŁTY
24-torowy

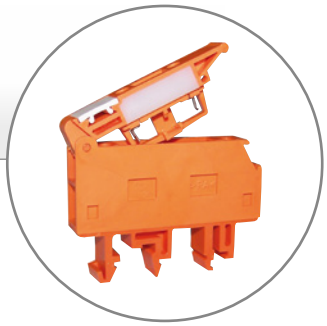

ZŁĄCZKI SZEREGOWE BEZPIECZNIKOWE RSP

Zastosowanie
Konstrukcja złączek szeregowych bezpiecznikowych umożliwia włączenie do obwodu elementu zabezpieczającego – rurkowego bezpiecznika topikowego. Bezpiecznik ten umieszcza się w uchylnej podstawie między stykami przewodzącymi. Rozmiary dopuszczalnych przewodów mieszczą się w zakresie od 0,5 mm² do 6 mm². Złączki bezpiecznikowe wszystkich oferowanych typów można włączyć do obwodu z napięciem stałym i przemiennym. Złączki można mocować na listwach nośnych TH 15, TH 35x7,5, TH 35x15 i TH 32. Przy montażu poziomo umieszczonych zacisków zaleca się zachowanie takiej pozycji, aby podstawa bezpiecznika otwierała się w dół.

Wersja
W złączkach szeregowych bezpiecznikowych zastosowano śruby z uniwersalną główką - można używać wkrętaka płaskiego lub krzyżakowego typu PH. Śruby wykonane są ze stali hartowanej, galwanizowanej. Przy użyciu zalecanych narzędzi i właściwego momentu dokręcenia dostawca gwarantuje wytrzymałość śrub nawet przy wielokrotnym użyciu. Osłona izolacyjna jest wykonana z poliamidu PA 6, palność V0 wg UL 94, nie zawiera halogenów. Część przewodząca jest wykonana z mosiądzu, niklowanego galwanicznie, częścią stykową jest ocynowany brąz. Złączki można mocować na stalowych listwach nośnych TH 15, TH 35 x 7,5, TH 35 x 15 i TH 32.

Specyficzne warunki przy wykorzystaniu złączek szeregowych z LED
Złączki te znajdą zastosowanie w obwodach, w których, przy przepaleniu bezpiecznika, obwód zasilający diodę LED zostanie zamknięty przy pomocy podłączonego oporu (na przykład cewki przekaźnika, stycznika itp.). Stan ten jest sygnalizowany poprzez zaświecenie się diody LED. Przy napięciu stałym należy przestrzegać polaryzacji bieguna dodatniego, oznaczonego na zacisku.

Ochrona przed porażeniem prądem elektrycznym
Stopień ochrony złączek szeregowych bezpiecznikowych to IP 20. Przy otwartej podstawie bezpiecznika stopień ochrony elementów pod napięciem wynosi IP 10. Sąsiednie zaciski w szeregu można łączyć przy pomocy mostków grzebieniowych, nie można ich jednak łączyć przy pomocy zworek śrubowych tak, jak podstawowych zacisków szeregowych.

Testowanie produktów:
RSP 4, RSP 4-LED, RSP 4-LED/24-48V
ČSN EN 60947-7-3
ČSN EN 60947-1
RSP A 4
ČSN EN 60947-7-3

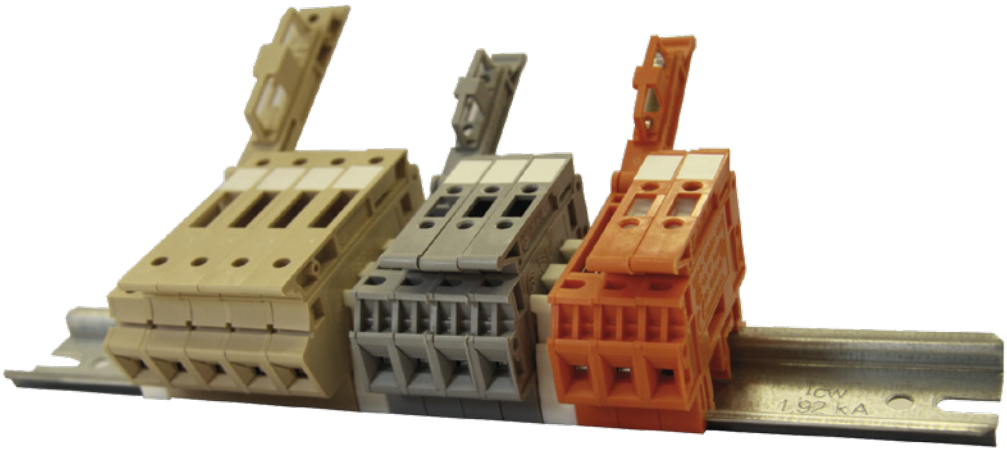

ZŁĄCZKA SZEREGOWA RSP 4

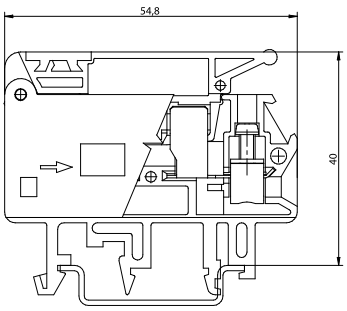

RSP 4	
Numer katalogowy	A 631210 (z szarą obudową izolacyjną)

Wykonanie	
Obudowa izolacyjna	Poliamid (PA), palność V0, bez halogenów
Cześć przewodząca	Mosiądz (powlekany galwanicznie Sn)
Cześć mocująca	Stal (powlekana galwanicznie)

Akcesoria	Numer katalogowy
Mostek grzebieniowy HP-RSP 4	C 438911
Końcówka mostka grzebieniowego	C 431015

Oznaczenia złączek	Numer katalogowy
Pasek niedzielony, bez opisu	G 120000 (1 szt. = 20 pasków o dł. 50 cm)
Pasek niedzielony, z opisem	G 110040
Pasek dzielony, bez opisu	G 140040 (na bok) G 140032 (na ramię)
Pasek dzielony, z opisem	G 130040 (na bok) G 130032 (na ramię)

Dane podstawowe	
Przekrój znamionowy przewodu [mm^2]	4
Prąd znamionowy [A]	6,3
Wytrzymałość na zwarcie [A]	1500
Maksymalne napięcie eksploatacyjne [V]	250
Napięcie znamionowe izolacji Ui [V]	400
Znamionowe napięcie udarowe U(imp) [kV]	4
Stopień zanieczyszczenia (zgodnie z ČSN EN 60947-7-1, art.7.1.3)	2
IP (zamknięty / otwarty nośnik bezpiecznika)	20 / 10
Badania	ČSN EN 60947-7-3
Rodzaj łączenia / końcówka wkrętaka (krzyżowa/płaska)	śrubowe / PH 0 / 0,5 x 3
Liczba przyłączy	2
Śruba mocująca	M3
Moment dokręcania [Nm]	0,5
Szerokość[mm]	9
Wysokość [mm]	46,3
Długość [mm]	55
Ciężar [g]	12
Opakowanie (szt.)	25

Zakres parametrów mocowanych przewodów	
Minimalny przekrój przewodu [mm^2]	0,5
Maksymalny przekrój przewodu [mm^2]	6
Drut [mm^2]	0,5 ÷ 6
Sztywna linka [mm^2]	0,5 ÷ 4
Elastyczna linka [mm^2]	0,5 ÷ 4
2 x Drut, elastyczna linka [mm^2]	0,5 ÷ 2,5
2 x Drut, linka, elastyczna linka [mm^2]	0,5 ÷ 1,5
3 x Drut, linka [mm^2]	0,5 ÷ 1
3 x Elastyczna linka [mm^2]	0,5 ÷ 1
Maksymalna średnica 1 przewodu z elastycznej linki i z izolowaną tuleją [mm]	4
Minimalna długość odizolowanego przewodu [mm]	9,5
Zalecana długość tulei [mm]	10
Maksymalna zewnętrzna średnica tulei [mm]	3,5

Dodatkowe dane techniczne	
Liczba przyłączy	2
Liczba pięter złączki	1
Konieczność zastosowania przegrody końcowej	nie
Typ bezpiecznika	F, M, T średnica 5 x 20
Typ zalecanego bezpieczenika	SIBA (ceramiczny)
Sposób montażu	na szynie DIN
Szyna montażowa	TH 15 x 5,5, TH 35 x 15, TH 35 x 7,5, G32

ZŁĄCZKA SZEREGOWA RSP 4-LED/250 V

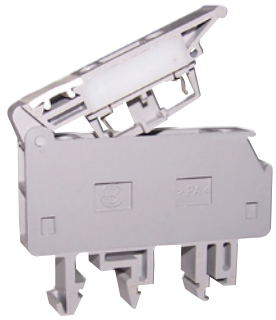

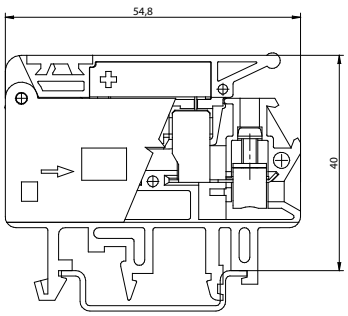

RSP 4 LED/250V	
Numer katalogowy	A 631210 (z szarą obudową izolacyjną)

Wykonanie	
Obudowa izolacyjna	Poliamid (PA), palność V0, bez halogenów
Cześć przewodząca	Mosiądz (powlekany galwanicznie Sn)
Cześć mocująca	Stal (powlekana galwanicznie)

Akcesoria	Numer katalogowy
Mostek grzebieniowy HP-RSP 4	C 438911
Końcówka mostka grzebieniowego	C 431015

Oznaczenia złączek	Numer katalogowy
Pasek niedzielony, bez opisu	G 120000 (1 szt. = 20 pasków o dł. 50 cm)
Pasek niedzielony, z opisem	G 110040
Pasek dzielony, bez opisu	G 140040 (na bok) G 140032 (na ramię)
Pasek dzielony, z opisem	G 130040 (na bok) G 130032 (na ramię)

Dane podstawowe	
Przekrój znamionowy przewodu [mm^2]	4
Prąd znamionowy [A]	6,3
Wytrzymałość na zwarcie [A]	1500
Maksymalne napięcie eksploatacyjne [V]	250
Napięcie znamionowe izolacji Ui [V]	400
Znamionowe napięcie udarowe U(imp) [kV]	4
Stopień zanieczyszczenia (zgodnie z ČSN EN 60947-7-1, art.7.1.3)	2
IP (zamknięty / otwarty nośnik bezpiecznika)	20 / 10
Badania	ČSN EN 60947-7-3
Rodzaj łączenia / końcówka wkrętaka (krzyżowa/płaska)	śrubowe / PH 0 / 0,5 x 3
Liczba przyłączy	2
Śruba mocująca	M3
Moment dokręcania [Nm]	0,5
Szerokość[mm]	9
Wysokość [mm]	46,3
Długość [mm]	55
Ciężar [g]	14,5
Opakowanie (szt.)	25

Zakres parametrów mocowanych przewodów	
Minimalny przekrój przewodu [mm^2]	0,5
Maksymalny przekrój przewodu [mm^2]	6
Drut [mm^2]	0,5 ÷ 6
Sztywna linka [mm^2]	0,5 ÷ 4
Elastyczna linka [mm^2]	0,5 - 4
2 x Drut, elastyczna linka [mm^2]	0,5 ÷ 2,5
2 x Drut, linka, elastyczna linka [mm^2]	0,5 ÷ 1,5
3 x Drut, linka [mm^2]	0,5 ÷ 1
3 x Elastyczna linka [mm^2]	0,5 ÷ 1
Maksymalna średnica 1 przewodu z elastycznej linki i z izolowaną tuleją [mm]	4
Minimalna długość odizolowanego przewodu [mm]	9,5
Zalecana długość tulei [mm]	10
Maksymalna zewnętrzna średnica tulei [mm]	3,5

Dodatkowe dane techniczne	
Liczba przyłączy	2
Liczba pięter złączki	1
Konieczność zastosowania przegrody końcowej	nie
Typ bezpiecznika	F, M, T średnica 5 x 20
Typ zalecanego bezpieczenika	SIBA (ceramiczny)
Minimalne zalecane obciążenie [W]	0,5
Sposób montażu	na szynie DIN
Szyna montażowa	TH 15 x 5,5, TH 35 x 15,TH 35 x 7,5, G32

ZŁĄCZKA SZEREGOWA RSP 4-LED/24-48V

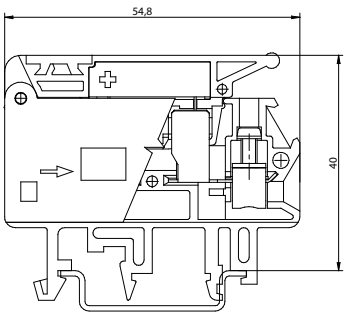

RSP 4 LED/24-48V	
Numer katalogowy	A 691210 (z pomarańczową obudową izolacyjną)

Wykonanie	
Obudowa izolacyjna	Poliamid (PA), palność V0, bez halogenów
Cześć przewodząca	Mosiądz (powlekany galwanicznie Sn)
Cześć mocująca	Stal (powlekana galwanicznie)

Akcesoria	Numer katalogowy
Mostek grzebieniowy HP-RSP 4	C 438911
Końcówka mostka grzebieniowego	C 431015

Oznaczenia złączek	Numer katalogowy
Pasek niedzielony, bez opisu	G 120000 (1 szt. = 20 pasków o dł. 50 cm)
Pasek niedzielony, z opisem	G 110040
Pasek dzielony, bez opisu	G 140032 (na ramię)
Pasek dzielony, z opisem	G 130032 (na ramię)

Dane podstawowe	
Przekrój znamionowy przewodu [mm^2]	4
Prąd znamionowy [A]	6,3
Wytrzymałość na zwarcie [A]	1500
Maksymalne napięcie eksploatacyjne [V]	48
Napięcie znamionowe izolacji Ui [V]	400
Znamionowe napięcie udarowe U(imp) [kV]	4
Stopień zanieczyszczenia (zgodnie z ČSN EN 60947-7-1, art.7.1.3)	2
IP (zamknięty / otwarty nośnik bezpiecznika)	20 / 10
Badania	ČSN EN 60947-7-3
Rodzaj łączenia / końcówka wkrętaka (krzyżowa/płaska)	śrubowe / PH 0 / 0,5 x 3
Liczba przyłączy	2
Śruba mocująca	M3
Moment dokręcania [Nm]	0,5
Szerokość[mm]	9
Wysokość [mm]	46,3
Długość [mm]	55
Ciężar [g]	14,5
Opakowanie (szt.)	25

Zakres parametrów mocowanych przewodów	
Minimalny przekrój przewodu [mm^2]	0,5
Maksymalny przekrój przewodu [mm^2]	6
Drut [mm^2]	0,5 ÷ 6
Sztywna linka [mm^2]	0,5 ÷ 4
Elastyczna linka [mm^2]	0,5 ÷ 4
2 x Drut, linka [mm^2]	0,5 ÷ 2,5
2 x Drut, linka, elastyczna linka [mm^2]	0,5 ÷ 1,5
3 x Drut, linka [mm^2]	0,5 ÷ 1
3 x Elastyczna linka [mm^2]	0,5 ÷ 1
Maksymalna średnica 1 przewodu z elastycznej linki i z izolowaną tuleją [mm]	4
Minimalna długość odizolowanego przewodu [mm]	9,5
Zalecana długość tulei [mm]	10
Maksymalna zewnętrzna średnica tulei [mm]	3,5

Dodatkowe dane techniczne	
Liczba przyłączy	2
Liczba pięter złączki	1
Konieczność zastosowania przegrody końcowej	nie
Typ bezpiecznika	F, M, T średnica 5 x 20
Typ zalecanego bezpieczenika	SIBA (ceramiczny)
Minimalne zalecane obciążenie [W]	0,125
Sposób montażu	na szynie DIN
Szyna montażowa	TH 15 x 5,5, TH 35 x 15,TH 35 x 7,5, G32

ZŁĄCZKA SZEREGOWA RSP A 4

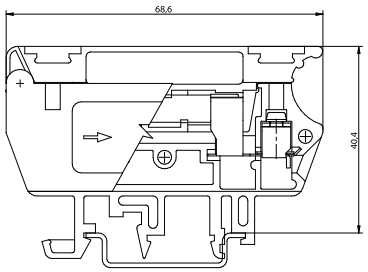

RSP A 4	
Numer katalogowy	A 631140 (z obudową izolacyjną-kolor GOBI

Wykonanie	
Obudowa izolacyjna	Poliamid (PA), palność V0, bez halogenów
Cześć przewodząca	Mosiądz (powlekany galwanicznie Sn)
Cześć mocująca	Stal (powlekana galwanicznie)

Akcesoria	Numer katalogowy
Mostek grzebieniowy HP-RSP 4	C 438911
Końcówka mostka grzebieniowego	C 431015

Oznaczenia złączek	Numer katalogowy
Pasek niedzielony, bez opisu	G 120000 (1 szt. = 20 pasków o dł. 50 cm)
Pasek niedzielony, z opisem	G 110040
Pasek dzielony, bez opisu	G 140040 (na ramię)
Pasek dzielony, z opisem	G 130040 (na ramię)

Dane podstawowe	
Przekrój znamionowy przewodu [mm^2]	4
Prąd znamionowy [A]	12,5
Wytrzymałość na zwarcie [A]	1500
Maksymalne napięcie eksploatacyjne [V]	500
Napięcie znamionowe izolacji Ui [V]	500
Znamionowe napięcie udarowe U(imp) [kV]	4
Stopień zanieczyszczenia (zgodnie z ČSN EN 60947-7-1, art.7.1.3)	2
IP (zamknięty / otwarty nośnik bezpiecznika)	20 / 10
Badania	ČSN EN 60947-7-3
Rodzaj łączenia / końcówka wkrętaka (krzyżowa/płaska)	śrubowe / PH 0 / 0,5 x 3
Liczba przyłączy	2
Śruba mocująca	M3
Moment dokręcania [Nm]	0,5
Szerokość[mm]	10,5
Wysokość [mm]	46
Długość [mm]	68,5
Ciężar [g]	21
Opakowanie (szt.)	10

Zakres parametrów mocowanych przewodów	
Minimalny przekrój przewodu [mm^2]	0,5
Maksymalny przekrój przewodu [mm^2]	6
Drut [mm^2]	0,5 ÷ 6
Sztywna linka [mm^2]	0,5 ÷ 4
Elastyczna linka [mm^2]	0,5 ÷ 4
2 x Drut, elastyczna linka [mm^2]	0,5 ÷ 2,5
2 x Drut, linka, elastyczna linka [mm^2]	0,5 ÷ 1,5
3 x Drut, linka [mm^2]	0,5 ÷ 1
3 x Elastyczna linka [mm^2]	0,5 ÷ 1
Maksymalna średnica 1 przewodu z elastycznej linki i z izolowaną tuleją [mm]	4
Minimalna długość odizolowanego przewodu [mm]	9,5
Zalecana długość tulei [mm]	10
Maksymalna zewnętrzna średnica tulei [mm]	3,5

Dodatkowe dane techniczne	
Liczba przyłączy	2
Liczba pięter złączki	1
Konieczność zastosowania przegrody końcowej	nie
Typ bezpiecznika	F, T średnica 6,3 x 32
Typ zalecanego bezpieczenika	SIBA (ceramiczny)
Sposób montażu	na szynie DIN
Szyna montażowa	TH 15 x 5,5, TH 35 x 15,TH 35 x 7,5, G32

LISTWY ZACISKOWE BEZPIECZNIKOWE 1106-F

Listwy zaciskowe z bezpiecznikiem są przeznaczone do łączenia przewodów elektrycznych z możliwością włączenia do obwodu elementu zabezpieczającego (bezpiecznika 5 x 20 mm).

Listwy zaciskowe 1106-F z bezpiecznikiem są przeznaczone do łączenia obwodów elektrycznych przy pomocy przewodów miedzianych tam, gdzie nie można zastosować listwy nośnej DIN TS i zacisku szeregowego RSP 4 (np. w małych puszkach instalacyjnych, przy lampach itp.). Oferowane są w pięciu wersjach – 1, 2, 3, 4 i 5-cio polowe. Do każdej listwy dołączony jest zacisk bezpiecznika.

Jednopolowa wersja listwy z bezpiecznikiem jest wyposażona z boku obudowy w zacisk, umożliwiający połączenie z inną listwą, jedno- lub wielopolową. W ten sposób można złożyć w kompaktową całość listwę z większa ilością zacisków bezpieczników. Materiałem izolacyjnym listwy jest przezroczysty poliamid PA 6 (palność V2 wg UL 94), materiałem izolacyjnym zacisku bezpiecznika jest poliamid PA 6.6 w kolorze czarnym (palność V2 wg UL 94). Elementy łączące wykonane są z ocynkowanej galwanicznie stali (śruby są umieszczone w tulejach i zabezpieczone przed wypadnięciem), elementy przewodzące listwy są mosiężne, niklowane galwanicznie, a elementy przewodzące w zacisku bezpiecznika wykonane są ze stali nierdzewnej. Listwy można stosować przy temperaturze zewnętrznej w zakresie od -5 °C do +100 °C. Produkty posiadają znak CE, certyfikat VDE i są testowane zgodnie z EN 60598-1 i EN 6017-6.

1106-F/1P

1106-F/2P

1106-F/3P

1106-F/4P

1106-F/5P

Parametry techniczne	
Prąd znamionowy [A]	10
Napięcie znamionowe izolacji Ui [V]	400
Zakres mocowanych przewodów [mm²]	
Cu (D-drut)	1 ÷ 2,5
Cu (L-linka)	1 ÷ 2,5
Wytrzymałość elektryczna [kV]	2.5
Rozmiar bezpiecznika [mm]	5 x 20
Wytrzymałość zwarciowa [A]	300
Stopień zanieczyszczenia (zgodnie z ČSN EN 60947-7-1, art.7.1.3)	2
Moment dokręcania [Nm]	0.5
Końcówka wkrętaka (płaska)	0,5 x 3
Opakowanie (szt.)	1 stz. luzem

Typ listwy	1106-F/1P	1106-F/2P	1106-F/3P	1106-F/4P	1106-F/5P
Długość listwy „d" [mm]	16.5	20	30	40	50
Numer katalogowy	J 453000	J 453100	J 453200	J 453300	J 453400
Ciężar [g]	5	7	10	12	14

Wykonanie	
Obudowa izolacyjna	Poliamid (PA), palność V2, bez halogenów
Cześć przewodząca	Mosiądz (powlekany galwanicznie Sn)
Cześć mocująca	Stal (powlekana galwanicznie)

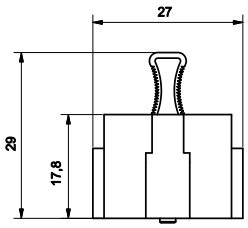

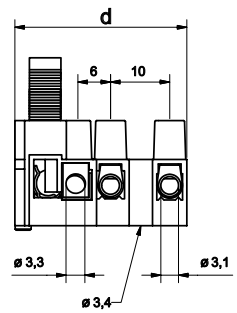

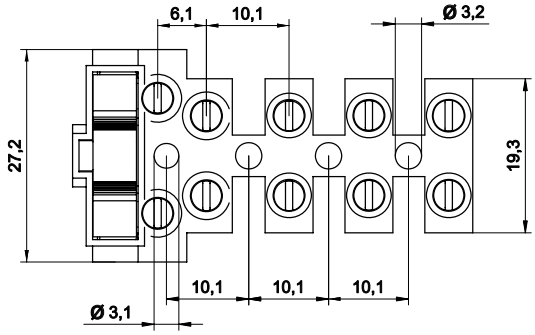

SZEREGOWE ZŁĄCZKI SILNOPRĄDOWE BNP

Złączki silnoprądowe służą do łączenia przewodów zakończonych końcówkami oczkowymi. Przy użyciu akcesoriów (zaciski typu V, przejściówki typu V) można podłączyć przewody bez końcówek oczkowych. Złączki BNP są przeznaczone do łączenia obwodów elektrycznych przy pomocy przewodów miedzianych do maksymalnego przekroju 240 mm². Złączki można montować na listwach DIN TH 35x7,5 i TH 35x15. Same złączki składają się z korpusu izolacyjnego (materiał PA 6.6, palność V0 wg UL 94, testowany rozżarzoną pętlą wg EN 60695-2-11, 960 °C), miedzianego mostka połączeniowego niklowanego galwanicznie oraz elementów stalowych, cynkowanych galwanicznie (śrub, podkładek). Przewody z końcówkami oczkowymi mocuje się pod podkładką śruby przy pomocy klucza nasadowego albo nastawnego. Ze względów bezpieczeństwa podczas transportu śruby w mostku są obrócone, podczas montażu należy je odwrócić. Złączki silnoprądowe BNP są oferowane bez obudowy, ale można ją dokupić. Złączki można stosować przy temperaturze zewnętrznej w zakresie od -30 °C do +150 °C.

Produkty z tej grupy posiadają znak CE, są testowane zgodnie z normą IEC 947-7-1 i IEC 947-1.

Podłączenie przewodów z końcówkami oczkowymi
Do łączenia przewodów z końcówkami oczkowymi używa się dwóch wersji złączek BNP:
- z płaskim mostkiem (o wymiarach znamionowych 70, 95, 120, 150 i 240 mm²)
- z obniżonym mostkiem (o wymiarach znamionowych 120 i 150 mm²)

Wyposażenie dodatkowe do złączek:
- boczna ścianka (boczna przegroda, oddzielająca dwie sąsiednie złączki BNP)
- podwójna zworka (w trzech rozmiarach, różni się średnicą otworu)
- pokrywa górna (zabezpieczająca przed dotykiem)
- uchwyt z tworzywa

Podłączenie przewodów przy pomocy zacisku typu V
Jeżeli używamy przewodów bez końcówek oczkowych, można je także stosować w złączkach BNP, należy jednak skorzystać z dodatkowych akcesoriów - przejściówki typu V i zacisku typu V.

Przejściówkę typu V można stosować zarówno ze złączką BNP z płaskim mostkiem, jak i ze złączką BNP z obniżonym mostkiem (wyłącznie typ BNP 120, 150). Zasadnicza różnica polega na tym, że przy nałożeniu przejściówki typu V i zacisku typu V na złączkę BNP z płaskim mostkiem, nie można już zastosować pokrywy górnej, natomiast na złączkę BNP z obniżonym mostkiem, rozbudowaną o przejściówkę typu V i zacisk typu V można nałożyć pokrywę ochronną. Boczną przegrodę i zworkę można zastosować także w złączkach BNP, na które nałożono przejściówkę typu V i zacisk typu V.

Ważna informacja:
Przejściówka typu V i zacisk typu V nie są częścią złączki BNP. Elementy te należy zamówić osobno do odpowiedniej złączki, jako wyposażenie dodatkowe.

Ścianka boczna

Łącznik

Pokrywa

Uchwyt z tworzywa

Przejściówka typu V

Zacisk typu V

ZŁĄCZKI SILNOPRĄDOWE LISTWOWE Z PŁASKIM MOSTKIEM

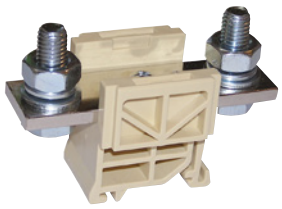

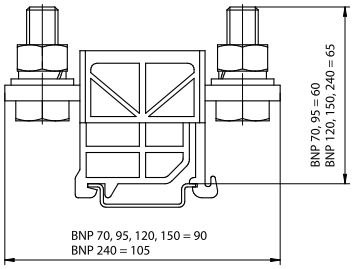

Parametry techniczne	BNP 70	BNP 95	BNP 120	BNP 150	BNP 240
Przekrój podłączonego przewodu Cu [mm²]	70	95	120	150	240
Prąd znamionowy [A]	192	232	269	309	415
Napięcie znamionowe izolacji Ui [V]	800	800	800	800	800
Szerokość / wysokość / długość złączki [mm]	42 / 60 / 90	42 / 60 / 90	42 / 65 / 90	42 / 65 / 90	42 / 65 / 105
Szerokość / wysokość / długość Ms mostka złączki [mm]	25 / 3 / 90	25 / 4 / 90	25 / 5 / 90	25 / 6 / 90	25 / 10 / 90
Wytrzymałość elektryczna [kV]	3	3	3	3	3
Wytrzymałość zwarciowa [A]	8400	11400	14400	18000	28800
Moment dokręcenia śruby [Nm]	6	6	10	10	14
Śruba mocująca	M8	M8	M10	M10	M12
Opakowanie (szt.) / Ciężar (g)	5 / 138	5 / 172	5 / 202	5 / 218	5 / 375
Badania	IEC 947-7-1	IEC 947-7-1	IEC 947-7-1	IEC 947-7-1	IEC 947-7-1
Numer katalogowy					
brązowy GOBI	J 441980	J 441990	J 442000	J 442100	J 442200
szary	J 441982	J 441992	J 442002	J 442102	J 442202

ZŁĄCZKI SILNOPRĄDOWE LISTWOWE Z OBNIŻONYM MOSTKIEM

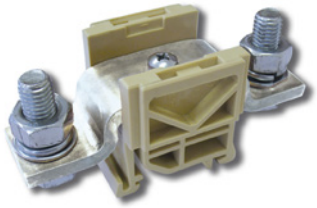

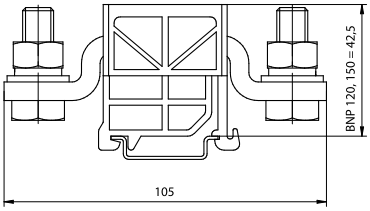

Parametry techniczne	BNP 120 - obniżony mostek	BNP 150 - obniżony mostek
Przekrój podłączonego przewodu Cu [mm²]	120	150
Prąd znamionowy [A]	269	309
Napięcie znamionowe izolacji Ui [V]	800	800
Szerokość / wysokość / długość złączki [mm]	42 / 42,5 / 105	42 / 42,5 / 105
Wytrzymałość elektryczna [kV]	3	3
Wytrzymałość zwarciowa [A]	14400	18000
Moment dokręcenia śruby [Nm]	10	10
Śruba mocująca	M10	M10
Opakowanie (szt.) / Ciężar (g)	5 / 237	5 / 265
Badania	IEC 947-7-1	IEC 947-7-1
Numer katalogowy (brązowy GOBI)	J 442001	J 442101

Akcesoria BNP

Typ	Numer katalogowy	Zastosowanie	Opakowanie (szt.) / Ciężar (g)
Pokrywa	G 420000	BNP 70, BNP 95, BNP 120, BNP 150, BNP 240	5/77
Uchwyt z tworzywa	J 473700	Do mocowania na listwie DIN TS 35 (brąz GOBI)	1/26
	J 473702	Do mocowania na listwie DIN TS 35 (szary)	1/26
Ścianka boczna	B 483145	BNP 70, BNP 95, BNP 120, BNP 150, BNP 240	10/24
Łącznik	C 191112	BNP 70, BNP 95 (ø otworu 9 mm)	5/32
	C 191111	BNP 120, BNP 150 (ø otworu 11 mm)	10/50
	C 101111	BNP 240 (pr. otvoru 12 mm)	10/45
Przejściówka typu V	K 305207	BNP 120, BNP 150 (ø otworu 11 mm)	5/43
	K 305307	BNP 240 (ø otworu 12 mm)	5/41
Zacisk typu V (16÷240 mm²)	K 372900	BNP 120, BNP 150, BNP 240	5/66

UNIWERSALNE ZŁĄCZKI SZEREGOWE SERII OTL

Uniwersalne złączki szeregowe serii OTL są przeznaczone do przewodów aluminiowych i miedzianych. Można je stosować do wszystkich typów przewodów Al lub Cu, o średnicach od 1 mm² do 300 mm². W zaciskach OTL można umieścić nawet dwa lub trzy przewody miedziane w zależności od danego typu złączki. Stopień ochrony złączek OTL to IP 20.

Zastosowany materiał
Część izolacyjna uniwersalnych złączek serii OTL jest wykonana z poliamidu PA 66 (ZYTEL 101), palność V2, nie zawiera halogenów. Sama złączka jest wykonana z ocynkowanego aluminium. Złączka ma kształt profilu, a jej dolna część jest specjalnie wyfrezowana, aby zapobiec wysuwaniu się przewodu. Śruby wykonano z ocynkowanego aluminium, a część stykowa jest pokryta smarem. We łbie śruby wywiercono otwór, umożliwiający użycie sześciokątnego klucza. Maksymalna temperatura pracy wynosi +80 °C, a minimalna -25 °C.

Mocowanie przewodów i złączek
Po zdjęciu izolacji należy przymocować przewód w złączce przy pomocy śruby. Śrubę dokręcamy kluczem sześciokątnym (inbus), o rozmiarze 4, 5 lub 6 w zależności od typu złączki. Część mocująca śruby ma specjalny kształt, umożliwiający lepsze dociśnięcie podłączanego przewodu. Same złączki można montować na listwie TS 35, natomiast typy o większych rozmiarach można przymocować przy pomocy śrub do płyty montażowej (patrz odpowiednie tabele z parametrami technicznymi). Złączki OTL mocuje się na listwie DIN przy pomocy klamer końcowych RSA L-35 lub RSA L-35/2 (większe przekroje). Złączki można oznaczać przy pomocy taśmy samoprzylepnej 10 mm, numer katalogowy J462100.

Testowanie, certyfikacja
Seria produktów OTL jest certyfikowana przez fińskie laboratorium badawcze SGS Fimko zgodnie z EN 61238-1:2003 i spełnia wymogi dyrektywy 2006/95/EC. Produkty mają znak CE, a deklaracje zgodności są dostępne w firmie ISTPOL.

UNIWERSALNE ZŁĄCZKI SZEREGOWE OTL

OTL 16/1

OTL 50/1

OTL 95/1

OTL 120/1

OTL 150/1

OTL 240/1

Parametry techniczne	OTL 16/1	OTL 35/1	OTL 50/1	OTL 95/1
Prąd znamionowy [A]	82	135	160	245
Napięcie znamionowe izolacji [V]	1000	1000	1000	690
Szerokość / wysokość / długość [mm]	13,5 / 39,5 / 45	16 / 40 / 45	18 / 43 / 50	25 / 51 / 84
Zakres mocowanych przewodów Al, Cu [mm^2]	1,5 ÷ 16	2,5 ÷ 35	1,5 ÷ 50	6 ÷ 95
Stopień zanieczyszczenia	3	3	3	3
Ilość biegunów / ilość pięter	1 / 1	1 / 1	1 / 1	1 / 1
Ilość punktów przyłączeniowych w złączce	2	2	2	2
Łeb śruby	inbus nr 4	inbus nr 4	inbus nr 5	inbus nr 6
Moment dokręcenia śruby [Nm]	1,5 (1,5 mm^2)	3 (2,5-16 mm^2)	1,5 (1,5-2,5 mm^2)	12 (6-25 mm^2)
	3,5 (2,5-6 mm^2)	6 (25-35 mm^2)	5 (4-10 mm^2)	22 (35-95 mm^2)
	7 (10-16 mm^2)		12 (16-50 mm^2)	
Montaż	listwa DIN	listwa DIN	listwa DIN	listwa DIN, śruba
Ciężar (g)	15	27	30	65

Numer katalogowy	OTL 16/1	Opakowanie (szt.)	OTL 35/1	Opakowanie (szt.)	OTL 50/1	Opakowanie (szt.)	OTL 95/1	Opakowanie (szt.)
Szara	T021016	50	T021035		T021050	50	T021095	20
Niebieska	T021016.B	30	T021035.B		T021050.B	30	T021095.B	10
Czarny	T021016.BL	30	-	-	T021050.BL	30	T021095.BL	10
Czerwony	T021016.R	30	-	-	T021050.R	30	T021095.R	10
Zielono-żółta	T021016.YG	30	T021035.YG		T021050.YG	30	T021095.YG	10

Parametry techniczne	OTL 120/1	OTL 150/1	OTL 240/1
Prąd znamionowy [A]	280	320	425
Napięcie znamionowe izolacji [V]	690	690	690
Szerokość / wysokość / długość [mm]	30 / 53 / 84	31 / 54 / 84	37 / 65 / 106
Zakres mocowanych przewodów Al, Cu [mm^2]	16 ÷ 120	25 ÷ 150	35 ÷ 240
Stopień zanieczyszczenia	3	3	3
Ilość biegunów / ilość pięter	1 / 1	1 / 1	1 / 1
Ilość punktów przyłączeniowych w złączce	2	2	2
Łeb śruby	inbus nr 6	inbus nr 6	inbus nr 8
Moment dokręcenia śruby [Nm]	12 (16-35 mm^2)	14 (25-50 mm^2)	26 (35-120 mm^2)
	22 (50-120 mm^2)	25 (50-120 mm^2)	40 (150-240 mm^2)
		30 (70-150 mm^2)	
Montaż	listwa DIN, śruba	listwa DIN, śruba	listwa DIN, śruba
Ciężar (g)	85	100	195

Numer katalogowy	OTL 120/1	Opakowanie (szt.)	OTL 150/1	Opakowanie (szt.)	OTL 240/1	Opakowanie (szt.)
Szara	T021120	30	T021150	10	T021240	10
Niebieska	T021120.B	15	T021150.B	5	T021240.B	3
Zielono-żółta	T021120.YG	15	T021150.YG	5	T021240.YG	3

Wykonanie	
Obudowa izolacyjna	Poliamid (PA 66)
Część mocująca	Specjalne aluminium z ocynkowaną powierzchnią

UNIWERSALNE ZŁĄCZKI SZEREGOWE OTL

OTL 50/1x2

OTL 95/1x2

OTL 120/1x2

OTL 150/1x2

OTL 240/1x2

Parametry techniczne	OTL 35/1x2	OTL 50/1x2	OTL 95/1x2	OTL 120/1x2
Prąd znamionowy [A]	2 x 135	2 x 160	2 x 245	2 x 280
Napięcie znamionowe izolacji [V]	1000	1000	690	690
Szerokość / wysokość / długość [mm]	27 / 40 / 46	30 / 43 / 49	42 / 51 / 84	51 / 54 / 84
Zakres mocowanych przewodów Al, Cu [mm²]	2,5 ÷ 35	1,5 ÷ 50	6 ÷ 95	16 ÷ 120
Stopień zanieczyszczenia	3	3	3	3
Ilość biegunów / ilość pięter	1/1	1 / 1	1 / 1	1 / 1
Ilość punktów przyłączeniowych w złączce	2	4	4	4
Łeb śruby	inbus nr 4	inbus nr 5	inbus nr 6	inbus nr 6
Moment dokręcenia śruby [Nm]	3 (2,5-16 mm²)	1,5 (1,5-2,5 mm²)	12 (6-25 mm²)	12 (16-35 mm²)
	6 (25-35 mm²)	5 (4-10 mm²)	22 (35-95 mm²)	25 (50-120 mm²)
		12 (16-50 mm²)		
Montaż	listwa DIN	listwa DIN	listwa DIN, śruba	listwa DIN, śruba
Ciężar (g)	44	90	125	150

Numer katalogowy / Opakowanie (szt.)	OTL 35/1x2	Opakowanie (szt.)	OTL 50/1x2	Opakowanie (szt.)	OTL 95/1x2	Opakowanie (szt.)	OTL 120/1x2	Opakowanie (szt.)
Szara	T022035		T022050	15	T022095	20	T022120	10
Niebieska	T022035.B		T022050.B	15	T022095.B	15	T022120.B	5
Czarny	-	-	T022050.BL	15	T022095.BL	15	-	-
Czerwony	-	-	T022050.R	15	T022095.R	15	-	-
Zielono-żółta	T022035.YG		T022050.YG	15	T022095.YG	15	T022120.YG	5

Parametry techniczne	OTL 150/1x2	OTL 240/1x2
Prąd znamionowy [A]	2 x 320	2 x 425
Napięcie znamionowe izolacji [V]	690	690
Szerokość / wysokość / długość [mm]	51 / 54 / 84	60 / 65 / 106
Zakres mocowanych przewodów Al, Cu [mm²]	25 ÷ 150	35 ÷ 240
Stopień zanieczyszczenia	3	3
Ilość biegunów / ilość pięter	1 / 1	1 / 1
Ilość punktów przyłączeniowych w złączce	4	4
Łeb śruby	inbus nr 6	inbus nr 8
Moment dokręcenia śruby [Nm]	14 (25-50 mm²)	26 (35-120 mm²)
	30 (40-150 mm²)	40 (150-240 mm²)
Montaż	listwa DIN, śruba	listwa DIN, śruba
Ciężar (g)	170	340

Numer katalogowy / Opakowanie (szt.)	OTL 150/1x2	Opakowanie (szt.)	OTL 240/1x2	Opakowanie (szt.)
Szara	T022150	10	T022240	6
Niebieska	T022150.B	5	T022240.B	3
Zielono-żółta	T022150.YG	5	T022240.YG	3

Wykonanie	
Obudowa izolacyjna	Poliamid (PA 66)
Część mocująca	Specjalne aluminium z ocynkowaną powierzchnią

BLOKI DYSTRYBUCYJNE OJL

Bloki dystrybucyjne OJL umożliwiają rozdział energii elektrycznej z jednego obwodu na kilka mniejszych przewodów. Są dostępne w dwóch wielkościach - o znamionowym przekroju przewodu zasilającego 70 mm² (sześć wyjść) i 120 mm² (jedenaście wyjść), zarówno Al jak i Cu. Wszystkie przewody dokręcane są za pomocą śrub imbusowych. Montaż na szynie DIN lub płycie montażowej rozdzielnicy. Obudowa bloku oraz osłona wykonane są z szarego tworzywa (RAL 7035). Maksymalna temperatura pracy wynosi 80 °C. Stopień ochrony przed porażeniem IP 20. Bloki wyposażone są w uchylną osłonę z ciemnego tworzywa ułatwiającą podłączanie przewodów. Bloki dystrybucyjne OJL są testowane zgodnie z normą EN 61238-1 i PN-EN 60947-7-1.

OJL 70

OJL 120

Parametry techniczne	OJL 70	OJL 120
Prąd znamionowy In [A] Al / Cu	160 / 200	250 / 280
Napięcie znamionowe Un [V]	1000	1000
Szerokość / wysokość / długość [mm]	32,4 / 46 / 75,8	44,4 / 51 / 97
Przekrój przewodu wejściowego [mm²]	1 x 10 ÷ 70	1 x 35 ÷ 120
Przekroje przewodów wyjściowych [mm²]	6 x 2,5 ÷ 16	5 x 2,5 ÷ 16
		4 x 2,5 ÷ 10
		2 x 6 ÷ 35
Moment dokręcający [Nm]	3 (2,5 ÷ 16 mm²)	3 (2,5 ÷ 16 mm²)
	6 (25 ÷ 35 mm²)	6 (25 ÷ 35 mm²)
	10 (50 ÷ 70 mm²)	10 (50 ÷ 70 mm²)
		19 (95 ÷ 120 mm²)
Opakowanie (szt.)	24	12
Ciężar (g)	84	178
Numer katalogowy	VG03-0006	VG03-0003

Oznaczanie złączek i pozostałych wyrobów przedstawionych w tym katalogu.

Klient ma do wyboru kilka możliwości oznaczania. Złączki szeregowe RSA są dostosowane do umieszczenia oznaczników nie tylko z firmy Elektro v.d., ale również innych producentów. Kompatybilność ta zapewnia bezproblemowe zastosowanie złączek RSA razem z innymi etykietami przy zastosowaniu inny elementów do oznaczania.
Najczęściej stosowanym oznaczeniem są paski RSA nie dzielone lub dzielone. Dostarczane są z opisem sporządzonym zgodnie z zamówieniem klienta lub czyste bez opisu. Klient może je oznaczyć samodzielnie za pomocą urządzeń, które są dostarczane przez firmę Elektro v.d. lub poprzez proste opisanie za pomocą niezmywalnego markera.
Jeśli klient zdecyduje się zastosować elementy oznaczeniowe od innych producentów ma do wyboru kilka typów tego typu materiałów. Jednak w takim przypadku Elektro v.d. świadczy wsparcie techniczne jedynie w ograniczonym zakresie.

Oznaczanie złączek RSA za pomocą paska RSA o szerokości 12 mm

Za pomocą paska RSA o szerokości 12mm można oznaczać wszystkie złączki typu RSA. Do oznaczenia materiału PASEK RSA jest dostarczane następujące urządzenie oznaczające:

- Drukarka termiczna BROTHER E 550W
- Drukarka termiczna PHOENIX THERMOMARK ROLL
- Ploter EK VARIO VP 500 A3

Można również zamówić wykonanie oznaczeń na materiale PASEK RSA. W tym celu na stronach www.elektrobecov.com znajduje się link EPOPISKY, gdzie można zamówić oznaczenia on-line. Materiał opisany za pomocą plotera jest przesyłany do klienta przesyłką kurierską. Firma Istpol (www.istpol.pl) świadczy usługi w zakresie wykonywania oznaczeń dla złączek RSA w pełnym zakresie na terenie Polski.

Drukarka termiczna BROTHER E-550W

- **Możliwość opisania wszystkich wyrobów przedstawionych w tym katalogu**
- **Opis przewodów, kabli i złączek**
- **Oznaczanie gniazd RJ45 na panelach PATCH**
- **Oznaczanie elementów sterujących, sygnalizacyjnych i przełączających**
- **Automatyczne rosnące lub malejące oznaczanie**
- **Szeroki zakres materiału do oznaczania: kolory, szerokość pasków**
- **Praca przy zasilaniu sieciowym lub bateryjnym bezpośrednio w miejscu pracy**
- **Prosta obsługa przy wykorzystaniu wyświetlacza drukarki lub przez oprogramowanie**
- **Zapisywanie zadań na przyszłość w wewnętrznej pamięci drukarki**
- **Łączność WiFi i obsług przez urządzenia mobilne**

Standardowo dostarczane akcesoria:
Akumulator Li-ion do eksploatacji drukarki w miejscu pracy
Zasilacz do ładowania i zasilania drukarki
Pasek White 12mm i pasek Yellow 24 mm
Kabel USB do podłączenia do PC
CD-R programem do obsługi P-Touch editor
Instrukcja obsługi w języku czeski + instrukcja szybkich ustwień

Oprogramowanie P-Touch Editor umożliwia import z baz danych i tabel w Excelu. Łączność z drukarką BROTHER E 550 W odbywa się za pomocą WiFi lub dostarczonego kabla USB.

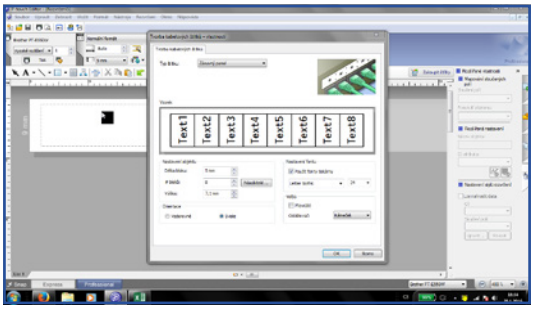

Nazwa	Numer katalogowy
DRUKARKA TERMICZNA BROTHER E-550W	J385500
STANDARDOWY LAMINOWANY PASEK 9mm/8m BIAŁY	J385600
STANDARDOWY LAMINOWANY PASEK 9mm/8m ŻÓŁTY	J385700
STANDARDOWY LAMINOWANY PASEK 9mm/8m CZERWONY	J385800
STANDARDOWY LAMINOWANY PASEK 12mm/8m BIAŁY	J385900
STANDARDOWY LAMINOWANY PASEK 12mm/8m ŻÓŁTY	J386000
STANDARDOWY LAMINOWANY PASEK 12mm/8m CZERWONY	J386100

Drukarka termiczna PHOENIX THERMOMARK ROLL

Korzystny cenowo wariant drukarki wykonuje nadruki na oznacznikach zarówno złączek szeregowych, jak i kabli oraz urządzeń. Prosta w użyciu, szybka i odznaczająca się wyjątkowo trwałym nadrukiem, małe wymiary, łatwe utrzymanie i długa żywotność drukarki. Drukarkę stosuje się do wykonywania nadruków na oznacznikach listew zaciskowych, zacisków szeregowych, wiązek kablowych i różnych urządzeń elektrycznych. Przyjazne dla użytkownika oprogramowanie umożliwia łatwe tworzenie nadruku z wykorzystaniem różnych czcionek, tworzenie jednolitych szeregów oznaczeń, umieszczanie znaków elektrotechnicznych, rysowanie własnych symboli, dodawanie grafiki z plików, a przede wszystkim łatwy import z przygotowanych baz danych. Na drukarce można też drukować etykiety samoprzylepne do oznaczania łączników lub złączek. Ponadto etykiety do oznaczania kabli mocowanych przy pomocy taśmy ściągającej, etykiety wkładane do plastikowych uchwytów, mocowanych na kablu oraz etykiety na nasadki.

- **Bezproblemowa eksploatacja oraz sprawdzona technologia druku termicznego**
- **Prosta obsługa za pomocą programu CLIP PROJECT**
- **Do wszystkich etykiet oraz koszulek termokurczliwych**
- **Prosta koncepcja obsługi z łatwym wprowadzaniem danych za pomocą ekranu dotykowego**
- **Wysokiej jakości i szybki nadruk**
- **Drukarka THERMOMARK ROLL drukuje oznaczenia na rolce do oznaczania złączek, przewodów, kabli i urządzeń**
- **Złącza USB i Ethernet**

Nazwa	Numer katalogowy
Drukarka termiczna PHOENIX THERMOMARK ROLL	☎
MATERIAŁ OZNACZENIOWY DO ZŁĄCZEK RSA: TML (101 x 9,5) R TR	☎
ROLKA CZARNA	☎

Ploter EK VARIO VP 500 A3

Ploter to wielofunkcyjne urządzenie do znakowania, które umożliwia opisanie nie tylko etykiet złączek szeregowych RSA czy innych elementów, ale także paska znakującego do złączek szeregowych RSA (ploter oferujemy w zestawie oprogramowaniem, przygotowanym pod kątem paska znakującego RSA). Na ploterze można opisać także różne rodzaje etykiet, płytek, taśm ściągających, nasadek na kable i wiele innych komponentów używanych w rozdzielnicach lub ogólnie w elektrotechnice.

Nazwa	Numer katalogowy
PLOTER EK VARIO VP 500 A3	☎
ZAPASOWE PIÓRO	☎
MATRYCA DO UMIESZCZENIA PASKA RSA	☎

On-line system do zamawiania taśm oznaczeniowych z opisem

Dla klientów, którzy chcą maksymalnie obniżyć swoje koszty przy zachowaniu najwyższej jakości usług stworzyliśmy system zamawiania opisów.

Przy wykorzystaniu systemu do zamawiania można zamawiać taśmy oznaczeniowe RSA bezpośrednio z opisem wykonanym na życzenie klienta. On-line system zamawiania jest dostępny na firmowej stronie internetowej www.elektrobecov.cz Interfejs do samodzielnego zamawiania została dostosowany programistycznie do potrzeb klientów tak aby był prosty, niezwodny a przede wszystkim praktyczny.

Użytkownik nie jest zmuszany do czegokolwiek instalowania. Logowanie do systemu odbywa się przy użyciu hasła, które jest dostarczane na życzenie klienta, oczywiście za darmo. Po zalogowaniu klient wchodzi na swój profil. Zamawiając postępuje się krok za krokiem. Znaczącą zaletą jest możliwość tworzenia własnych zestawów oznaczeń. Jeśli będą Państwo tworzyć opis do seryjnie produkowanej rozdzielnicy, można go nazwać i zapisać. Przy kolejnej wizycie pozycję tę można ponownie zamówić.

Zamówienia są realizowane w dni robocze do 24 godzin, w wyjątkowych przypadkach, np. zamówienia większej ilości, gotowe oznaczenia są wysyłane w terminie do 48 godzin.

Firma Istpol (www.istpol.pl) świadczy usługi w zakresie wykonywania oznaczeń dla złączek RSA w pełnym zakresie na terenie Polski.

Seria uniwersalnych złączek szeregowych ETB charakteryzuje się dużym zakresem przekrojów przewodów, które można do nich podłączyć [2,5 ÷ 240 mm^2] z 2, 4, 6 wejściami (6 wejść oferujemy jedynie dla złączek o przekroju znamionowym 50 mm^2). Złączkę o przekroju znamionowym 50 mm^2 oferujemy również w wersji 3-torowej. Złączki składają się z części przewodzącej i izolacyjnej obudowy. Cześć przewodząca jest wykonana ze stopu, którego powierzchnia jest ocynkowana. Umożliwia to podłączanie przewodów miedzianych i aluminium. Obudowa wykonana z poliamidu (PA) ma bardzo dobre właściwości elektroizolacyjne. Złączki można montować do szyn montażowych TH 35 (ČSN EN 60 715), typ ETB 240 i ETB 2 x 240 można montować tylko bezpośrednio na płycie montażowej.

- Zaciski są odpowiednie do łączenia przewodów miedzianych i aluminiowych
- Cześć przewodząca jest wykonana z ocynkowanego stopu miedzi
- Obudowa złączki jest z poliamidu PA
- Wersja jednotorowa
- Złączka ETB 50 / 3P jest wykonana jako trójtorowa
- Liczba wejść 2, 4, 6, (6 wejść oferujemy jedynie dla złączek o przekroju znamionowym 50 mm^2)
- Montaż na szynach TH 35 (ČSN EN 60 715), typ ETB 240 i ETB 2 x 240 można montować tylko na płycie montażowej.

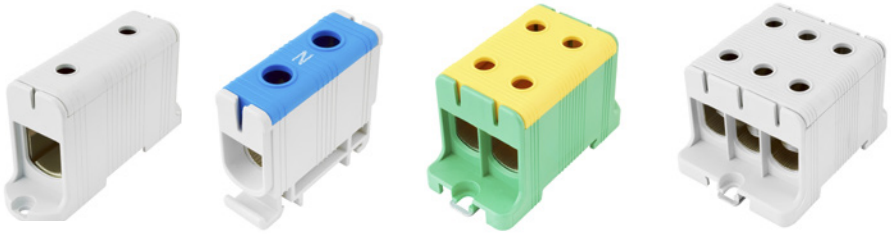

ETB 50

Wymiary	
Szerokość	18 mm
Wysokość	44 mm
Długość	51 mm
Numer katalogowy	
Szary	UK1050.21
Jasno niebieski	UK1050.12
Żółto-zielony	UK1050.24
Opakowanie	
Pojedynczo	1 szt
Obudowa	

Dane podstawowe	
Maksymalne napięcie eksploatacyjne	800 V
Prąd znamionowy	160 A [Cu] 145 A [Al]
Przekrój znamionowy	50 mm^2
Zakres mocowanych przewodów - wejście	2,5 ÷ 50 mm^2 [Cu] 6 ÷ 50 mm^2 [Al]
Moment dokręcania Odnosi się do przewodu przyłączeniowego	4 Nm 2,5 ÷ 4 mm^2 12 Nm 6 ÷ 50 mm^2
Montaż	TH 35
Badano zgodnie z	IEC 60947-7-1
Materiał obudowy	PA
Narzędzie	Inbus 5 mm

CE

ETB 2 x 50

Wymiary	
Szerokość	30 mm
Wysokość	44 mm
Długość	51 mm
Numer katalogowy	
Szary	UK2050.21
Jasno niebieski	UK2050.12
Żółto-zielony	UK2050.24
Opakowanie	
Pojedynczo	1 szt
Obudowa	

Dane podstawowe	
Maksymalne napięcie eksploatacyjne	800 V
Prąd znamionowy	160 A [Cu] 145 A [Al]
Przekrój znamionowy	50 mm²
Zakres mocowanych przewodów - wejście Odnosi się do przewodu przyłączeniowego	2,5 ÷ 50 mm² [Cu] 6 ÷ 50 mm² [Al]
Moment dokręcania Odnosi się do przewodu przyłączeniowego	4 Nm 2,5 ÷ 4 mm² 12 Nm 6 ÷ 50 mm²
Montaż	TH 35
Badano zgodnie z	IEC 60947-7-1
Materiał obudowy	PA
Narzędzie	Inbus 5 mm

CE

ETB 3 x 50 [Wersja jednotorowa, do rozdzielnia jednej fazy]

Wymiary	
Szerokość	43 mm
Wysokość	44 mm
Długość	51 mm
Numer katalogowy	
Szary	UK3050.21
Jasno niebieski	UK3050.12
Żółto-zielony	UK3050.24
Opakowanie	
Pojedynczo	1 szt
Obudowa	

Dane podstawowe	
Maksymalne napięcie eksploatacyjne	800 V
Prąd znamionowy	160 A [Cu] 145 A [Al]
Przekrój znamionowy	50 mm²
Zakres mocowanych przewodów - wejście	2,5 ÷ 50 mm² [Cu] 6 ÷ 50 mm² [Al]
Moment dokręcania Odnosi się do przewodu przyłączeniowego	4 Nm 2,5 ÷ 4 mm² 12 Nm 6 ÷ 50 mm²
Montaż	TH 35
Badano zgodnie z	IEC 60947-7-1
Materiał obudowy	PA
Narzędzie	Inbus 5 mm

CE

ETB 3 x 50 / 3P [Wersja trójtorowa, do podłączenia pojedynczych faz L1, L2, L3]

Wymiary	
Szerokość	49,5 mm
Wysokość	43,5 mm
Długość	51 mm
Numer katalogowy	
Szary	UK3350.21
Opakowanie	
Pojedynczo	1 szt
Obudowa	

Dane podstawowe	
Maksymalne napięcie eksploatacyjne	800 V
Prąd znamionowy	3 x 160 A [Cu] 3 x 145 A [Al]
Przekrój znamionowy	50 mm²
Zakres mocowanych przewodów - wejście	2,5 ÷ 50 mm² [Cu] 6 ÷ 50 mm² [Al]
Moment dokręcania Odnosi się do przewodu przyłączeniowego	4 Nm 2,5 ÷ 4 mm² 12 Nm 6 ÷ 50 mm²
Montaż	TH 35
Badano zgodnie z	IEC 60947-7-1
Materiał obudowy	PA
Narzędzie	Inbus 5 mm

CE

ETB 95

Wymiary	
Szerokość	24 mm
Wysokość	50 mm
Długość	89 mm
Numer katalogowy	
Szary	UK1095.21
Jasno niebieski	UK1095.12
Żółto-zielony	UK1095.24
Opakowanie	
Pojedynczo	1 szt
Obudowa	

Dane podstawowe		
Maksymalne napięcie eksploatacyjne	800 V	
Prąd znamionowy	245 A [Cu] 220 A [Al]	
Przekrój znamionowy	95 mm²	
Zakres mocowanych przewodów - wejście	16 ÷ 95 mm² [Cu] 16 ÷ 95 mm² [Al]	
Moment dokręcania Odnosi się do przewodu przyłączeniowego	20 Nm	16 ÷ 95 mm²
Montaż	TH 35	
Badano zgodnie z	IEC 60947-7-1	
Materiał obudowy	PA	
Narzędzie	Inbus 5 mm	

CE

ETB 2 x 95

Wymiary	
Szerokość	42 mm
Wysokość	50 mm
Długość	89 mm
Numer katalogowy	
Szary	UK2095.21
Jasno niebieski	UK2095.12
Żółto-zielony	UK2095.24
Opakowanie	
Pojedynczo	1 szt
Obudowa	

Dane podstawowe		
Maksymalne napięcie eksploatacyjne	800 V	
Prąd znamionowy	245 A [Cu] 220 A [Al]	
Przekrój znamionowy	95 mm²	
Zakres mocowanych przewodów - wejście	16 ÷ 95 mm² [Cu] 16 ÷ 95 mm² [Al]	
Moment dokręcania Odnosi się do przewodu przyłączeniowego	20 Nm	16 ÷ 95 mm²
Montaż	TH 35	
Badano zgodnie z	IEC 60947-7-1	
Materiał obudowy	PA	
Narzędzie	Inbus 5 mm	

CE

ETB 150

Wymiary	
Szerokość	29 mm
Wysokość	60 mm
Długość	97 mm
Numer katalogowy	
Szary	UK1150.21
Jasno niebieski	UK1150.12
Żółto-zielony	UK1150.24
Opakowanie	
Pojedynczo	1 szt
Obudowa	

Dane podstawowe		
Maksymalne napięcie eksploatacyjne	800 V	
Prąd znamionowy	320 A [Cu] 290 A [Al]	
Przekrój znamionowy	150 mm²	
Zakres mocowanych przewodów - wejście	35 ÷ 150 mm² [Cu] 35 ÷ 150 mm² [Al]	
Moment dokręcania Odnosi się do przewodu przyłączeniowego	14 Nm 24 Nm	35 ÷ 95 mm² 120 ÷ 150 mm²
Montaż	TH 35	
Badano zgodnie z	IEC 60947-7-1	
Materiał obudowy	PA	
Narzędzie	Inbus 8 mm	

CE

UNIWERSALNE ZŁĄCZKI SZEREGOWE ETB

ETB 2 x 150

Wymiary	
Szerokość	52 mm
Wysokość	60 mm
Długość	97 mm
Numer katalogowy	
Szary	UK2150.21
Jasno niebieski	UK2150.12
Żółto-zielony	UK2150.24
Opakowanie	
Pojedynczo	1 szt
Obudowa	

Dane podstawowe		
Maksymalne napięcie eksploatacyjne	800 V	
Prąd znamionowy	320 A [Cu] 290 A [Al]	
Przekrój znamionowy	150 mm^2	
Zakres mocowanych przewodów - wejście	35 ÷ 150 mm^2 [Cu] 35 ÷ 150 mm^2 [Al]	
Moment dokręcania Odnosi się do przewodu przyłączeniowego	14 Nm 24 Nm	35 ÷ 95 mm^2 120 ÷ 150 mm^2
Montaż	TH 35	
Badano zgodnie z	IEC 60947-7-1	
Materiał obudowy	PA	
Narzędzie	Inbus 8 mm	

CE

ETB 240

Wymiary	
Szerokość	37 mm
Wysokość	68 mm
Długość	131 mm
Numer katalogowy	
Szary	UK1240.21
Żółto-zielony	UK1240.24
Opakowanie	
Pojedynczo	1 szt
Obudowa	

Dane podstawowe		
Maksymalne napięcie eksploatacyjne	800 V	
Prąd znamionowy	425 A [Cu] 380 A [Al]	
Przekrój znamionowy	240 mm^2	
Zakres mocowanych przewodów - wejście	35 ÷ 240 mm^2 [Cu] 35 ÷ 240 mm^2 [Al]	
Moment dokręcania Odnosi się do przewodu przyłączeniowego	12 Nm 40 Nm	35 ÷ 70 mm^2 95 ÷ 240 mm^2
Montaż	Na podkładce	
Badano zgodnie z	IEC 60947-7-1	
Materiał obudowy	PA	
Narzędzie	Inbus 8 mm	

CE

ETB 2 x 240

Wymiary	
Szerokość	65 mm
Wysokość	68 mm
Długość	131 mm
Numer katalogowy	
Szary	UK2240.21
Żółto-zielony	UK2240.24
Opakowanie	
Pojedynczo	1 szt
Obudowa	

Dane podstawowe		
Maksymalne napięcie eksploatacyjne	800 V	
Prąd znamionowy	425 A [Cu] 380 A [Al]	
Przekrój znamionowy	240 mm^2	
Zakres mocowanych przewodów - wejście	35 ÷ 240 mm^2 [Cu] 35 ÷ 240 mm^2 [Al]	
Moment dokręcania Odnosi się do przewodu przyłączeniowego	12 Nm 40 Nm	35 ÷ 70 mm^2 95 ÷ 240 mm^2
Montaż	Na podkładce	
Badano zgodnie z	IEC 60947-7-1	
Materiał obudowy	PA	
Narzędzie	Inbus 8 mm	

CE

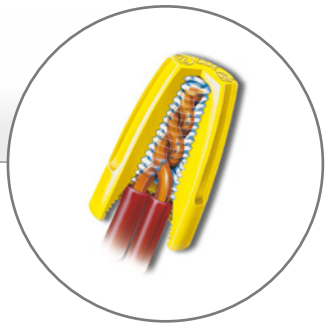

ZŁĄCZKI SKRĘTNE IDEAL

Złączki skrętne służą do łączenia dwóch i więcej przewodów w puszkach instalacyjnych, gniazdkach, urządzeniach itp. Połączenia są bezśrubowe, rozbieralne, złączki są wielokrotnego użytku. Oferujemy złączki skrętne podstawowej serii IDEAL, w pięciu typowych wersjach do przekrojów przyłączeniowych w zakresie od 0,34 mm² do 6 mm². Skala dostępnych przekrojów przyłączeniowych jest bardzo szeroka. Możliwości przyłączeniowe poszczególnych typów są określone w tabelce specyfikacji technicznych poniżej. Poszczególne rodzaje różnią się kolorami, które oznaczają przekrój nominalny. Złączki można stosować do przewodów miedzianych, zarówno sztywnych, jak i elastycznych. W jednym złączu można łączyć przewody sztywne i elastyczne, a także różne przekroje.

Produkty są certyfikowane zgodnie z normami IEC 60998-1 (ČSN EN 60998-1) oraz IEC 60998-2-4 (ČSN EN 60998-2-4).

- Rozbieralne połączenie wielokrotnego użytku
- Szeroka skala przekrojów od 0,34 mm² do 6 mm²
- Gwarancja niezawodnego skręcenia i ochrona przed wyciągnięciem
- Możliwość łączenia przekrojów przewodów poszczególnych typów
- Szybka i łatwa instalacja bez konieczności użycia narzędzi
- Łatwa do uchwycenia plastikowa obudowa złącza
- Rozszerzona tulejka złącza ułatwiająca wprowadzenie przewodu

IDEAL 71B - 1,5

IDEAL 72B - 2,5

IDEAL 73B - 2,5

IDEAL 74B - 4

IDEAL 76B - 6

Wykonanie	
Część izolacyjna	PP, palność V2 wg UL 94
Cześć przewodząca	stal klasy 11, powierzchnia ZnCr
Zakres temperatur stosowania	-40 ÷ 105 °C

Parametry techniczne	IDEAL 71B-1,5	IDEAL 72B-2,5	IDEAL 73B-2,5
Napięcie znamionowe [V]	300	300	600
Prąd znamionowy [A]	17,5	24	24
Długość odizolowania przewodu [mm]			
drut	6,4	9,5	7,9
linka	7,9	9,5	7,9
Zakres możliwości przyłączenia [mm²]	0,34 ÷ 1,5	0,34 ÷ 2,5	0,34 ÷ 2,5
Kombinacja możliwości przyłączenia (ilość / przekrój)			
min.	2 x 0,34	2 x 0,34	1 x 0,75 + 1 x 0,5
maks.	3 x 1,5	3 x1,5; 2 x 2,5	4 x 1,5; 2 x 2,5
Wytrzymałość elektryczna [kV]	4	4	6
Wymiary (długość / dolna średnica zewnętrzna) [mm]	15 / 8,3	18 / 10	22 / 11
Kolor	szary	ciemnoniebieski	pomarańczowy
Numer katalogowy (opakowanie 100 szt.)	J 513900	J 514000	J 514100
Numer katalogowy (multipack, 1 opakowanie = 1000 szt.)	J 513901	J 514001	J 514101

Parametry techniczne	IDEAL 74B-4	IDEAL 76B-6
Napięcie znamionowe [V]	600	600
Prąd znamionowy [A]	32	41
Długość odizolowania przewodu [mm]		
drut	9,5	13 (przekroje ≤ 1,5)
linka	9,5	11 (przekroje ≥1,5)
Zakres możliwości przyłączenia [mm²]	0,75 ÷ 4	0,75 ÷ 6
Kombinacja możliwości przyłączenia (ilość / przekrój)		
min.	2 x 0,75	2 x 2,5
maks.	4 x 2,5	2 x 4; 1 x 6 + 1 x 4
Wytrzymałość elektryczna [kV]	6	6
Wymiary (długość / dolna średnica zewnętrzna) [mm]	24 / 14	27 / 15
Kolor	żółty	czerwony
Numer katalogowy (opakowanie 100 szt.)	J 514200	J 514300
Numer katalogowy (multipack, 1 opakowanie = 1000 szt.)	J 514201	J 514301

LISTWY ZACISKOWE SŁUPOWE - TYP SV

Listwy do słupów oświetleniowych oferujemy w czterech typoszeregach. Składają się z listew RSA, RSP i akcesoriów. Listwy zaciskowe są umieszczone na listwach DIN TH 35 o różnych długości (długość listwy zależy od rodzaju listwy zaciskowej).

Charakterystyka listew zaciskowych do słupów oświetleniowych ELEKTRO:

- Materiał izolatora poliamid PA 6, palność V0 wg UL 94, nie zawiera chlorowców
- Specjalne wykończenie powierzchni elementów stykowych i przewodzących
- Możliwość podłączenia przewodów miedzianych i aluminiowych
- Połączenie przewodzące między złączkami PE a listwą DIN
- Stopień ochrony IP 20 bez konieczności użycia akcesoriów lub pokryw (*)
- Zaciski fazowe rozdzielone środkowymi przegrodami
- Zaciski w zestawach listew zaciskowych są opisane
- Certyfikacja w państwowym laboratorium zgodnie z normami UE

Stopień ochrony listew zaciskowych do słupów oświetleniowych

Wszystkie listwy zaciskowe złożone z zacisków RSA 16 A, RSA 10 i RSA 6 mają stopień ochrony IP 20 bez konieczności montowania pokryw itp. (*) Aby osiągnąć IP 20 u typów złożonych z zacisków RSA 35 A należy zamontować następujące akcesoria: boczną osłonkę dla RSA 35 A, nr katalogowy G 420066 – wyłącznie w przypadku, jeżeli przekrój podłączonego przewodu wynosi maks. 10 mm² lub jeżeli w otworze zacisku nie ma przewodu. Jeżeli listwy zaciskowe złożone z zacisków RSA 35 A nie spełniają powyższego warunku, ich stopień ochrony wynosi IP 10. Listwy zaciskowe złożone z RSA 35 A nie mają w zestawie wyposażenia do zwiększenia stopnia ochrony, należy je zamówić osobno. Gwintowane podstawy bezpiecznika E14 i E27 (system NEOZED) wykorzystane w typoszeregach SV-A i SV-B mają stopień ochrony IP 20 – standardowo są dostarczane ze specjalnymi osłonami z tworzywa.

Informacje o możliwościach przyłączeniowych i zastosowaniu listew zaciskowych:

Do wszystkich typów listew słupowych można podłączyć przewody aluminiowe i miedziane. Wszystkie zaciski w zestawach listew słupowych są opisane, co, wraz z kolorem obudowy izolacyjnej (dla typów SV, SV-A i SV-B), pozwala na jednoznaczną identyfikację, dla jakiego przewodu jest przeznaczony dany zacisk na listwie. Gniazda bezpieczników, użytych w zestawach listew słupowych (zacisk szeregowy RSP 4, podstawy bezpiecznika E14 lub E27) nie są dostarczane z samym elementem zabezpieczającym – bezpiecznikiem z powodu różnych wymogów klientów, dotyczących typu bezpiecznika (na następnych stronach katalogu znajdują się zalecenia, dotyczące typu bezpieczników dla poszczególnych listew). Podstawy bezpiecznika E14 i E27 nie zawierają wkładki dociskowej.

Listwy zaciskowe do słupów oświetleniowych są umieszczone na listwach nośnych, wyposażonych w specjalne, wielofunkcyjne otwory, dzięki którym można je zamontować we wszystkich standardowych słupach oświetleniowych. Użyty materiał izolatora i elementów przewodzących gwarantuje długą żywotność produktu.

Wszystkie oferowane listwy słupowe posiadają certyfikat państwowego laboratorium EZÚ Praha, deklarację zgodności, także w myśl norm UE oraz mają znak CE. Produkty są testowanie zgodnie z ČSN EN 60998-2-1, 60439-3/95, ČSN 34 8340, 35 7030.

Od roku 2016 do typowych standardowych listew SV dodawana jest złączka z bezpiecznikiem T6,3 A /1500.

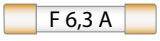

Sposób oznaczania słupowych listew zaciskowych:

SV X. XX. X / P1(2)

- Jako dodatkowa opcja do osprzętu z ochroną przeciwprzepięciową (P1=DCOR L 2P 275, P2=DG TT 2P 5 275)
- Typ układu (TN-C = 4; TN-S = 5)
- Typ zacisku szeregowego (6 = RSA 6 A; 10 = RSA 10 A; 16 = RSA 16 A; 35 = RSA 35 A)
- Ilość zacisków szeregowych w układzie listwy (6 = przelotowa, 9 = rozgałęźna listwa)
- Typowa wersja słupowej listwy zaciskowej:
  - SV: układy, w których uchwytem bezpiecznika jest zacisk szeregowy RSP 4
  - SV-A: układy z podstawami bezpiecznika z pokrywą i oprawką z gwintem E14
  - SV-B: układy z podstawami bezpiecznika z pokrywą i oprawką z gwintem E27

WERSJA TYPOWA SV

Listwy zaciskowe na listwie DIN TH 35 x 7,5 złożone z zacisków szeregowych RSA 6, RSA 10 lub RSA 16 A z wyposażeniem, stosowane wyłącznie w układzie TN-C, TN-S. Wersja podstawowa zawiera jedną podstawę bezpiecznika (zacisk szeregowy RSP 4). Na zamówienie możemy dostarczyć listwy zaciskowe z większą ilością podstaw bezpiecznika. Możliwość mocowania przewodów o przekroju do 50 mm^2. Listwy zaciskowe słupowe, złożone z zacisków szeregowych RSA 6 i RSA 10 można stosować także w słupach o bardzo małych rozmiarach.

LISTWY ZACISKOWE SŁUPOWE SV (PRZELOTOWE, TN-C)

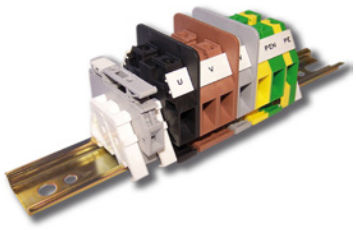

	SV 6.35.4	SV 6.16.4	SV 6.10.4	SV 6.6.4
Przekrój znamionowy [mm^2]	35	16	10	6
Prąd znamionowy [A]	125	76	57	41
Napięcie izolacji Ui [V]	1000	1000	1000	1000
Maks. średnica [mm^2]				
(Al, Cu rigid)	50	25	16	10
(Cu flexible)	35	16	10	6
Moment dokręcania śrub [Nm]	2,5	2	1,2	0,8
Układ listwy zaciskowej	6 x RSA 35 A	6 x RSA 16 A	6 x RSA 10 A	6 x RSA 6
	1 x RSA PE 35 A	1 x RSA PE 16 A	1 x RSA PE 10 A	1 x RSA PE 6
Numer katalogowy				
z jednym gniazdem bezpiecznika (RSP 4)	H 116214	H 116110	H 111314	H 111410
z dwoma gniazdami bezpiecznika (RSP 4)	H 116215 (SV 6.35.4/2)	H 116115 (SV 6.16.4/2)	H 111315 (SV 6.10.4/2)	H 111415 (SV 6.6.4/2)

LISTWY ZACISKOWE SŁUPOWE SERII SV(ROZGAŁĘŹNE, TN-C)

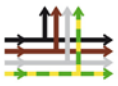

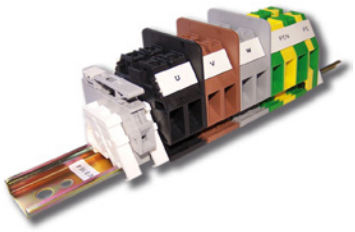

	SV 9.35.4	SV 9.16.4	SV 9.10.4	SV 9.6.4
Przekrój znamionowy [mm^2]	35	16	10	6
Prąd znamionowy [A]	125	76	57	41
Napięcie izolacji Ui [V]	1000	1000	1000	1000
Maks. średnica [mm^2]				
(Al, Cu rigid)	50	25	16	10
(Cu flexible)	35	16	10	6
Moment dokręcania śrub [Nm]	2,5	2	1,2	0,8
Układ listwy zaciskowej	9 x RSA 35 A	9 x RSA 16 A	9 x RSA 10 A	9 x RSA 6
	1 x RSA PE 35 A	1 x RSA PE 16 A	1 x RSA PE 10 A	1 x RSA PE 6
Numer katalogowy				
z jednym gniazdem bezpiecznika (RSP 4)	H 126214	H 126110	H 121314	H 121410
z dwoma gniazdami bezpiecznika (RSP 4)	H 126215 (SV 9.35.4/2)	H 126115 (SV 9.16.4/2)	H 121315 (SV 9.10.4/2)	H 121415 (SV 9.6.4/2)

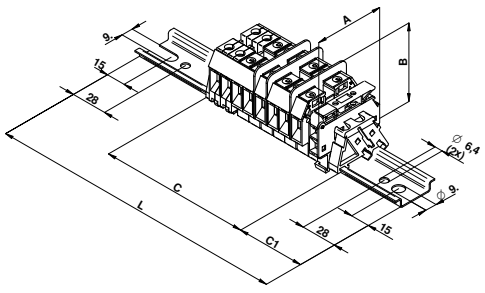

Wymiary:	SV 6.35.4	SV 6.16.4	SV 6.10.4	SV 6.6.4	SV 9.35.4	SV 9.16.4	SV 9.10.4	SV 9.6.4
A [mm]	65	55	55	55	65	55	55	55
B [mm]	70	61	54	48	70	61	54	48
C [mm]	157	125	110	93	207	161	140	116
C1 [mm]	50	50	50	50	50	50	50	50
L [mm]	300	235	235	235	380	250	250	250

Wymiary:	SV 6.35.4/2	SV 6.16.4/2	SV 6.10.4/2	SV 6.6.4/2	SV 9.35.4/2	SV 9.16.4/2	SV 9.10.4/2	SV 9.6.4/2
A [mm]	65	55	55	55	65	55	55	55
B [mm]	70	61	54	48	70	61	54	48
C [mm]	166	134	119	102	216	170	149	125
C1 [mm]	50	50	50	50	50	40	50	50
L [mm]	300	235	235	235	380	250	250	250

LISTWY ZACISKOWE SŁUPOWE SV (PRZELOTOWE, TN-S)

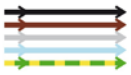

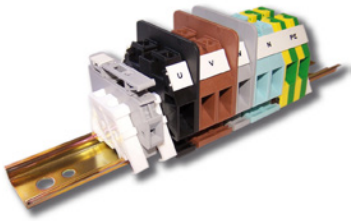

	SV 6.35.5	SV 6.16.5	SV 6.10.5	SV 6.6.5
Przekrój znamionowy [mm²]	35	16	10	6
Prąd znamionowy [A]	125	76	57	41
Napięcie izolacji Ui [V]	1000	1000	1000	1000
Maks. średnica [mm²]				
(Al, Cu rigid)	50	25	16	10
(Cu flexible)	35	16	10	6
Moment dokręcania śrub [Nm]	2,5	2	1,2	0,8
Układ listwy zaciskowej	6 x RSA 35 A	6 x RSA 16 A	6 x RSA 10 A	6 x RSA 6
	2 x RSA PE 35 A	2 x RSA PE 16 A	2 x RSA PE 10 A	2 x RSA PE 6
Numer katalogowy				
z jednym gniazdem bezpiecznika (RSP 4)	H 116224	H 116120	H 111324	H 111420
z dwoma gniazdami bezpiecznika (RSP 4)	H 116225 (SV 6.35.5/2)	H 116125 (SV 6.16.5/2)	H 111325 (SV 6.10.5/2)	H 111425 (SV 6.6.5/2)

LISTWY ZACISKOWE SŁUPOWE SERII SV (ROZGAŁĘŹNE, TN-S)

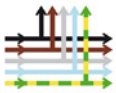

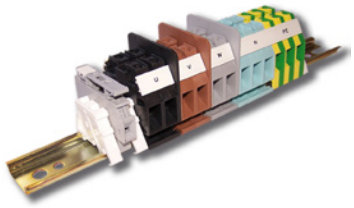

	SV 9.35.5	SV 9.16.5	SV 9.10.5	SV 9.6.5
Przekrój znamionowy [mm²]	35	16	10	6
Prąd znamionowy [A]	125	76	57	41
Napięcie izolacji Ui [V]	1000	1000	1000	1000
Maks. średnica [mm²]				
(Al, Cu rigid)	50	25	16	10
(Cu flexible)	35	16	10	6
Moment dokręcania śrub [Nm]	2,5	2	1,2	0,8
Układ listwy zaciskowej	9 x RSA 35 A	9 x RSA 16 A	9 x RSA 10 A	9 x RSA 6
	3 x RSA PE 35 A	3 x RSA PE 16 A	3 x RSA PE 10 A	3 x RSA PE 6
Numer katalogowy				
z jednym gniazdem bezpiecznika (RSP 4)	H 126224	H 126120	H 121324	H 121420
z dwoma gniazdami bezpiecznika (RSP 4)	H 126225 (SV 9.35.5/2)	H 126125 (SV 9.16.5/2)	H 121325 (SV 9.10.5/2)	H 121425 (SV 9.6.5/2)

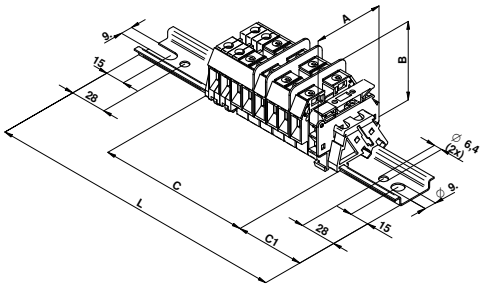

Wymiary:	SV 6.35.5	SV 6.16.5	SV 6.10.5	SV 6.6.5	SV 9.35.5	SV 9.16.5	SV 9.10.5	SV 9.6.5
A [mm]	65	55	55	55	65	55	55	55
B [mm]	70	61	54	48	70	61	54	48
C [mm]	174	137	120	102	240	185	160	132
C1 [mm]	50	50	50	50	50	50	40	50
L [mm]	300	235	235	235	380	300	250	250

Wymiary:	SV 6.35.5/2	SV 6.16.5/2	SV 6.10.5/2	SV 6.6.5/2	SV 9.35.5/2	SV 9.16.5/2	SV 9.10.5/2	SV 9.6.5/2
A [mm]	65	55	55	55	65	55	55	55
B [mm]	70	61	54	48	70	61	54	48
C [mm]	183	146	129	110	249	194	169	141
C1 [mm]	50	50	50	50	50	50	40	50
L [mm]	300	235	235	235	380	300	250	250

Uwaga:
Wszystkie listwy są oferowane bez bezpiecznika lub bez podstawy bezpiecznika. Listwy zaciskowe typu SV, SV-A i SV-B są oferowane standardowo z jednym gniazdem bezpiecznika, listwy typu SS bez gniazda bezpiecznika. Można zamówić listwę z dwoma gniazdami bezpiecznika (patrz numery katalogowe powyżej) lub listwę z większą ilością podstaw bezpiecznika z tym, że w zamówieniu liczba za ukośnikiem oznacza ilość podstaw bezpiecznika. Przy zastosowaniu zacisku szergowego RSP 4 jako uchwytu bezpiecznika (tj. w wersjach z serii SV) należy użyć bezpiecznika ceramicznego 5x20mm ze względu na większą wytrzymałość zwarciową. Gniazda bezpieczników E14 A E27 są w wersji NEOZED i zaleca się stosować do nich typ D02 (dla E14) i DII (dla E27). W podstawach bezpiecznika E14 i E27 nie należy stosować bezpieczników cylindrycznych.

WERSJA TYPOWA SV-A

Listwy zaciskowe na listwie DIN TH 35x7,5 złożone z zacisków szeregowych RSA 10 lub RSA 16 A z wyposażeniem, stosowane wyłącznie w układzie TN-C, TN-S. Wersja podstawowa zawiera jedną podstawę bezpiecznika i oprawkę z gwintem E 14 (system NEOZED). Na zamówienie możemy dostarczyć listwy zaciskowe z większą ilością podstaw bezpiecznikowych. Możliwość mocowania przewodów o przekroju do 50 mm².

LISTWY ZACISKOWE SŁUPOWE SV-A (PRZELOTOWE, TN-C)

	SV-A 6.35.4	SV-A 6.16.4	SV-A 6.10.4
Przekrój znamionowy [mm²]	35	16	10
Prąd znamionowy [A]	125	76	57
Napięcie izolacji Ui [V]	1000	1000	1000
Maks. średnica [mm²]			
(Al, Cu rigid)	50	25	16
(Cu flexible)	35	16	10
Moment dokręcania śrub [Nm]	2,5	2	1,2
Układ listwy zaciskowej	6 x RSA 35 A	6 x RSA 16 A	6 x RSA 10 A
	1 x RSA PE 35 A	1 x RSA PE 16 A	1 x RSA PE 10 A
Numer katalogowy			
z jednym gniazdem bezpiecznika (E 14)	H 416217	H 416110	H 411317
z dwoma gniazdami bezpiecznika (E 14)	H 416218 (SV-A 6.35.4/2)	H 416118 (SV-A 6.16.4/2)	H 411318 (SV-A 6.10.4/2)

LISTWY ZACISKOWE SŁUPOWE SERII SV-A (ROZGAŁĘŹNE, TN-C)

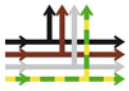

	SV-A 9.35.4	SV-A 9.16.4	SV-A 9.10.4
Przekrój znamionowy [mm²]	35	16	10
Prąd znamionowy [A]	125	76	57
Napięcie izolacji Ui [V]	1000	1000	1000
Maks. średnica [mm²]			
(Al, Cu rigid)	50	25	16
(Cu flexible)	35	16	10
Moment dokręcania śrub [Nm]	2,5	2	1,2
Układ listwy zaciskowej	9 x RSA 35 A	9 x RSA 16 A	9 x RSA 10 A
	1 x RSA PE 35 A	1 x RSA PE 16 A	1 x RSA PE 10 A
Numer katalogowy			
z jednym gniazdem bezpiecznika (E 14)	H 426217	H 426110	H 421317
z dwoma gniazdami bezpiecznika (E 14)	H 426218 (SV-A 9.35.4/2)	H 426118 (SV-A 9.16.4/2)	H 421318 (SV-A 9.10.4/2)

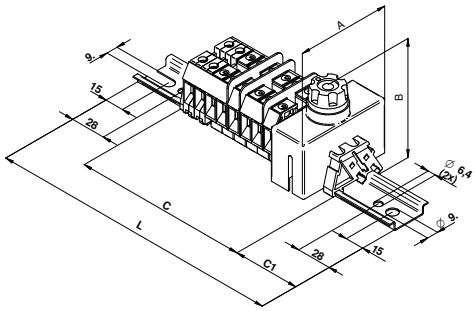

Wymiary:	SV-A 6.35.4	SV-A 6.16.4	SV-A 6.10.4	SV-A 9.35.4	SV-A 9.16.4	SV-A 9.10.4
A [mm]	75	75	75	75	75	75
B [mm]	73	73	73	73	73	73
C [mm]	178	145	131	228	181	161
C1 [mm]	50	40	50	50	40	40
L [mm]	300	235	235	380	300	250

Wymiary:	SV-A 6.35.4/2	SV-A 6.16.4/2	SV-A 6.10.4/2	SV-A 9.35.4/2	SV-A 9.16.4/2	SV-A 9.10.4/2
A [mm]	75	75	75	75	75	75
B [mm]	73	73	73	73	73	73
C [mm]	217	184	170	267	220	200
C1 [mm]	50	40	40	50	40	50
L [mm]	380	300	250	380	300	300

LISTWY ZACISKOWE SŁUPOWE SV-A (PRZELOTOWE, TN-S)

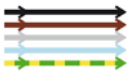

	SV-A 6.35.5	SV-A 6.16.5	SV-A 6.10.5
Przekrój znamionowy [mm²]	35	16	10
Prąd znamionowy [A]	125	76	57
Napięcie izolacji Ui [V]	1000	1000	1000
Maks. średnica [mm²]			
(Al, Cu rigid)	50	25	16
(Cu flexible)	35	16	10
Moment dokręcania śrub [Nm]	2,5	2	1,2
Układ listwy zaciskowej	6 x RSA 35 A	6 x RSA 16 A	6 x RSA 10 A
	2 x RSA PE 35 A	2 x RSA PE 16 A	2 x RSA PE 10 A
Numer katalogowy			
z jednym gniazdem bezpiecznika (E 14)	H 416227	H 416120	H 411327
z dwoma gniazdami bezpiecznika (E 14)	H 416228 (SV-A 6.35.5/2)	H 416128 (SV-A 6.16.5/2)	H 411328 (SV-A 6.10.5/2)

LISTWY ZACISKOWE SŁUPOWE SERII SV-A (ROZGAŁĘŹNE, TN-S)

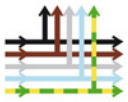

	SV-A 9.35.5	SV-A 9.16.5	SV-A 9.10.5
Przekrój znamionowy [mm²]	35	16	10
Prąd znamionowy [A]	125	76	57
Napięcie izolacji Ui [V]	1000	1000	1000
Maks. średnica [mm²]			
(Al, Cu rigid)	50	25	16
(Cu flexible)	35	16	10
Moment dokręcania śrub [Nm]	2,5	2	1,2
Układ listwy zaciskowej	9 x RSA 35 A	9 x RSA 16 A	9 x RSA 10 A
	3 x RSA PE 35 A	3 x RSA PE 16 A	3 x RSA PE 10 A
Numer katalogowy			
z jednym gniazdem bezpiecznika (E 14)	H 426227	H 426120	H 421327
z dwoma gniazdami bezpiecznika (E 14)	H 426228 (SV-A 9.35.5/2)	H 426128 (SV-A 9.16.5/2)	H 421328 (SV-A 9.10.5/2)

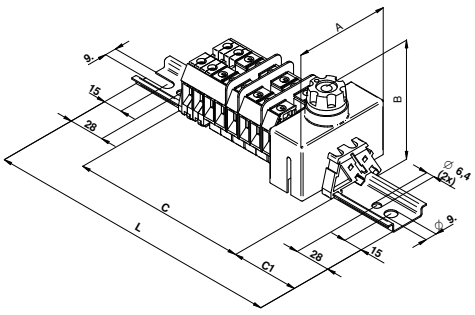

Wymiary:	SV-A 6.35.5	SV-A 6.16.5	SV-A 6.10.5	SV-A 9.35.5	SV-A 9.16.5	SV-A 9.10.5
A [mm]	75	75	75	75	75	75
B [mm]	73	73	73	73	73	73
C [mm]	195	157	141	261	205	181
C1 [mm]	50	40	50	50	40	40
L [mm]	300	250	235	380	300	300

Wymiary:	SV-A 6.35.5/2	SV-A 6.16.5/2	SV-A 6.10.5/2	SV-A 9.35.5/2	SV-A 9.16.5/2	SV-A 9.10.5/2
A [mm]	75	75	75	75	75	75
B [mm]	73	73	73	73	73	73
C [mm]	234	196	180	300	244	220
C1 [mm]	50	40	40	50	40	40
L [mm]	380	300	300	380	380	300

Uwaga:
Wszystkie listwy są oferowane bez bezpiecznika lub bez podstawy bezpiecznika. Listwy zaciskowe typu SV, SV-A i SV-B są oferowane standardowo z jednym gniazdem bezpiecznika, listwy typu SS bez gniazda bezpiecznika. Można zamówić listwę z dwoma gniazdami bezpiecznika (patrz numery katalogowe powyżej) lub listwę z większą ilością podstaw bezpiecznika z tym, że w zamówieniu liczba za ukośnikiem oznacza ilość podstaw bezpiecznika. Przy zastosowaniu zacisku szergowego RSP 4 jako uchwytu bezpiecznika (tj. w wersjach z serii SV) należy użyć bezpiecznika ceramicznego 5x20mm ze względu na większą wytrzymałość zwarciową. Gniazda bezpieczników E14 A E27 są w wersji NEOZED i zaleca się stosować do nich typ D02 (dla E14) i DII (dla E27). W podstawach bezpiecznika E14 i E27 nie należy stosować bezpieczników cylindrycznych.

WERSJA TYPOWA SV-B

Listwy zaciskowe na listwie DIN TH 35x7,5 złożone z zacisków szeregowych RSA 16 A lub RSA 10 z wyposażeniem, stosowane wyłącznie w układzie TN-C, TN-S. Wersja podstawowa zawiera jedną podstawę bezpiecznika i oprawkę z gwintem E 27 (system NEOZED). Na zamówienie możemy dostarczyć listwy zaciskowe z większą ilością podstaw bezpiecznikowych. Możliwość mocowania przewodów o przekroju do 50 mm².

LISTWY ZACISKOWE SŁUPOWE SV-B (PRZELOTOWE, TN-C)

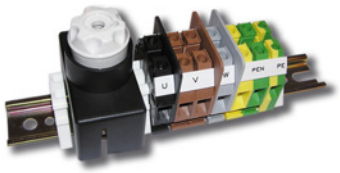

	SV-B 6.35.4	SV-B 6.16.4	SV-B 6.10.4
Przekrój znamionowy [mm²]	35	16	10
Prąd znamionowy [A]	125	76	57
Napięcie izolacji Ui [V]	1000	1000	1000
Maks. średnica [mm²]			
(Al, Cu rigid)	50	25	16
(Cu flexible)	35	16	10
Moment dokręcania śrub [Nm]	2,5	2	1,2
Układ listwy zaciskowej	6 x RSA 35 A	6 x RSA 16 A	6 x RSA 10 A
	1 x RSA PE 35 A	1 x RSA PE 16 A	1 x RSA PE 10 A
Numer katalogowy			
z jednym gniazdem bezpiecznika (E 27)	H 416210	H 441210	H 441110
z dwoma gniazdami bezpiecznika (E 27)	H 416213 (SV-B 6.35.4/2)	H 441211 (SV-B 6.16.4/2)	H 441111 (SV-B 6.10.4/2)

LISTWY ZACISKOWE SŁUPOWE SERII SV-B (ROZGAŁĘŹNE, TN-C)

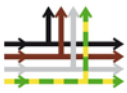

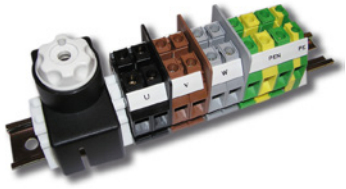

	SV-B 9.35.4	SV-B 9.16.4	SV-B 9.10.4
Przekrój znamionowy [mm²]	35	16	10
Prąd znamionowy [A]	125	76	57
Napięcie izolacji Ui [V]	1000	1000	1000
Maks. średnica [mm²]			
(Al, Cu rigid)	50	25	16
(Cu flexible)	35	16	10
Moment dokręcania śrub [Nm]	2,5	2	1,2
Układ listwy zaciskowej	9x RSA 35 A	9x RSA 16 A	9x RSA 10 A
	1x RSA PE 35 A	1x RSA PE 16 A	1x RSA PE 10 A
Numer katalogowy			
z jednym gniazdem bezpiecznika (E 27)	H 426210	H 451210	H 451110
z dwoma gniazdami bezpiecznika (E 27)	H 426213 (SV-B 9.35.4/2)	H 451211 (SV-B 9.16.4/2)	H 451111 (SV-B 9.10.4/2)

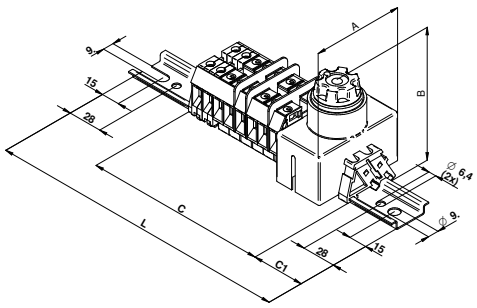

Wymiary:	SV-B 6.35.4	SV-B 6.16.4	SV-B 6.10.4	SV-B 9.35.4	SV-B 9.16.4	SV-B 9.10.4
A [mm]	75	75	75	75	75	75
B [mm]	83	83	83	83	83	83
C [mm]	189	156	142	239	192	172
C1 [mm]	50	40	50	50	40	40
L [mm]	380	235	235	380	300	300

Wymiary:	SV-B 6.35.4/2	SV-B 6.16.4/2	SV-B 6.10.4/2	SV-B 9.35.4/2	SV-B 9.16.4/2	SV-B 9.10.4/2
A [mm]	75	75	75	75	75	75
B [mm]	83	83	83	83	83	83
C [mm]	239	206	192	289	242	222
C1 [mm]	50	40	50	50	40	40
L [mm]	380	300	300	380	380	300

LISTWY ZACISKOWE SŁUPOWE SV-B (PRZELOTOWE, TN-S)

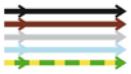

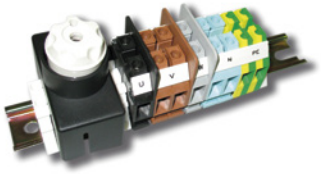

	SV-B 6.35.5	SV-B 6.16.5	SV-B 6.10.5
Przekrój znamionowy [mm²]	35	16	10
Prąd znamionowy [A]	125	76	57
Napięcie izolacji Ui [V]	1000	1000	1000
Maks. średnica [mm²]			
(Al, Cu rigid)	50	25	16
(Cu flexible)	35	16	10
Moment dokręcania śrub [Nm]	2,5	2	1,2
Układ listwy zaciskowej	6 x RSA 35 A	6 x RSA 16 A	6 x RSA 10 A
	2 x RSA PE 35 A	2 x RSA PE 16 A	2 x RSA PE 10 A
Numer katalogowy			
z jednym gniazdem bezpiecznika (E 27)	H 416220	H 441220	H 441120
z dwoma gniazdami bezpiecznika (E 27)	H 416223 (SV-B 6.35.5/2)	H 441221 (SV-B 6.16.5/2)	H 441121 (SV-B 6.10.5/2)

LISTWY ZACISKOWE SŁUPOWE SERII SV-B (ROZGAŁĘŹNE, TN-S)

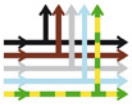

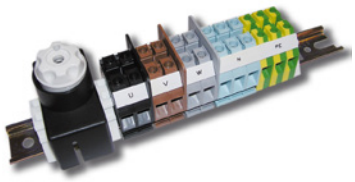

	SV-B 9.35.5	SV-B 9.16.5	SV-B 9.10.5
Przekrój znamionowy [mm²]	35	16	10
Prąd znamionowy [A]	125	76	57
Napięcie izolacji Ui [V]	1000	1000	1000
Maks. średnica [mm²]			
(Al, Cu rigid)	50	25	16
(Cu flexible)	35	16	10
Moment dokręcania śrub [Nm]	2,5	2	1,2
Układ listwy zaciskowej	9 x RSA 35 A	9 x RSA 16 A	9 x RSA 10 A
	3 x RSA PE 35 A	3 x RSA PE 16 A	3 x RSA PE 10 A
Numer katalogowy			
z jednym gniazdem bezpiecznika (E 27)	H 426220	H 451220	H 451120
z dwoma gniazdami bezpiecznika (E 27)	H 426223 (SV-B 9.35.5/2)	H 451221 (SV-B 9.16.5/2)	H 451121 (SV-B 9.10.5/2)

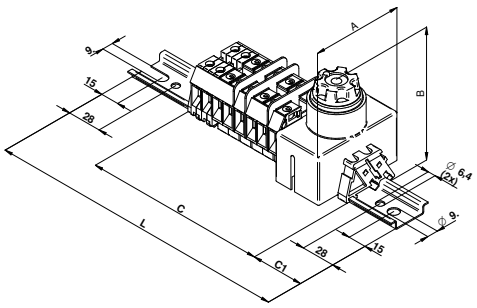

Wymiary:	SV-B 6.35.5	SV-B 6.16.5	SV-B 6.10.5	SV-B 9.35.5	SV-B 9.16.5	SV-B 9.10.5
A [mm]	75	75	75	75	75	75
B [mm]	83	83	83	83	83	83
C [mm]	206	168	152	272	216	192
C1 [mm]	50	40	40	50	40	50
L [mm]	380	250	250	380	300	300

Wymiary:	SV-B 6.35.5/2	SV-B 6.16.5/2	SV-B 6.10.5/2	SV-B 9.35.5/2	SV-B 9.16.5/2	SV-B 9.10.5/2
A [mm]	75	75	75	75	75	75
B [mm]	83	83	83	83	83	83
C [mm]	256	218	202	322	266	242
C1 [mm]	50	40	50	40	40	50
L [mm]	380	300	300	400	380	380

Uwaga:
Wszystkie listwy są oferowane bez bezpiecznika lub bez podstawy bezpiecznika. Listwy zaciskowe typu SV, SV-A i SV-B są oferowane standardowo z jednym gniazdem bezpiecznika, listwy typu SS bez gniazda bezpiecznika. Można zamówić listwę z dwoma gniazdami bezpiecznika (patrz numery katalogowe powyżej) lub listwę z większą ilością podstaw bezpiecznika z tym, że w zamówieniu liczba za ukośnikiem oznacza ilość podstaw bezpiecznika. Przy zastosowaniu zacisku szergowego RSP 4 jako uchwytu bezpiecznika (tj. w wersjach z serii SV) należy użyć bezpiecznika ceramicznego 5x20mm ze względu na większą wytrzymałość zwarciową. Gniazda bezpieczników E14 A E27 są w wersji NEOZED i zaleca się stosować do nich typ D02 (dla E14) i DII (dla E27). W podstawach bezpiecznika E14 i E27 nie należy stosować bezpieczników cylindrycznych.

OSPRZĘT SŁUPOWY Z PODWYŻSZONĄ OCHRONĄ

Słupowe listwy zaciskowe SI z izolacją klasy II są oferowane w trzech wersjach, które różnią się osadzeniem elementów zabezpieczających. Słupowe listwy zaciskowe SI są przeznaczone do układów czteroprzewodowych, mają poziom ochrony IP 54.

Charakterystyka słupowych listew zaciskowych typu SI

- zamknięta listwa zaciskowa w izolacji klasy II.
- ochrona IP 45
- maksymalna średnica podłączeniowa 16 i 35 mm^2 (w zależności od typu)
- możliwość podłączenia przewodów miedzianych i aluminiowych
- przeźroczysta osłona z oddzielnym dojściem do elementów zabezpieczających
- wariantowe możliwości zamocowania listwy zaciskowej w słupie
- wybór elementów zabezpieczających zgodnie z potrzebami użytkownika
- materiał obudowy izolacyjnej ASA+PC, klasa palności V0

Informacje o możliwości podłączenia i zastosowaniu listew zaciskowych:

Listwy zaciskowe SI są przeznaczone do instalacji TN-C i TN-S. Do wszystkich typów oferowanych osprzętów słupowych (listew zaciskowych) SI można podłączyć w zależności od typu na wejściu i wyjściu dwa kable z przewodami aluminiowymi lub miedzianymi o średnicy od 6 do 35 mm^2. Na górnym wyjściu w kierunku oprawy oświetleniowej można podłączyć dwa kable o maks. średnicy 15 mm z przewodami o średnicy od 1,5 do 4 mm^2.

Izolacyjna część listwy (obudowa z tworzywa sztucznego) jest wyprodukowana z bardzo odpornego tworzywa sztucznego ASA+PC, klasa palności V0 wg. UL94, w jasno szarym kolorze (odstin RAL 7035). Osłona elementów zabezpieczających jest przeźroczysta i ma oddzielne dojście do elementów zabezpieczających - w celu ich wymiany i konserwacji nie trzeba otwierać pokryw obudowy listwy zaciskowej. Sama obudowa listwy zaciskowej składa się z elementu dolnego i górnego. Na spodnim elemencie znajduje się kompaktowa listwa zaciskowa z dwoma zestawami zacisków. Cześć izolacyjna tej listwy zaciskowej jest wykonana z materiału PA 66, klasa palności V0 wg. UL94. W spodnim elemencie obudowy znajduje się szyna DIN, na której są osadzone elementy zabezpieczające. Standardowo jako elementy zabezpieczające są oferowane obudowy bezpiecznikowe RSP 4 (bezp. 5x20mm) i RSP A 4 (poj. 6,3 x 32 mm), głowica E 14 (NEOZED), lub bezpiecznik. W ofercie jest też listwa zaciskowa bez elementu zabezpieczającego, w której klient może sam zamontować element zabezpieczający na przygotowanej szynie DIN 35 mm. Górny i dolny wyjścia z obudowy z tworzywa są gumowe i umożliwiają wymianę w razie potrzeby.

Słupowe listwy zaciskowe SI mają uchwyty, które zapewniają łatwy montaż w różnych typach słupów oświetlenia publicznego. Standardowo są dostarczane z dodatkowym haczykiem z tworzywa sztucznego umożliwiającego zawieszenie listwy.

Listwy zaciskowe są badane zgodnie z normą EN 60529:2000/A1:2008, mają oznaczenia CE i są dostarczane pod marką EXTEH-RRS 12.

OSPRZĘT SŁUPOWY Z PODWYŻSZONĄ OCHRONĄ SERIA SI

	SI 8.35.4	SI 10.16.5
Przekrój znamionowy przewodu [mm^2]	35	16
Prąd znamionowy [A]	25	25
Napięcie znamionowe izolacji Ui [V]	500	500
Szerokość / wysokość / długość [mm]	75 x 85 x 340	55 x 63 x 245
Typ ochrony	-	-
Ochrona / klasa izolacji	IP54 / II.	IP54 / II.
Maks. średnica kabli wejściowych/wyjściowych [mm]	2 x 30	2 x 22
Maks. średnica kabli wyjściowych do opraw oświetleniowych [mm]	2 x 15	2 x 10
Maksymalny wymiar drzwiczek słupa [mm]	80 x 350	65 x 300
Główne wejście	Cu/Al: 4 x 6 ÷ 35 Moment dokręcania: 3,5-4,0 Nm	Cu/Al: 4/5 x 4÷16mm^2 Moment dokręcania: 3,5-4,0 Nm
Główne wyjście	Cu/Al: 4 x 6 ÷ 35 Moment dokręcania: 3,5-4,0 Nm	Cu/Al: 4/5 x 4÷16mm^2 Moment dokręcania: 3,5-4,0 Nm
Wyjście odgałęźne (do opraw oświetleniowych)	Cu: 4 x 1,5 ÷ 4 Moment dokręcania: 0,5-0,8 Nm	4/5 x 1,5÷2,5mm^2 Moment dokręcania: 0,5-0,8 Nm
Główne wejściowe / wyjściowe zaciski	3,5 - 4	0,5÷16 mm^2
Zaciski odgałęźne (do opraw oświetleniowych)	0,5 - 0,8	0,2÷2,5 mm^2
Kolor / ciężar [g]	jasno szary (RAL 7035) / 541	jasno szary (RAL 7035) / 388
Numer katalogowy / opakowanie [szt.]	H 846210 / 1	H 847210

OSPRZĘT SŁUPOWY Z PODWYŻSZONĄ OCHRONĄ SERIA SI-A

	SI-A 8.35.4	SI-A 8.35/2
Przekrój znamionowy przewodu [mm²]	35	35
Prąd znamionowy [A]	25	25
Napięcie znamionowe izolacji Ui [V]	500	500
Szerokość / wysokość / długość [mm]	75 x 85 x 340	75 x 85 x 340
Typ ochrony	1 x E14	2 x E14
Ochrona / klasa izolacji	IP54 / II.	IP54 / II.
Maks. średnica kabli wejściowych/wyjściowych [mm]	2 x 30	2 x 30
Maks. średnica kabli wyjściowych do opraw oświetleniowych [mm]	2 x 15	2 x 15
Maksymalny wymiar drzwiczek słupa [mm]	80 x 350	80 x 350
Przekroje przyłączeniowe (liczba x przekrój mm²)		
Główne wejście	Cu/Al: 4 x 6 ÷ 35 Moment dokręcania: 3,5-4 Nm	Cu/Al: 4 x 6 ÷ 35 Moment dokręcania: 3,5-4 Nm
Główne wyjście	Cu/Al: 4 x 6 ÷ 35 Moment dokręcania: 3,5-4 Nm	Cu/Al 4 x 6 ÷ 35 Moment dokręcania: 3,5-4 Nm
Wyjście odgałęźne (do opraw oświetleniowych)	Cu: 4 x 1,5 ÷ 4 Moment dokręcania: 0,5-0,8 Nm	Cu: 4 x 1,5 ÷ 4 Moment dokręcania: 0,5-0,8 Nm
Główne wejściowe / wyjściowe zaciski	3,5 - 4	3,5 - 4
Zaciski odgałęźne (do opraw oświetleniowych)	0,5 - 0,8	0,5 - 0,8
Kolor / ciężar [g]	jasno szary (RAL 7035) / 616	jasno szary (RAL 7035) / 691
Numer katalogowy / opakowanie [szt.]	H 846211 / 1	H 846212 / 1

OSPRZĘT SŁUPOWY Z PODWYŻSZONĄ OCHRONĄ SERIA SI-C

	SI-C 8.35.4	SI-C 8.35/2
Przekrój znamionowy przewodu [mm²]	35	35
Prąd znamionowy [A]	25	25
Napięcie znamionowe izolacji Ui [V]	500	500
Szerokość / wysokość / długość [mm]	75 x 85 x 340	75 x 85 x 340
Typ ochrony	1 x jistič 6 A	2 x jistič 6 A
Ochrona / klasa izolacji	IP54 / II.	IP54 / II.
Maks. średnica kabli wejściowych/wyjściowych [mm]	2 x 30	2 x 30
Maks. średnica kabli wyjściowych do opraw oświetleniowych [mm]	2 x 15	2 x 15
Maksymalny wymiar drzwiczek słupa [mm]	80 x 350	80 x 350
Przekroje przyłączeniowe (liczba x przekrój mm²)		
Główne wejście	Cu/Al: 4 x 6 ÷ 35 Moment dokręcania: 3,5-4 Nm	Cu/Al: 4 x 6 ÷ 35 Moment dokręcania: 3,5-4 Nm
Główne wyjście	Cu/Al: 4 x 6 ÷ 35 Moment dokręcania: 3,5-4 Nm	Cu/Al: 4 x 6 ÷ 35 Moment dokręcania: 3,5-4 Nm
Wyjście odgałęźne (do opraw oświetleniowych)	Cu: 4 x 1,5 ÷ 4 Moment dokręcania: 0,5-0,8 Nm	Cu: 4 x 1,5 ÷ 4 Moment dokręcania: 0,5-0,8 Nm
Główne wejściowe / wyjściowe zaciski	3,5 - 4	3,5 - 4
Zaciski odgałęźne (do opraw oświetleniowych)	0,5 - 0,8	0,5 - 0,8
Kolor / ciężar [g]	jasno szary (RAL 7035) / 662	jasno szary (RAL 7035) / 783
Numer katalogowy / opakowanie [szt.]	H 846213 / 1	H 846214 / 1

	SI-V-10.16.5	SI-V-10.16.5/2
Przekrój znamionowy przewodu [mm²]	16	16
Prąd znamionowy [A]	25	25
Napięcie znamionowe izolacji Ui [V]	500	500
Szerokość / wysokość / długość [mm]	55 x 63 x 245	55 x 63 x 245
Typ ochrony	1 x RSP4	2 x RSP4
Ochrona / klasa izolacji	IP54 / II.	IP54 / II.
Maks. średnica kabli wejściowych/wyjściowych [mm]	2 x 22	2 x 22
Maks. średnica kabli wyjściowych do opraw oświetleniowych [mm]	2 x 10	2 x 10
Maksymalny wymiar drzwiczek słupa [mm]	65 x 300	65 x 300
Główne wejście	Cu/Al: 4/5 x 4÷16 mm² Moment dokręcania: 3,5-4,0 Nm	Cu/Al: 4/5 x 4÷16 mm² Moment dokręcania: 3,5-4,0 Nm
Główne wyjście	Cu/Al: 4/5 x 4÷16 mm² Moment dokręcania: 3,5-4,0 Nm	Cu/Al: 4/5 x 4÷16 mm² Moment dokręcania: 3,5-4,0 Nm
Wyjście odgałęźne (do opraw oświetleniowych)	4/5 x 1,5÷2,5 mm² Moment dokręcania: 0,5-0,8 Nm	4/5 x 1,5÷2,5 mm² Moment dokręcania: 0,5-0,8 Nm
Główne wejściowe / wyjściowe zaciski	0,5÷16 mm²	0,5÷16 mm²
Zaciski odgałęźne (do opraw oświetleniowych)	0,2 - 2,5 mm²	0,2 - 2,5 mm²
Kolor / ciężar [g]	jasno szary (RAL 7035)	jasno szary (RAL 7035)
Numer katalogowy / opakowanie [szt.]	H847211	H847212

OSPRZĘT SŁUPOWY Z OCHRONĄ PRZECIWPRZEPIĘCIOWĄ

Typ konstrukcji SV ...p [odpowiednie dla słupów oświetleniowych z lampami LED]

Informacje o możliwości podłączenia i zastosowaniu osprzętu z ochroną przeciwprzepięciową

Osprzęt słupowy z ochroną przeciwprzepięciową jest oferowany w dwu podstawowych wersjach. Zestawy złożone z zacisków szeregowych RSA i UTB ze stopniem ochrony IP 20 (w zestawach z RSA 35 A w celu osiągnięcia stopnia ochrony IP 20 trzeba uzupełnić zaciski, do których nie jest podłączony przewód znamionowy, boczną osłoną. Numer zamówienia: G422266) i osprzęt serii SI ze stopniem ochron y IP 54.
Osprzęt ma ochronę przeciwprzepięciową II. klasy, która zapewnia eliminację odpowiedniej fali przepięciowej. W celu zapewnienia prawidłowego działania ochrony przeciwprzepięciowej zalecamy dodatkowo zamontowanie ochrony przeciwprzepięciową klasy III. bezpośrednio w oprawie oświetleniowej i klasy I+II w najbliższej rozdzielnicy oświetlenia publicznego.

Główne powody instalowania ochrony przeciwprzepięciowej w LED-owych lampach oświetlenia publicznego

- Lampy LED zawierają obwody elektroniczne, które są czułe na przepięcia w sieci.
- Cena lamp LED wielokrotnie przekracza cenę ochrony przeciwprzepięciowej.
- Do zniszczenia elementów półprzewodnikowych dochodzi przede wszystkim w wyniku pośredniego oddziaływania wyładowania atmosferycznego, co występuje do 2 km od miejsca wyładowania.
- Przy powstaniu przepięcia może dojść do całkowitego zniszczenia urządzenia. W obwodach półprzewodnikowych może dojść jedynie do częściowego uszkodzenie, co spowoduje obniżenia żywotności, a do właściwej awarii dochodzi najczęściej po kliku dniach lub miesiącach.
- Przepięcia w sieci często powstają w czasie burzy, ale to nie jest jedyna przyczyna ich powstawania.
- Instalacja ochrony przeciwprzepięciowej w obwodach LED-owego oświetlenia publicznego obniża ich awaryjność a tym samym reklamacje.

Osprzęt słupowy SV i SI jest wyposażony w wysokiej jakości ochronę przeciwprzepięciową DEHN. Dzięki jej zastosowaniu doszło do znaczącego obniżenia ryzyka uszkodzenia urządzeń w wyniku przepięć w sieci. Typowym przykładem jest osadzenie ochrony przeciwprzepięciowej klasy II, np. DCOR L 2P 275 bezpośrednio w osprzęcie słupa. W ten sposób jest zapewniona ochrona przed pośrednim oddziaływaniem wyładowania atmosferycznego (prądem wyładowania). Pośrednie oddziaływanie prądu wyładowania atmosferycznego jest najczęstszą przyczyną uszkodzenia lub zniszczenia urządzeń. Jeśli producent nie instaluje standardowo ochrony przeciwprzepięciowej klasy I lub II klasy bezpośrednio w oprawie oświetleniowej, zaleca się dodatkowy montaż np. urządzenia DEHN DFL M 255. W celu zapewnienia kompleksowej ochrony systemu oświetlenia publicznego należy zastosować ochronę przeciwprzepięciową I+II klasy w rozdzielnicy oświetlenia publicznego np. typu DEHN DSH TN 255 (DSH TNC 255). Prawidłowe zastosowanie ochrony przeciwprzepięciowej jest przedstawione na schemacie.

	DEHN DFL M 255	DEHN DCOR L 2P 275	DEHN DSH TNC 255
	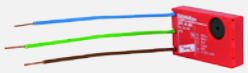	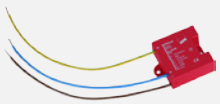	
Kategoria ochrony	Typ 3 (kategoria ochrany III)	Typ 2 (kategoria ochrany II)	Typ 1+2 (kategoria ochrany I + II)
Napięcie znamionowe	Jednofazowe (sieć TN)	Jednofazowe (sieć TN)	Trójfazowy (sieć TNC)
Ochrona napięciowa poziom U_p	≤ 1,25 kV [L - N] ≤ 1,50 kV [L / N - PE]	≤ 1,50 kV [L - N] ≤ 1,50 kV [N - PE]	≤ 1,50 kV

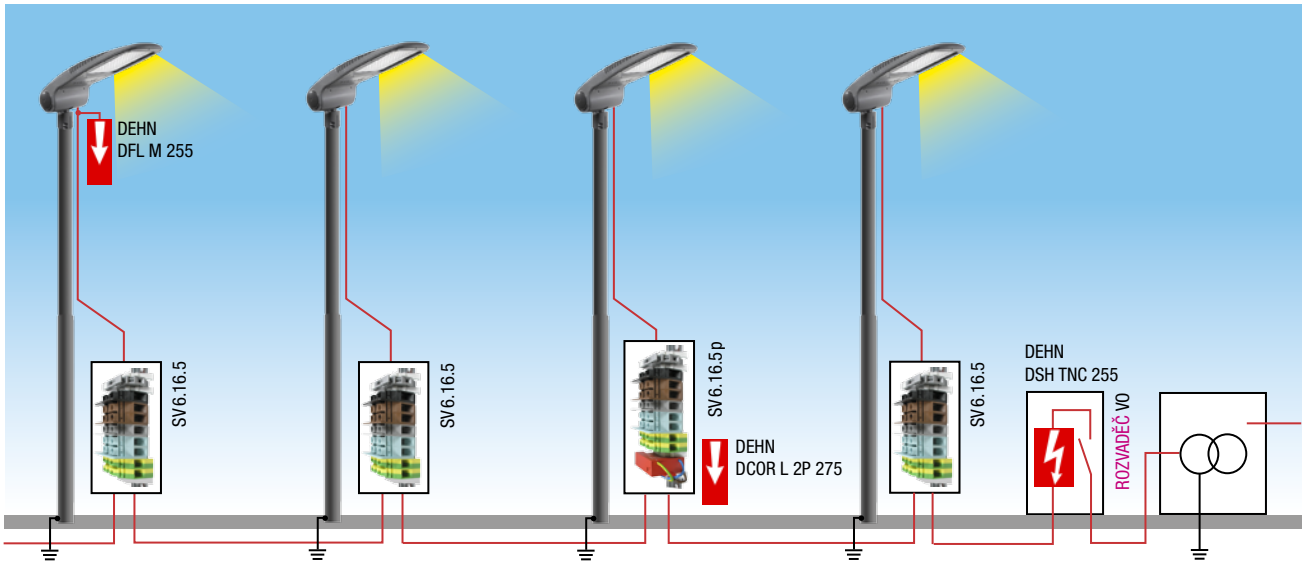

Przykład zastosowania ochrony LED-owych lamp oświetlenia publicznego przed oddziaływaniem przepięć w sieci

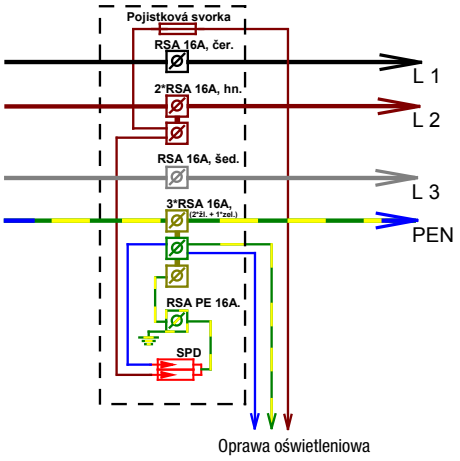

SV-x.6.16.4 p [z ochroną przeciwprzepięciową DEHN DCOR L 2P 275]

Przekrój znamionowy [głównego obwodu]	16 mm²
Prąd znamionowy [głównego obwodu]	76 A
Napięcie izolacji	1 000 V
Maks. średnica [głównego obwodu] Al, drut Cu, linka Cu	25 mm² / 16 mm²
Maks. średnica podłączenia bezpiecznika	4 mm²
Moment dokręcania [siłowe / bezpiecznik]	2 Nm / 0,5 Nm

Układ listwy zaciskowej

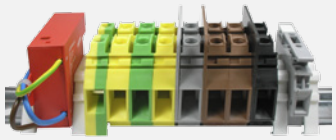

RSA 35/L	4 szt.	DCOR L 2P 275	1 szt.
RSA 16 A (c)	1 szt.	ZACISK BEZPIECZ.	1 szt.
RSA 16 A (br)	2 szt.	[WG TYPU]	
RSA 16 A (s)	1 szt.		
RSA 16 A (ž)	2 szt.		
RSA 16 A (z)	1 szt.		
RSA PE 16 A	1 szt.		
TH 35	1 szt.		

Numer katalogowy:	H115110	SV-6.16.4 p z zaciskiem bezpiecz. RSP 4
	H415110	SV-A 6.16.4 p z podstawą bezpiecz. E 14
	H445210	SV-B 6.16.4 p z podstawą bezpiecz. E 27

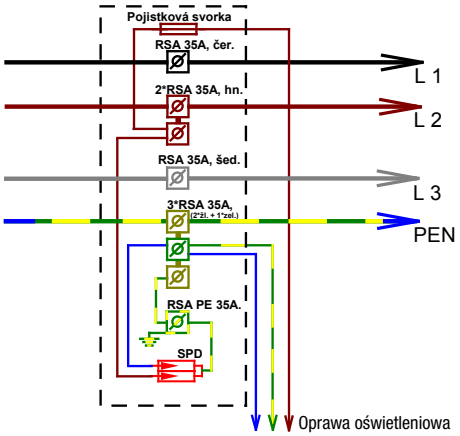

SV-x.6.35.4 p [z ochroną przeciwprzepięciową DEHN DCOR L 2P 275]

Przekrój znamionowy [głównego obwodu]	35 mm²
Prąd znamionowy [głównego obwodu]	125 A
Napięcie izolacji	1 000 V
Maks. średnica [głównego obwodu] Al, drut Cu, linka Cu	50 mm² / 35 mm²
Maks. średnica podłączenia bezpiecznika	4 mm²
Moment dokręcania [siłowe / bezpiecznik]	2,5 Nm / 0,5 Nm

Układ listwy zaciskowej

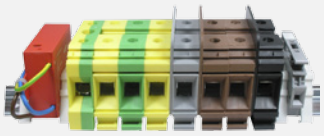

RSA 35/L	4 szt.	DCOR L 2P 275	1 szt.
RSA 35 A (č)	1 szt.	ZACISK BEZPIECZ.	1 szt.
RSA 35 A (h)	2 szt.	[WG TYPU]	
RSA 35 A (š)	1 szt.		
RSA 35 A (ž)	2 szt.		
RSA 35 A (z)	1 szt.		
RSA PE 35 A	1 szt.		
TH 35	1 szt.		

Numer katalogowy:	H115214	SV-6.35.4p z zaciskiem bezpiecz. RSP 4
	H415217	SV-A 6.35.4p z podstawą bezpiecz. E 14
	H415210	SV-B 6.35.4p z podstawą bezpiecz. E 27

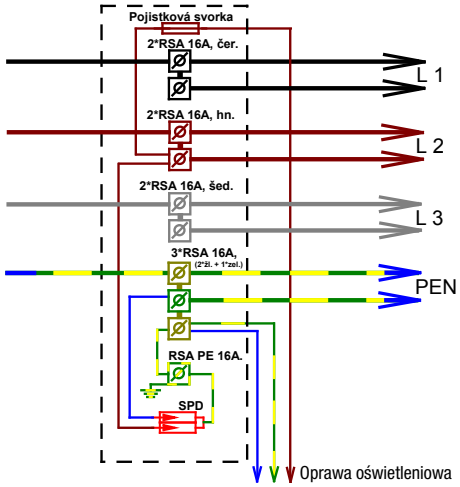

SV-x.9.16.4 p [z ochroną przeciwprzepięciową DEHN DCOR L 2P 275]

Przekrój znamionowy [głównego obwodu]	16 mm²
Prąd znamionowy [głównego obwodu]	76 A
Napięcie izolacji	1 000 V
Maks. średnica [głównego obwodu] Al, drut Cu, linka Cu	25 mm² / 16 mm²
Maks. średnica podłączenia bezpiecznika	4 mm²
Moment dokręcania [siłowe / bezpiecznik]	2 Nm / 0,5 Nm

Układ listwy zaciskowej

RSA 35/L	4 szt.	DCOR L 2P 275	1 szt.
RSA 16 A (č)	2 szt.	ZACISK BEZPIECZ.	1 szt.
RSA 16 A (h)	2 szt.	[WG TYPU]	
RSA 16 A (š)	2 szt.		
RSA 16 A (ž)	2 szt.		
RSA 16 A (z)	1 szt.		
RSA PE 16 A	1 szt.		
TH 35	1szt.		

Numer katalogowy:	H125110	SV-9.16.4 p z zaciskiem bezpiecz. RSP 4
	H425110	SV-A 9.164 p z podstawą bezpiecz. E 14
	H455210	SV-B 9.164 p z podstawą bezpiecz. E 27

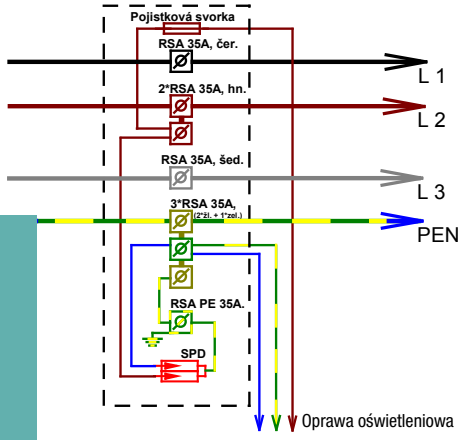

SV-x.9.35.4 p [z ochroną przeciwprzepięciową DEHN DCOR L 2P 275]

Przekrój znamionowy [głównego obwodu]	35 mm²			
Prąd znamionowy [głównego obwodu]	125 A			
Napięcie izolacji	1 000 V			
Maks. średnica [głównego obwodu] Al, drut Cu, linka Cu	50 mm² / 35 mm²			
Maks. średnica podłączenia bezpiecznika	4 mm²			
Moment dokręcania [siłowe / bezpiecznik]	2,5 Nm / 0,5 Nm			
Układ listwy zaciskowej	RSA 35/L RSA 35 A (č) RSA 35 A (h) RSA 35 A (š) RSA 35 A (ž) RSA 35 A (z) RSA PE 16 A TH 35	4 szt. 2 szt. 2 szt. 2 szt. 2 szt. 1 szt. 1 szt. 1 szt.	DCOR L 2P 275 ZACISK BEZPIECZ. [WG TYPU]	1 szt. 1 szt.
Numer katalogowy:	H125214 H425217 H425210	SV-9.35.4 p z zaciskiem bezpiecz. RSP 4 SV-A 9.35.4 p z podstawą bezpiecz. E 14 SV-B 9.35.4 p z podstawą bezpiecz. E 27		

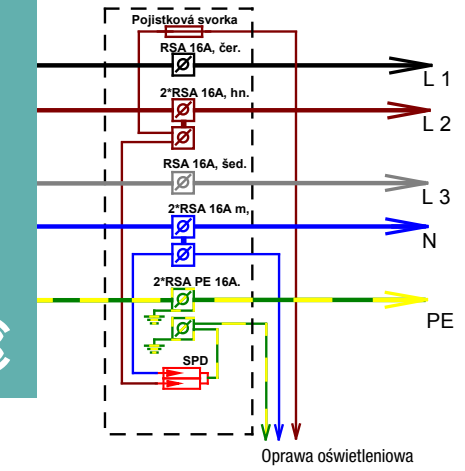

SV-x.6.16.5 p [z ochroną przeciwprzepięciową DEHN DCOR L 2P 275]

Przekrój znamionowy [głównego obwodu]	16 mm²			
Prąd znamionowy [głównego obwodu]	76 A			
Napięcie izolacji	1 000 V			
Maks. średnica [głównego obwodu] Al, drut Cu, linka Cu	25 mm² / 16 mm²			
Maks. średnica podłączenia bezpiecznika	4 mm²			
Moment dokręcania [siłowe / bezpiecznik]	2 Nm / 0,5 Nm			
Układ listwy zaciskowej	RSA 35/L RSA 16 A (č) RSA 16 A (h) RSA 16 A (š) RSA 16 A (m) RSA PE 16 A TH 35	4 szt. 1 szt. 2 szt. 1 szt. 2 szt. 1 szt. 1 szt.	DCOR L 2P 275 ZACISK BEZPIECZ. [WG TYPU]	1 szt. 1 szt.
Numer katalogowy:	H115120 H415120 H445220	SV-6.16.5p z zaciskiem bezpiecz. RSP 4 SV-A 6.16.5p z podstawą bezpiecz. E 14 SV-B 6.16.5p z podstawą bezpiecz. E 27		

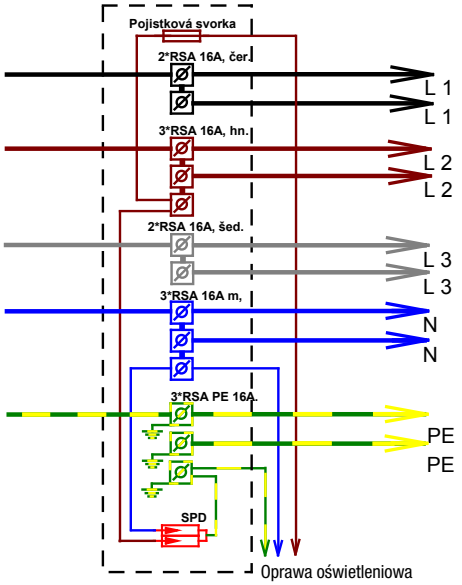

SV-x.9.16.5 p [z ochroną przeciwprzepięciową DEHN DCOR L 2P 275]

Przekrój znamionowy [głównego obwodu]	16 mm²			
Prąd znamionowy [głównego obwodu]	76 A			
Napięcie izolacji	1 000 V			
Maks. średnica [głównego obwodu] Al, drut Cu, linka Cu	25 mm² / 16 mm²			
Maks. średnica podłączenia bezpiecznika	4 mm²			
Moment dokręcania [siłowe / bezpiecznik]	2 Nm / 0,5 Nm			
Układ listwy zaciskowej	RSA 35/L RSA 16 A (č) RSA 16 A (h) RSA 16 A (š) RSA 16 A (ž) RSA 16 A (z) RSA PE 16 A TH 35	4 szt. 2 szt. 2 szt. 2 szt. 2 szt. 1 szt. 1 szt. 1szt.	DCOR L 2P 275 ZACISK BEZPIECZ. [WG TYPU]	1 szt. 1 szt.
Numer katalogowy:	H125120 H425120 H455220	SV-9.16.4 p z zaciskiem bezpiecz. RSP 4 SV-A 9.164 p z podstawą bezpiecz. E 14 SV-B 9.164 p z podstawą bezpiecz. E 27		

OSPRZĘT SŁUPOWY SV ... p [AKCESORIA]

Jako akcesoria do osprzętu słupowego oferowana jest ochrona przeciwprzepięciowa DEHN. Przedstawiono tu typy ochrony do instalacji w LED-owych systemach oświetlenia publicznego. Dokładny schemat połączeń jest podany na odpowiednich kartach technicznych.

DSH TN 255

Kategoria ochrony	TYP 1 + TYP 2 (kategoria ochrany I + II)
Systemy zasilania	Jednofazowe (sieć TN)
Napięcie znamionowe	230 V (50 / 60 Hz)
Ochrona napięciowa poziom Up	[L-PE] ≤ 1,5 kV [N-PE] ≤ 1,5 kV
Maksymalny przekrój przyłączanego przewodu [sztywny/elastyczny]	35 mm² / 25 mm²
Numer katalogowy	na zapytanie

DSH TNC 255

Kategoria ochrony	TYP 1 + TYP 2 (kategoria ochrany I + II)
Systemy zasilania	Trójfazowy (sieć TNC)
Napięcie znamionowe	230 V / 400 V (50 / 60 Hz)
Ochrona napięciowa poziom Up	≤ 1,5 kV
Maksymalny przekrój przyłączanego przewodu [sztywny/elastyczny]	35 mm² / 25 mm²
Numer katalogowy	na zapytanie

DG TT 2P 5 275

Kategoria ochrony	TYP 2 (kategoria ochrany II)
Systemy zasilania	Trójfazowy (sieć TT/TN)
Napięcie znamionowe	230 V (50 / 60 Hz)
Ochrona napięciowa poziom Up	≤ 1,5 kV
Maksymalny przekrój przyłączanego przewodu [sztywny/elastyczny]	10 mm² / 6 mm²
Numer katalogowy	na zapytanie

DG TT 5 275

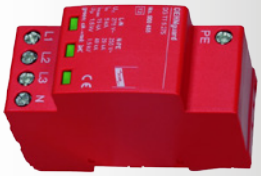

Kategoria ochrony	TYP 2 (kategoria ochrany II)
Systemy zasilania	Trójfazowy (sieć TT/TN)
Napięcie znamionowe	230 V / 400 V (50 / 60 Hz)
Ochrona napięciowa poziom Up	≤ 1,5 kV
Maksymalny przekrój przyłączanego przewodu [sztywny/elastyczny]	10 mm² / 6 mm²
Numer katalogowy	na zapytanie

DCOR L 2P 275

Kategoria ochrony	TYP 2 (kategoria ochrany II)
Systemy zasilania	Jednofazowe (sieć TN)
Napięcie znamionowe	230 V (50 / 60 Hz)
Ochrona napięciowa poziom Up	[L-PE] ≤ 1,5 kV [N-PE] ≤ 1,5 kV
Maksymalny przekrój przyłączanego przewodu [sztywny/elastyczny]	1,5 mm² długości 200 mm
Numer katalogowy	na zapytanie

DCOR L 1P 275

Kategoria ochrony	TYP 2 (kategoria ochrany II)
Systemy zasilania	Jednofazowe (sieć TN)
Napięcie znamionowe	230 V (50 / 60 Hz)
Ochrona napięciowa poziom Up	[L-N] ≤ 1,5 kV
Maksymalny przekrój przyłączanego przewodu [sztywny/elastyczny]	1,5 mm² długości 200 mm
Numer katalogowy	na zapytanie

DFL M 255

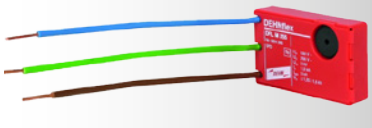

Kategoria ochrony	TYP 2 (kategoria ochrany III)
Systemy zasilania	Jednofazowe (sieć TN)
Napięcie znamionowe	230 V (50 / 60 Hz)
Ochrona napięciowa poziom Up	[L-N] ≤ 1,25 kV [L / N - PE] ≤ 1,5 kV
Maksymalny przekrój przyłączanego przewodu [sztywny/elastyczny]	1,0 mm² długości 120mm
Numer katalogowy	na zapytanie

LISTWA EKWIPOTENCJALNA

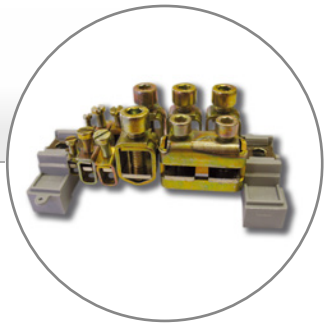

EKWIPOTENCJALNA LISTWA ZACISKOWA EPS 4 A ... D

Ogólne parametry techniczne

Ekwipotencjalne listwy zaciskowa EPS 4 służą do połączeń głównych – wyrównania potencjału, zgodnie z normą ČSN 33 2000-4-41 i jako ekwipotencjalna szyna zbiorcza zgodnie z normą ČSN EN 62 561-1

Przewody uziemiające FeZn przed połączeniem należy wyrównać i ukształtować w zależności od warunków umieszczenia listwy zaciskowej EPS 4. Przewody nie mogą być „napięte" tak aby mogło dojść do wyrwania listwy zaciskowej z szyny TH lub podkładki (np. z szyny TH35 w KT250 położonej w ścianie obiektu). W miejscach gdzie nie można uniknąć „napięcia" przewodów wskazane jest żeby listwę zaciskową EPS 4 na szynie TH 35 pomocniczo zamocować za pomocą pasków ściągających (pasek ściągający przewleka się przez rogi listwy EPS 4, które pierwotnie są przeznaczone na śruby do mocowaniu na podkładce). Ponadto konieczne jest oczyszczenie przewodów od korozji powierzchniowej i zanieczyszczeń, które mogły się na nich osadzić w czasie montażu (farba po malowaniu, itp.)..

Konstrukcja

Listwa zaciskowa jest złożona z podkładki nośnej, mostka i osłony.

Osłona jest wyprodukowana z poliwęglanu (PC-EMERGE PC 8430-15), jest przeźroczysta, a tym samym umożliwia kontrolę wzrokową listwy zaciskowej (połączeń, opisów itp.).. Połączenie osłony z podkładką może być zabezpieczone plombą.

Mostek jest wyprodukowany z przewodzącego mosiądzu Ms58 (CuZn39Pb3) z wykończeniem powierzchni zgodnie z normą ČSN EN ISO 4042-E2 (Ni-5m). Wykończenie powierzchni mostka – niklowe, umożliwia podłączenie przewodów miedzianych jak i aluminiowych (w starszych instalacjach). Miedziane i aluminiowe przewody nie mogą być łączone w jednym zacisku. Mostki mają otwory do podłączenia przewodów o przekroju znamionowym od 6 do 16mm^2. Podłączenie taśmy uziemiającej 30x4, 20x3, ew. okrągłego drutu uziemiającego Ø = 10 mm wykonuje się za pomocą dwu śrub i podkładki. (jedynie w wariantach A, B).

Nośna podkładka (podstawa) jest wyprodukowana z PA-Frianyl B63 VO w kolorze UN 7008 (szary). Podkłada nośna jest tak skonstruowana, aby było można listwę EPS 4 zamontować na szynie TH 35 poziomo i pionowo. Listwę EPS 4 można montować również na podkładce (bezpośrednio na ścianie) lub w puszkach elektroinstalacyjnych KO 125 E, KT 250 L itp.

Śruba i podkładka są wyprodukowane ze stali. Podkładka ma powierzchnię wykończoną zgodnie z normą ČSN EN ISO 2081 - Fe/Zn8/A/T2. Śruby mają wykończenie powierzchni zgodnie z normą ČSN EN ISO 4042: A2K + pasywacja.

Zastosowane śruby	Narzędzie	Praznaczenie
M 4 x 10, M 4 x 7,6	PH1	Mocowanie przewodów 6 mm^2
M 5 x 10	PH2	Mocowanie przewodów 16 mm^2
M 5 x 14	Imbus nr 4	Dokręcenie podkładka
M 5 x 5,5	Śrubokręt płaski	Mocowanie mostka do podstawy
Mocowanie		
wkręt do blachy lub tworzywa: 4,2 x 16 (otwory narożne) / 3,5 x 16 (otwory środkowe) wkręt samogwintujący (TEX): 4,8 x 16 (otwory narożne) / 3,5 x 16 (otwory środkowe) śruba z gwintem metrycznym: 5 x 16 (otwory narożne) 3 x 16 (otwory środkowe)		

Certyfikacja:

EN 60 947-1	Aparatura rozdzielcza i sterownicza niskonapięciowa Cześć 1: Postanowienia ogólne.
EN 60 947-7-1	Aparatura rozdzielcza i sterownicza niskonapięciowa Część 7-1: Wyposażenie pomocnicze – listwy zaciskowe do przewodów miedzianych.
EN 62561-1	Elementy urządzenia piorunochronnego (LPSC) Część 1: Wymagania dot. urządzeń połączeniowych

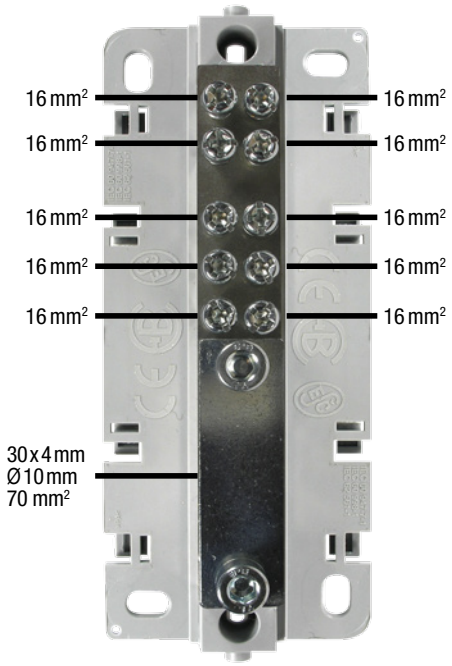

LISTWA EKWIPOTENCJALNA EPS 4 A

Parametry techniczne	
Ciężar [g]	142 g bez osłony / 168 g z osłoną
Szerokość / wysokość z osłoną / długość [mm]	49 / 43 / 118
Kolorystyka elementów z tworzywa	UN 7008 (szary)
Badano zgodnie z	EN 60 947-1, EN 62 561-1
Prąd impulsowy limp (kA)	50
Mocowanie (na DIN)	TH 35
Możliwość umieszczenia (jedynie bez osłony)	Puszka instalacyjna KO 125 E, KT 250 L
Opakowanie (szt.)	1 szt.
Numer katalogowy EPS 4 A *	z osłoną: I228407, bez osłony: I228400, osłona: I268405

Możliwość podłączenia przewodów	Typ zacisków (ich liczba na listwie zaciskowej)	
Przekrój znamionowy przewodu	16 mm² (10x)	30 x 4 mm / Ø 10 mm / 70 mm² (1 x)
Przekrój znamionowy przewodu [mm²]		
1 x Cu (D-sztywny drut) [mm²]	1,5 ÷ 25	
1 x Cu (L-elastyczny przewód) [mm²]	1,5 ÷ 16	
Moment dokręcania śrub [Nm]	0,8 ÷ 2 * zob. tech. liść	2
Zalecany typ wkrętaka	PH 2 / Płaski (1,5 x 5,5 mm)	Imbus nr 4

** Uwaga: w sprzedaży w ciągu roku 2016. Więcej informacji w stronach www.elektrobecov.com, gdzie będą podane wszystkie parametry techniczne.*

- Może być dostarczana wersja z osłoną lub bez osłony
- Możliwość mocowania do listwy TH 35 poziomo i pionowo, lub do płyty montażowej
- Otwory na drut do plmbowania
- Małe wymiary, ilość złączek przyłączeniowych
- Łącznie 4 typy EPS 4 pokrywają większość zastosowań

Wersja bez osłony

Wersja z osłoną

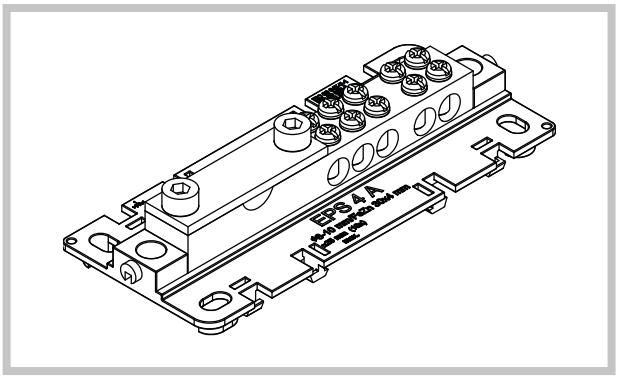

Wersja bez osłony

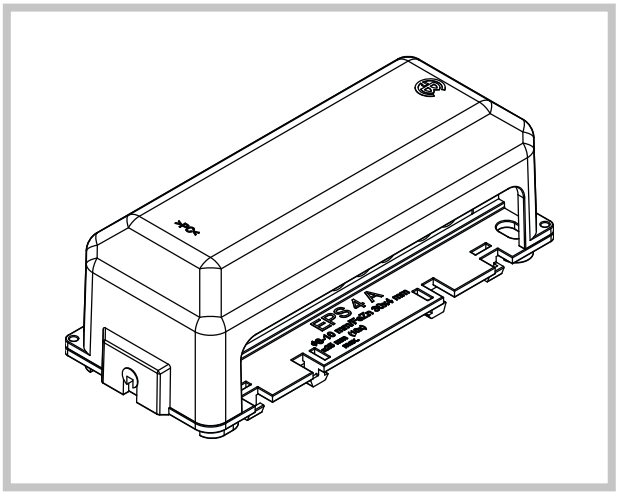

Wersja z osłoną

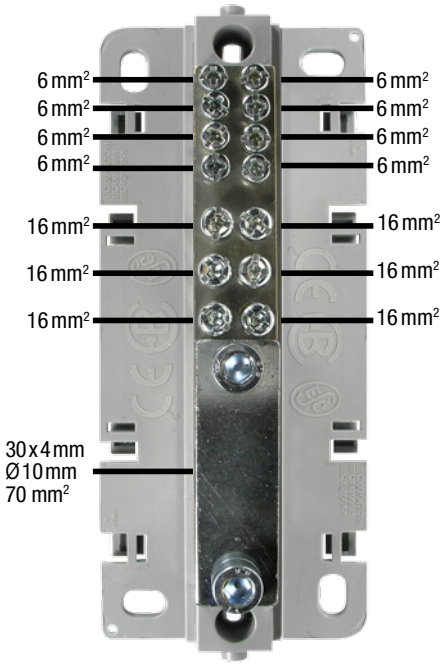

LISTWA EKWIPOTENCJALNA EPS 4 B

Parametry techniczne	
Ciężar [g]	143 g bez osłony / 169 g z osłoną
Szerokość / wysokość z osłoną / długość [mm]	49 / 43 / 118
Kolorystyka elementów z tworzywa	UN 7008 (szary)
Badano zgodnie z	EN 60 947-1, EN 62 561-1
Prąd impulsowy limp (kA)	50
Mocowanie (na DIN)	TH 35 (możliwy jest montaż w kierunku pionowym i poziomym)
Możliwość umieszczenia (jedynie bez osłony)	Puszka instalacyjna KO 125 E, KT 250 L
Opakowanie (szt.)	1 szt.
Numer katalogowy EPS 4 B *	z osłoną: I228507, bez osłony: I228500, osłona: I268405

Możliwość podłączenia przewodów	Typ zacisków (ich liczba na listwie zaciskowej)		
Przekrój znamionowy przewodu	6 mm² (8 x)	16 mm² (6 x)	30 x 4 / Ø 10 mm / 70 mm²
Przekrój znamionowy przewodu [mm²]			
1 x Cu (D-sztywny drut) [mm²]	1,5 ÷ 10	1,5 ÷ 25	
1 x Cu (L-elastyczny przewód) [mm²]	1,5 ÷ 6	1,5 ÷ 16	
Moment dokręcania śrub [Nm]	0,8 ÷ 1,2	0,8 ÷ 2	2
Zalecany typ wkrętaka	PH1 / Płaski (0,8 x 4 mm)	PH2 / Płaski (0,8 x 4 mm)	Imbus nr 4

** Uwaga: w sprzedaży w ciągu roku 2016. Więcej informacji w stronach www.elektrobecov.com, gdzie będą podane wszystkie parametry techniczne.*

- Może być dostarczana wersja z osłoną lub bez osłony
- Możliwość mocowania do listwy TH 35 poziomo i pionowo, lub do płyty montażowej
- Otwory na drut do plmbowania
- Małe wymiary, ilość złączek przyłączeniowych
- Łącznie 4 typy EPS 4 pokrywają większość zastosowań

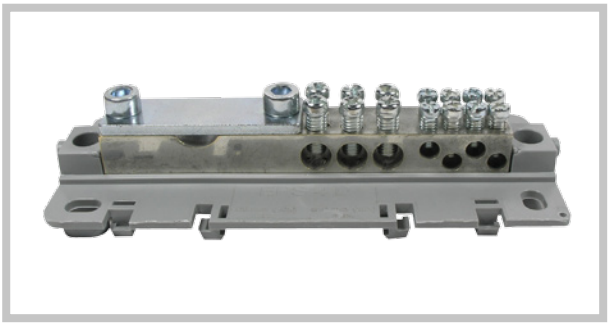

Wersja bez osłony

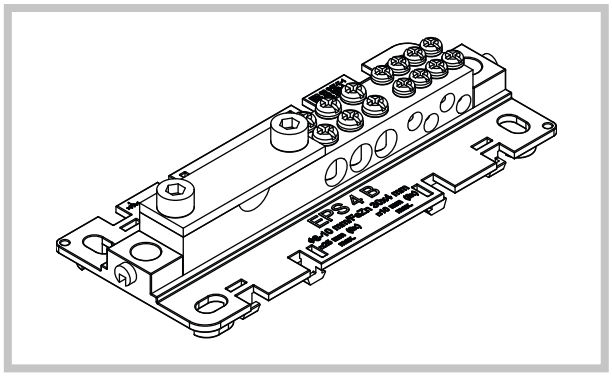

Wersja bez osłony

Wersja z osłoną

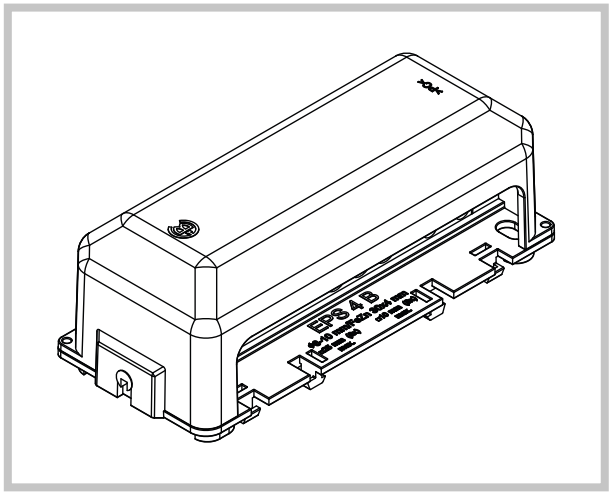

Wersja z osłoną

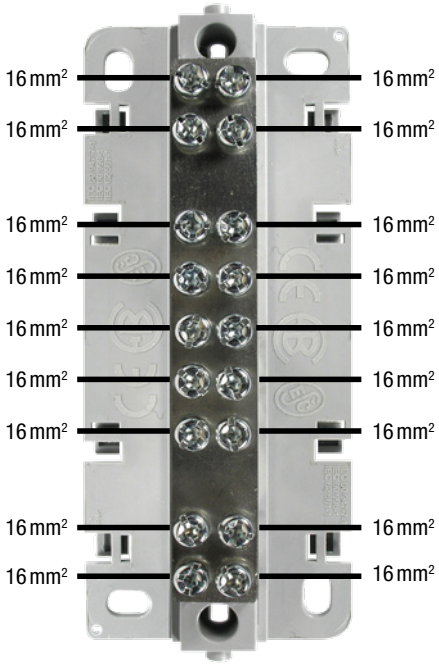

LISTWA EKWIPOTENCJALNA EPS 4 C

Parametry techniczne	
Ciężar [g]	121 g bez osłony / 147 g z osłoną
Szerokość / wysokość z osłoną / długość [mm]	49 / 43 / 118
Kolorystyka elementów z tworzywa	UN 7008 (szary)
Badano zgodnie z	EN 60 947-1, EN 62 561-1
Prąd impulsowy limp (kA)	50
Mocowanie (na DIN)	TH 35
Możliwość umieszczenia (jedynie bez osłony)	Puszka instalacyjna KO 125 E, KT 250 L
Opakowanie (szt.)	1 szt.
Numer katalogowy EPS 4 C *	z osłoną: I228607, bez osłony: I228600, osłona: I268405

Możliwość podłączenia przewodów	Typ zacisków (ich liczba na listwie zaciskowej)
Przekrój znamionowy przewodu	16 mm² (18 x)
Przekrój znamionowy przewodu [mm²]	
1 x Cu (D-sztywny drut) [mm²]	1,5 ÷ 25
1 x Cu (L-elastyczny przewód) [mm²]	1,5 ÷ 16
Moment dokręcania śrub [Nm]	0,8 ÷ 2
Zalecany typ wkrętaka	PH 2 / Płaski (1 x 5,5 mm)

** Uwaga: w sprzedaży w ciągu roku 2016. Więcej informacji w stronach www.elektrobecov.com, gdzie będą podane wszystkie parametry techniczne.*

- Może być dostarczana wersja z osłoną lub bez osłony
- Możliwość mocowania do listwy TH 35 poziomo i pionowo, lub do płyty montażowej
- Otwory na drut do plmbowania
- Małe wymiary, ilość złączek przyłączeniowych
- Łącznie 4 typy EPS 4 pokrywają większość zastosowań

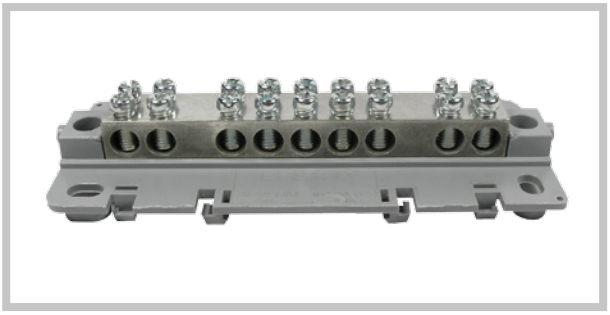

Wersja bez osłony

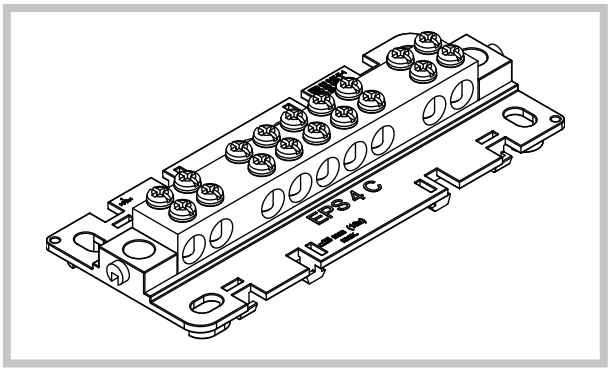

Wersja bez osłony

Wersja z osłoną

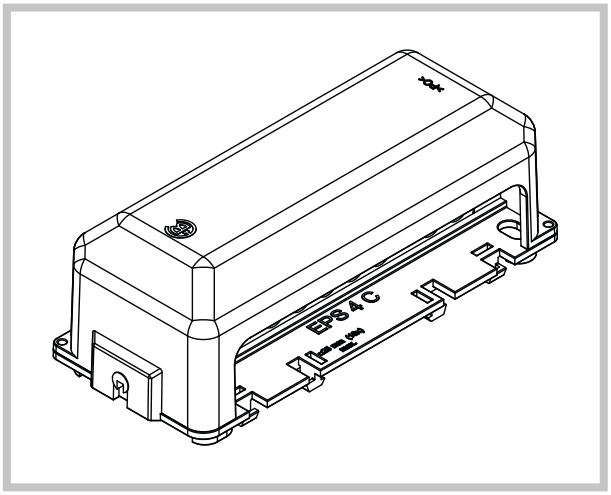

Wersja z osłoną

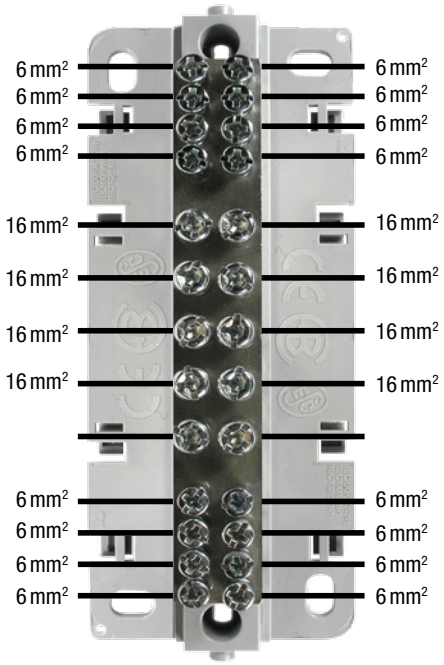

LISTWA EKWIPOTENCJALNA EPS 4 D

Parametry techniczne	
Ciężar [g]	122 g bez osłony / 148 g z osłoną
Szerokość / wysokość z osłoną / długość [mm]	49 / 43 / 118
Kolorystyka elementów z tworzywa	UN 7008 (szary)
Badano zgodnie z	EN 60 947-1, EN 62 561-1
Prąd impulsowy limp (kA)	50
Mocowanie (na DIN)	TH 35
Możliwość umieszczenia (jedynie bez osłony)	Puszka instalacyjna KO 125 E, KT 250 L
Opakowanie (szt.)	1 szt.
Numer katalogowy EPS 4 D *	z osłoną: I228707, bez osłony: I228700, osłona: I268405

Możliwość podłączenia przewodów	Typ zacisków (ich liczba na listwie zaciskowej)	
Przekrój znamionowy przewodu	6 mm² (16 x)	16 mm² (10 x)
Przekrój znamionowy przewodu [mm²]		
1 x Cu (D-sztywny drut) [mm²]	1,5 ÷ 10	1,5 ÷ 25
1 x Cu (L-elastyczny przewód) [mm²]	1,5 ÷ 6	1,5 ÷ 16
Moment dokręcania śrub [Nm]	0,8 ÷ 1,2	0,8 ÷ 2
Zalecany typ wkrętaka	PH 1 / Płaski (0,8 x 4 mm)	PH 2 / Płaski (1 x 5,5 mm)

** Uwaga: w sprzedaży w ciągu roku 2016. Więcej informacji w stronach www.elektrobecov.com, gdzie będą podane wszystkie parametry techniczne.*

- Może być dostarczana wersja z osłoną lub bez osłony
- Możliwość mocowania do listwy TH 35 poziomo i pionowo, lub do płyty montażowej
- Otwory na drut do plmbowania
- Małe wymiary, ilość złączek przyłączeniowych
- Łącznie 4 typy EPS 4 pokrywają większość zastosowań

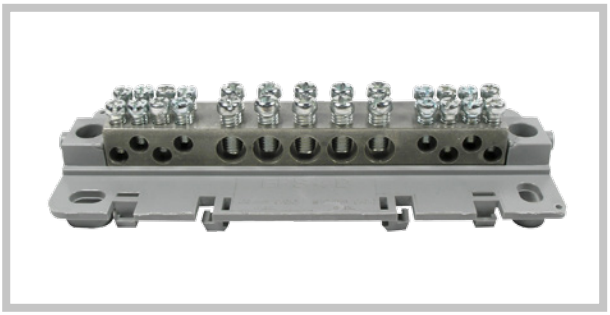

Wersja bez osłony

Wersja z osłoną

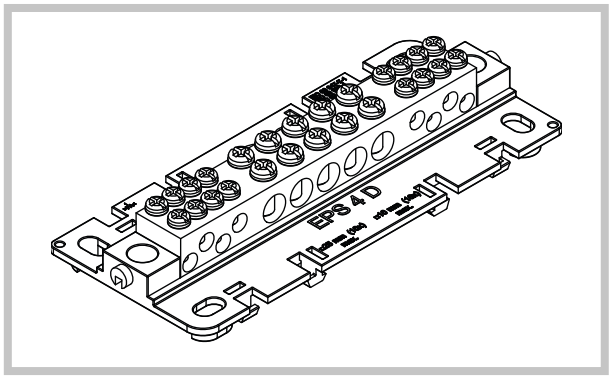

Wersja bez osłony

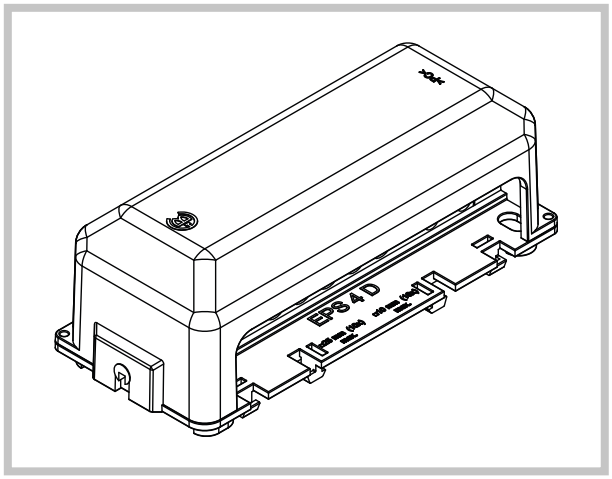

Wersja z osłoną

PRZELOTOWE ZŁĄCZKI IZOLOWANE HPS

Przelotowe złączki izolowane HPS przeznaczone są do zastosowań domowych i przemysłowych, do przewodzącego połączenia jednego lub więcej przewodów miedzianych o przekroju od 2,5 mm^2 do 150 mm^2. Dużą zaletą tych złączek jest możliwość podłączenia przewodu bez konieczności jego przerywania.

Charakterystyka złączek HPS

- nie ma konieczności przerywania podłączanych przewodów (górny element złączki jest zdejmowany)
- można podłączyć dwa przewody do jednej złączki
- przewody podłączone do jednej złączki mogą mieć różne średnice - szeroki zakres możliwości przyłączenia przewodów od 2,5 mm^2 do 150 mm^2
- bezpieczne prowadzenie śrub we wpustach złączek
- możliwość wykorzystania w instalacjach domowych i przemysłowych
- łatwa instalacja złączek w ścianach puszek rozgałęźnych itp. Złączki typu HPS-6, HPS-10, HPS-16 i HPS-25/35 sprzedawane są w wersji dwunastopolowej.

Poszczególne pola można oddzielić, odłamując je z całego zestawu. W złączkach umieszczono śruby, z łbem pod klucz płaski.

Złączki typu HPS-50/A, HPS-70/A, HPS-95/A, HPS-120/A i HPS-150/A są sprzedawane pojedynczo. Przy pomocy zamków złączek można je łączyć w zestawy, także różnych typów, w zakresie HPS 50/A do HPS 150/A. Zastosowano śruby z otworem sześciokątnym (pod klucz inbusowy). Izolowane złączki HPS wykonane są z poliamidu PA 6, palność V2 wg UL 94, nie zawierają halogenów (rozgrzana pętla 960 °C), wytrzymałość izolacyjna 3000 V. Przewodzące elementy wewnętrzne złączek i elementy połączeniowe wykonano z mosiądzu, niklowanego galwanicznie. Obudowa izolacyjna jest w kolorze białym.

Wyroby są wyprodukowane w UE pod marką TEKOX i posiadają znak CE, są testowane zgodnie z EN 60947-1, EN 60947-7-1 i certyfikowane przez laboratoria UE (VDE-SRN, KEMA-Holandia, AENOR-Hiszpania).

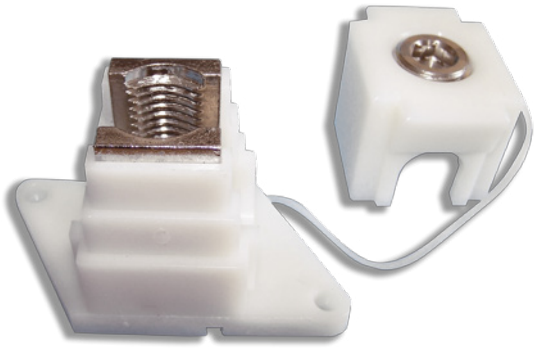

ZŁĄCZKI PRZELOTOWE IZOLOWANE HPS - DWUNASTOPOLOWE

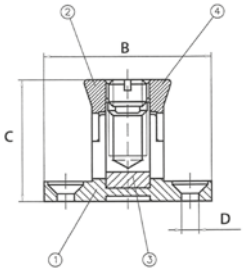

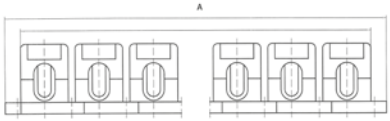

Parametry techniczne	HPS-6	HPS-10	HPS-16	HPS-25/35
Średnica przyłączeniowa [mm²]	2,5÷6	4÷10	6÷16	16÷35
Zakres mocowanych przewodów [mm²]				
Cu (D-drut)	2 x 2,5÷4	2 x 4÷10	2 x 6÷16	2 x 16÷35
Cu (L-linka)	2 x 2,5÷4	2 x 4÷6	2 x 6÷10	2 x 16÷25
Napięcie znamionowe [V]	500	500	500	500
Maks. obciążenie prądowe [A]	41	57	76	125
Wytrzymałość zwarciowa [A]	720	1200	1920	4200
Śruba (łeb pod płaski wkrętak)	M5	M6	M8	M12
Moment dokręcenia śruby [Nm]	1,2	1,2	2,5	2,5
Wymiary				
A (12 pól) [mm]	188	224	260	308
B [mm]	29	31	32	36
C [mm]	17	23	26	34
średnica D [mm]	3,2	3,2	3,2	3,2
Ciężar (g)	75	145	200	445
Numer katalogowy	J 441100	J 441200	J 441300	J 441400

W jednym typie złączki można łączyć ze sobą przewody o różnym przekroju, o ile te przekroje są dopuszczalne dla danego typu złączki.

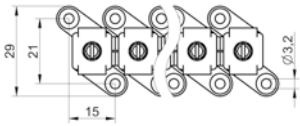

HPS-6

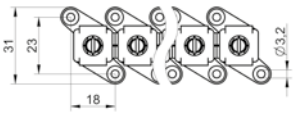

HPS-10

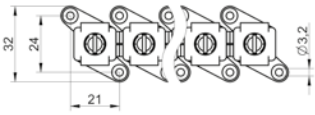

HPS-16

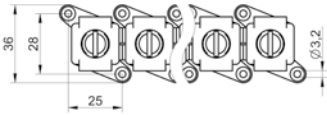

HPS-25/35

ZŁĄCZKI PRZELOTOWE IZOLOWANE HPS - JEDNOPOLOWE

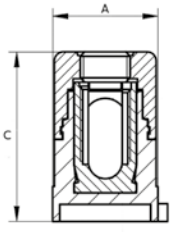

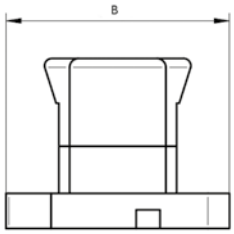

Parametry techniczne	HPS-50/A	HPS-70/A	HPS-95/A	HPS-120/A	HPS-150/A
Średnica przyłączeniowa [mm²]	25÷50	35÷70	50÷95	70÷120	95÷150
Rozsah upínaných vodičů [mm²]					
Cu (D-drut)	2 x 25÷50	2 x 35÷70	2 x 50÷95	2 x 70÷120	2 x 95÷150
Cu (L-linka)	2 x 25÷35	2 x 35÷50	2 x 50÷70	2 x 70÷95	2 x 95÷150
Napięcie znamionowe [V]	1000	1000	1000	1000	1000
Maks. obciążenie prądowe [A]	150	192	232	269	309
Wytrzymałość zwarciowa [A]	6000	8400	11400	14400	18000
Śruba (łeb z otworem na klucz inbusowy)	◯ Inbus nr 5	◯ Inbus nr 6	◯ Inbus nr 8	◯ Inbus nr 8	◯ Inbus nr 14
Moment dokręcenia śruby [Nm]	5	5,5	9	11	50
Wymiary					
A (1 pól) [mm]	32	34	39	41	52
B [mm]	63	63	63	70	115
C [mm]	48	53	56	61	82
średnica D [mm]	5,2	5,2	5,2	5,2	5,2
Ciężar (g)	75	95	135	175	440
Numer katalogowy	J 441500	J 441600	J 441700	J 441800	J 441900

Uwaga: Przelotowe złączki izolowane HPS-95/A i HPS-120/A są częścią listew rozgałęźnych HVS 95 lub HVS 120.

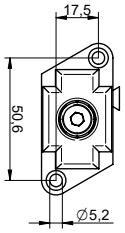

HPS-50/A

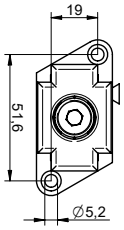

HPS-70/A

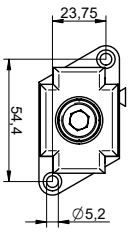

HPS-95/A

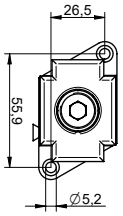

HPS-120/A

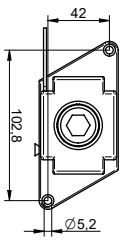

HPS-150/A

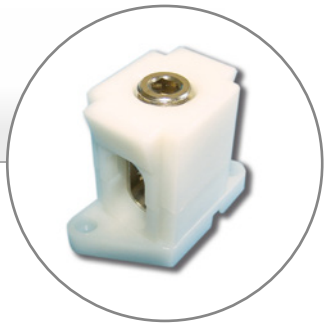

LISTWA ZACISKOWA ROZGAŁĘŹNA HVS

Listwa zaciskowa rozgałęźna HVS 95, oraz HVS 120, składa się z właściwego zacisku, który ma zdejmowaną górną część. Przewód przechodzący można po zdjęciu izolacji włożyć od góry bez przerywania. Sam mostek HVS nakłada się z góry, a w razie potrzeby z drugiej strony zacisku można zamontować jeszcze jeden mostek. Po nałożeniu górnej części i dokręceniu śruby przy pomocy klucza sześciokątnego (inbus) następuje dociśnięcie mostka do zacisku. Przewody rozgałęziające przymocowuje się w razie potrzeby do zacisku na mostku. Zaciski na mostku są zabezpieczone przed wypadnięciem po odkręceniu. Jako wyposażenie dodatkowe oferujemy pokrywę listwy HVS w kolorze białym.

Charakterystyka listwy zaciskowej rozgałęźnej HVS:

- dwie typowe wersje (HVS 95, HVS 120)
- do przewodów miedzianych i aluminiowych
- możliwość podłączenia przewodów 50 ÷ 120 mm²
- aż 16 możliwości rozgałęzienia dla przewodów Cu o przekrojach 0,75 ÷ 10 mm²
- zakres temperatur stosowania od -30 °C aż +110 °C

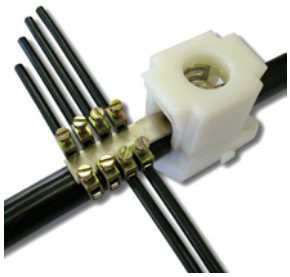

Zastosowanie z rozgałęzieniami

Pokrywa listwy HVS

Mostek listwy HVS

Parametry techniczne	HVS 50	HVS 95	HVS 120
Średnica przyłączonych głównych przewodów Al, Cu [mm²]	25 ÷ 50	50 ÷ 95	70 ÷ 120
Ilość punktów rozgałęzienia / średnica Cu	2 x 8 / 0,75 ÷ 10	2 x 8 / 0,75 ÷ 10	2 x 8 / 0,75 ÷ 10
Napięcie znamionowe izolacji [V]	1000	1000	1000
Maks. obciążenie prądowe [A]	150	160	160
Śruba (przewód główny) / moment dokręcenia [Nm]	inbus nr 5 / 5	inbus nr 8 / 9	inbus nr 8 / 11
Śruba (przewód rozgałęziony) / moment dokręcenia [Nm]	M3,5 / 0,8	M3,5 / 0,8	M3,5 / 0,8

Numer katalogowy	Typ / zawartość opakowania
I 277507	Listwa zaciskowa HVS 50 (1 szt. zacisk i 1 szt. mostek w woreczku PE)
I 274707	Listwa zaciskowa HVS 95 (1 szt. zacisk i 1 szt. mostek w woreczku PE)
I 274807	Listwa zaciskowa HVS 120 (1 szt. zacisk i 1 szt. mostek w woreczku PE)
I 284907	Mostek listwy HVS
I 324745	Pokrywa listwy HVS

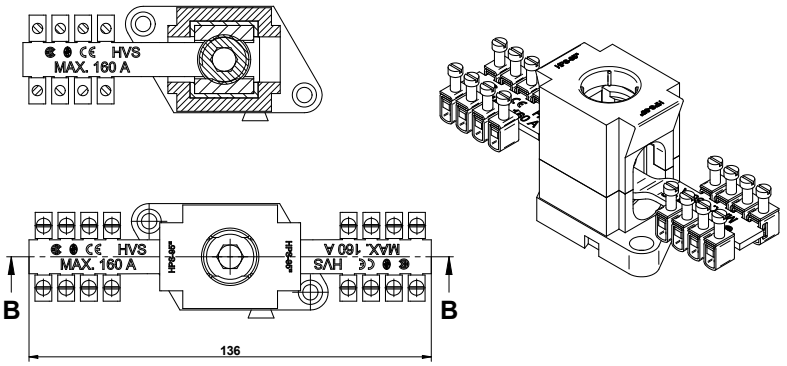

HVS 95

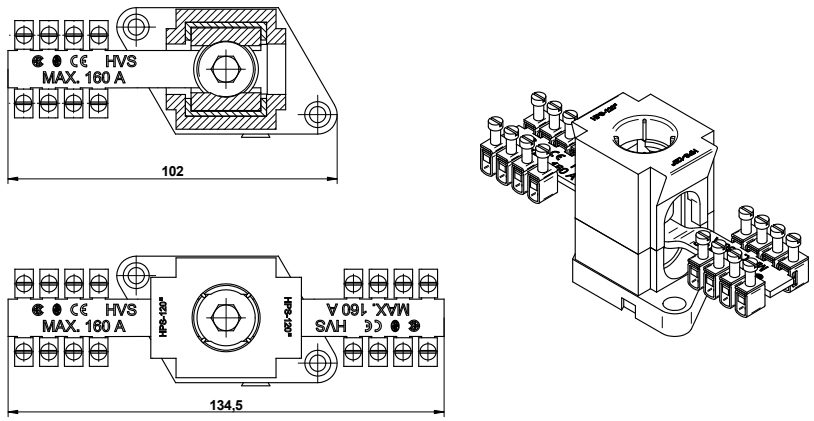

HVS 120

ZŁĄCZKI BD

DO PRECYZYJNEGO ŁĄCZENIA PRZEWODÓW BEZ NARUSZANIA ICH CIĄGŁOŚCI

Złączki BD umożliwiają łącznie przewodów sztywnych i elastycznych od średnicy 2,5 mm² do 120 mm² bez konieczności przerywania ciągłości przewodu. Ich zastosowanie jest wskazane przede wszystkim wszędzie tam, gdzie wymagane jest wykonanie połączenia bez naruszenia ciągłości przewodu oraz tam gdzie wymagana jest niezawodna a przede wszystkim bezpieczna instalacja. Obudowa izolacyjna jest zaprojektowana w taki sposób, aby jak najlepiej chroniła przed dotknięciem części pod napięciem. Z tego powodu śruby dokręcające są chronione osłoną, którą dodatkowo można oznaczyć kolorową etykietą BDBS. Rowek nabiegowy służy do precyzyjnego wprowadzenia przewodu, a dodatkowo chroni przed niebezpiecznym dotykiem. Złączki BD można mocować do średnic od 35 mm² i większych do szyny TH 35 (DIN 35 mm) a między sobą łączyć za pomocą zaciskanego zamka.

BD 6 [A] ÷ BD 35 [A]	EN 60998-1:2004 EN 60998-2-1:2004
BD 50 [A] ÷ BD 120 [A]	EN 60947-1:2007 EN 60947-7-1:2009

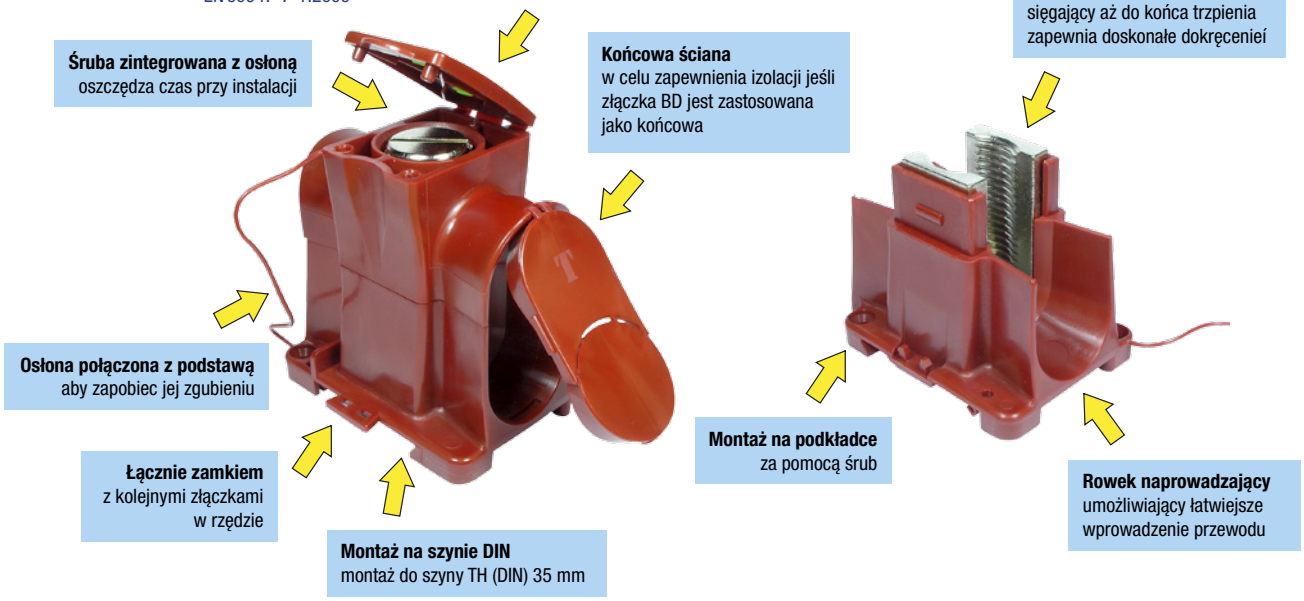

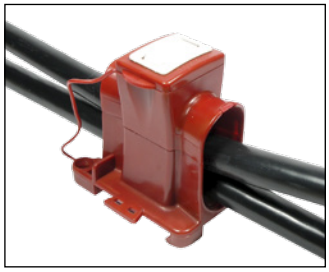

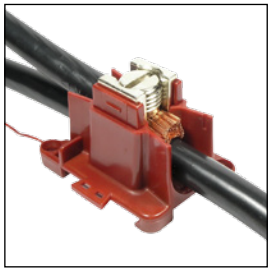

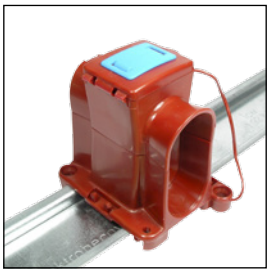

Od przekroju 2,5 do 10 mm² złączki są dostarczane jako pas 12 bloków, które można rozdzielać odłamując złączki

BD 6

BD 10

PARAMETRY TECHNICZNE	BD 6	BD 10
Napięcie znamionowe [V]	750 V	750 V
Prąd znamionowy [A]	41 A	57 A
Maksymalna temp. robocza [°C]	110°C	110°C
Przekrój znamionowy przewodu	Drut: 2,5 ÷ 6 mm² Linka: 2,5 ÷ 4 mm²	Drut: 4 ÷ 10 mm² Linka: 2,5 ÷ 6 mm²
Moment dokręcania [Nm]	0,8 Nm	1,2 Nm
Śruba	M5	M6
Narzędzie	Śrubokręt płaski	Śrubokręt płaski
Długość odizolowanego przewodu [mm]	6 mm	7 mm
Montaż	Na podkładce	Na podkładce
Ciężar [g]	82 g (12 szt.)	14 g (12 szt.)
Ilość	12 szt. razem do odłamywania po 1 szt.	12 szt. razem do odłamywania po 1 szt.
Numer katalogowy	J441910	J441915

BD 16

BD 35

PARAMETRY TECHNICZNE	BD 16	BD 35
Napięcie znamionowe [V]	750 V	750 V
Prąd znamionowy [A]	76 A	125 A
Maksymalna temp. robocza [°C]	110°C	110°C
Przekrój znamionowy przewodu	Drut: 6 ÷ 16 mm² Linka: 4 ÷ 10 mm²	Drut: 16 ÷ 35 mm² Linka: 10 ÷ 25 mm²
Moment dokręcania [Nm]	2,5 Nm	2,5 Nm
Śruba	M8	M12
Narzędzie	Śrubokręt płaski	Śrubokręt płaski
Długość odizolowanego przewodu [mm]	8 mm	12 mm
Montaż	Na podkładce	TH 35 / na podkładce
Ciężar [g]	20 g (1 szt.)	45,5 g (1 szt.)
Ilość	1 szt.	1 szt.
Numer katalogowy	J441920	J441925

BD 50

BD 50 / A

PARAMETRY TECHNICZNE	BD 50	BD 50 / A
Napięcie znamionowe [V]	1 000 V	750 V
Prąd znamionowy [A]	150 A	150 A
Maksymalna temp. robocza [°C]	110°C	110°C
Przekrój znamionowy przewodu	Drut: 50 mm² Linka: 35mm²	Drut: 50 mm² Linka: 35 mm²
Moment dokręcania [Nm]	5 Nm	5 Nm
Śruba	M14	M14
Narzędzie	Śrubokręt płaski	Inbus 5 mm
Długość odizolowanego przewodu [mm]	14 mm	14 mm
Montaż	TH35 / na podkładce	TH35 / na podkładce
Ciężar [g]	67,7 g (1 szt.)	67,7 g (1 szt.)
Ilość	1 szt.	1 szt.
Numer katalogowy	J441930	J441935

BD 70

BD 70 / A

PARAMETRY TECHNICZNE	BD 70	BD 70 / A
Napięcie znamionowe [V]	1 000 V	1 000 V
Prąd znamionowy [A]	192 A	192 A
Maksymalna temp. robocza [°C]	110°C	110°C
Przekrój znamionowy przewodu	Drut: 70 mm² Linka: 50 mm²	Drut: 70 mm² Linka: 50 mm²
Moment dokręcania [Nm]	5,5 Nm	5,5 Nm
Śruba	M16	M16
Narzędzie	Śrubokręt płaski	Inbus 6 mm
Długość odizolowanego przewodu [mm]	16 mm	16 mm
Montaż	TH35 / na podkładce	TH35 / na podkładce
Ciężar [g]	87,3 g (1 szt.)	87,3 g (1 szt.)
Ilość	1 szt.	1 szt.
Numer katalogowy	J441940	J441945

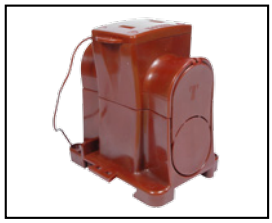

BD 95

BD 95 / A

PARAMETRY TECHNICZNE	BD 95	BD 95 / A
Napięcie znamionowe [V]	1 000 V	1 000 V
Prąd znamionowy [A]	232 A	232 A
Maksymalna temp. robocza [°C]	110°C	110°C
Przekrój znamionowy przewodu	Drut: 95 mm² Linka: 70 mm²	Drut: 95 mm² Linka: 70 mm²
Moment dokręcania [Nm]	9 Nm	9 Nm
Śruba	M18	M18
Narzędzie	Śrubokręt płaski	Inbus 8 mm
Długość odizolowanego przewodu [mm]	18 mm	18 mm
Montaż	TH35 / na podkładce	TH35 / na podkładce
Ciężar [g]	130,6 g (1 szt.)	130,6 g (1 szt.)
Ilość	1 szt.	1 szt.
Numer katalogowy	J441950	J 441955

BD 120

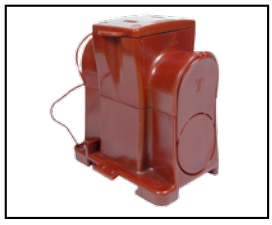

BD 120/A

PARAMETRY TECHNICZNE	BD 120	BD 120 / A
Napięcie znamionowe [V]	1 000 V	1 000 V
Prąd znamionowy [A]	269 A	269 A
Maksymalna temp. robocza [°C]	110°C	110°C
Przekrój znamionowy przewodu	Drut: 120 mm² Linka: 95mm²	Drut: 120 mm² Linka: 95 mm²
Moment dokręcania [Nm]	11 Nm	11 Nm
Śruba	M20	M20
Narzędzie	Śrubokręt płaski	Inbus 8 mm
Długość odizolowanego przewodu [mm]	20 mm	20 mm
Montaż	TH35 / na podkładce	TH35 / na podkładce
Ciężar [g]	166,7 g (1 szt.)	166,7 g (1 szt.)
Ilość	1 szt.	1 szt.
Numer katalogowy	J441960	J441965

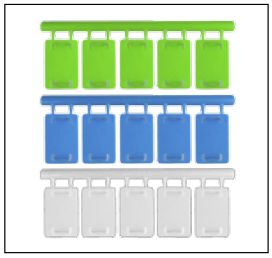

BDBS

OZNACZENIA	ZŁĄCZEK BD	KOLOR	ILOŚĆ	NUMER KATALOGOWY
BDBS 6 / 16 L	BD 6 - 16	JASNOSZARY	1 arkusz [6 szt. etykiet]	G184200
BDBS 6 / 16 T	BD 6 - 16	ZIELONY	1 arkusz [6 szt. etykiet]	G184300
BDBS 6 / 16 N	BD 6 - 16	NIEBIESKI	1 arkusz [6 szt. etykiet]	G184400
BDBS 35 / 120 L	BD 35 - 120	JASNOSZARY	1 arkusz [5 szt. etykiet]	G184500
BDBS 35 / 120 T	BD 35 - 120	ZIELONY	1 arkusz [5 szt. etykiet]	G184600
BDBS 35 / 120 N	BD 35 - 120	NIEBIESKI	1 arkusz [5 szt. etykiet]	G184700

ROZGAŁĘŹNE LISTWY ZACISKOWE BDS

IEC 60 947-7-1
IEC 60 998-1
IEC 62 561-1

Rozgałęźne listwy zaciskowe BDS składają się ze złączki BD oraz rozgałęźnego mostka. Ze względu na fakt, że złączki BD są zaprojektowane jako bardziej precyzyjne do złączek HPS zastosowanie rozgałęźnych listew zaciskowych BDS jest szersze. Ich główną zaletą jest możliwość mocowania do szyny DIN. Przelotowy przewód można włożyć do złączki bez przerywanie jego ciągłości, konieczne jest jedynie jego odizolowanie. Mostek rozgałęźny można zamocować nad przelotowym przewodem. Następnie należy zestaw skręcić śrubą imbusową i zakryć osłoną. Osłonę można oznaczyć kolorową etykietą BDBS.

Charakterystyka rozgałęźnej listwy zaciskowej BDS:

- mocowanie do szyny TH 35 (DIN 35)
- wersje wykonania BDS 50, BDS 95, BDS 120
- do miedzianych i aluminiowych przewodów przelotowych
- możliwość łączenia z przewodami 50 ÷ 120 mm²
- aż 16 odgałęzieni dla przewodów Cu 0,75 ÷ 10 mm²
- zakres temperatur od -30 °C do +110 °C

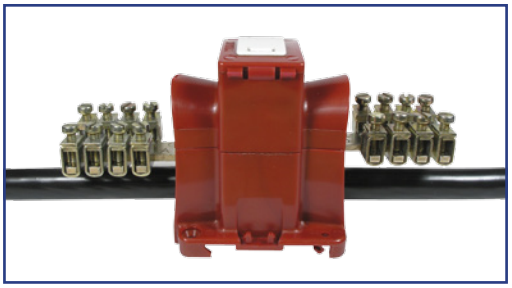

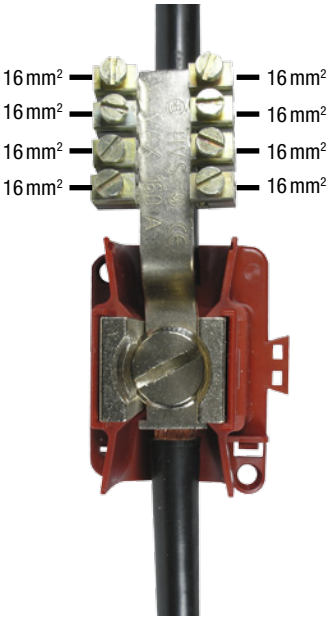

Parametry techniczne	BDS 50	BDS 95	BDS 120
Połączeniowy przekrój gł. przewodu, Al, Cu [mm²] drut / linka	50 / 35	95 / 70	120 / 95
Liczba rozgałęzień / średnica Cu	8 / 0,75 ÷ 10 mm²	8 / 0,75 ÷ 10 mm²	8 / 0,75 ÷ 10 mm²
Znamionowe napięcie izolacji [V]	1 000 V	1 000 V	1 000 V
Maks. obciążenie prądowe [A] przewód ciągły/rozgałęzienie	150 A / 150 A	232 A / 160 A	269 A / 160 A
Śruba (przewód główny) / moment dokręcania [Nm]	M14 / 5 Nm	M18 / 9 Nm	M20 / 11 Nm
Śruba (przewodu odgłęzienia) / moment dokręcania [Nm]	M3,5 / 0,8	M3,5 / 0,8	M3,5 / 0,8

Numer katalogowy	Typ / zawartość opakowania
I277607	Listwa BDS 50 (1 szt. zaciski i 1 szt. mostku w woreczku PE)
I277707	Listwa BDS 95 (1 szt. zaciski i 1 szt. mostku w woreczku PE)
I277807	Listwa BDS 120 (1 szt. zaciski i 1 szt. mostku w woreczku PE)
I287607	Mostek listwy zaciskowej BDS 50
I287707	Mostek listwy zaciskowej BDS 95-120

Suma prądów
odchodzących z mostka może wynosić maksymalnie 160A

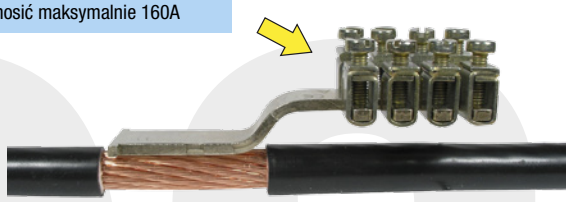

Włożenie dwóch mostków rozgałęźnych
Do każdego zacisku można włożyć 2 mostki rozgałęźne i tym samym osiągnąć rozgałęzienie nawet 16x 10mm²

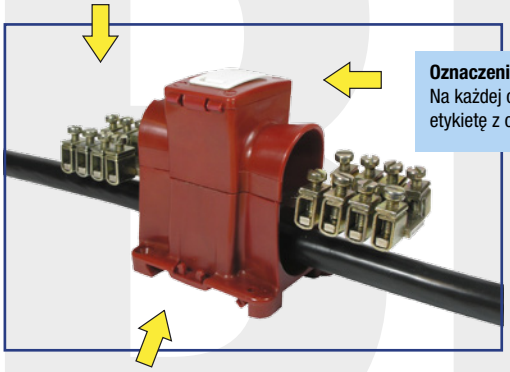

Oznaczenie L1, L2, L3, N, PE
Na każdej osłonie śruby mocującej można dodać etykietę z oznaczeniami (patrz zaciski BD).

Przyłożenie mostka do ciągłego przewodu
Ciągły przewód musi być odizolowany na długości powierzchni styku mostka rozgałęźnego. Dla mostków BDS 50 i BDS 95 odizolowany odcinek ma 35 mm.

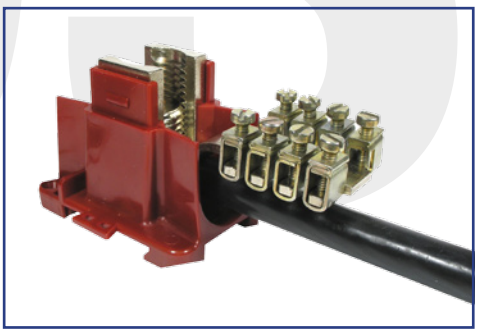

Możliwość zamocowania do szyny DIN
Główną zaletą listew rozgałęźnych BDS w stosunku do HVS jest możliwość mocowania do szyny TH35 (DIN 35).

ZŁĄCZKI SZYNOWE BKS

Złączki szynowe BKS są przeznaczone do mocowania na szynach zbiorczych Cu o grubości 5 lub 10 mm, umożliwiając jednocześnie podłączenie przewodów o przekroju do 120 mm² w zależności od typu. Złączki BKS są wykonane ze stali galwanicznie cynkowanej. Sprężyna dociskowa jest wykonana ze stali nierdzewnej. W złączkach zastosowano śruby z łbem sześciokątnym (oprócz typu BKS 16), do dokręcania można użyć klucza sześciokątnego, wkrętaka płaskiego lub krzyżakowego. Złączki są testowane zgodnie z EN 60999-1:2000 CE.

BKS/05

BKS/10

Parametry techniczne	BKS 16/05	BKS 35/05	BKS 50/05	BKS 70/05	BKS 120/05
Prąd znamionowy (A)	180	270	315	400	440
Napięcie znamionowe izolacji [V]	690	690	690	690	690
Zakres mocowanych przewodów [mm²]	1,5 ÷ 16	1,5 ÷ 35	1,5 ÷ 50	16 ÷ 70	16 ÷ 120
Moment dokręcenia śruby [Nm]	3	10	10	10	22
Szerokość / wysokość / długość [mm]	12 / 26,5 / 25,5	16,5 / 31,5 / 26,5	16,5 / 35 / 26,5	20,5 / 39 / 28	23,5 / 46 / 29
Ciężar (g)	22	44	48	62	88
Numer katalogowy	K425705	K425715	K425725	K425735	K425745
Opakowanie (szt.)	40	20	20	10	10

Parametry techniczne	BKS 16/10	BKS 35/10	BKS 50/10	BKS 70/10	BKS 120/10
Prąd znamionowy (A)	180	270	315	400	440
Napięcie znamionowe izolacji [V]	690	690	690	690	690
Zakres mocowanych przewodów [mm²]	1,5 ÷ 16	1,5 ÷ 35	1,5 ÷ 50	16 ÷ 70	16 ÷ 120
Moment dokręcenia śruby [Nm]	3	10	10	10	22
Szerokość / wysokość / długość [mm]	12 / 29 / 25,5	16,5 / 36,5 / 26,5	16,5 / 40 / 26,5	20,5 / 46 / 28	23,5 / 51 / 29
Ciężar (g)	21	45	48	68	90
Numer katalogowy	K425805	K425815	K425825	K425835	K425845
Opakowanie (szt.)	40	20	20	10	10

SZYNY TH

Szyny nośne DIN są standaryzowane zgodnie z normą EN 60715. Dostarczamy szyny dwumetrowe i metrowe z wykończeniem powierzchni: sędzimir, ocynk galwaniczny. Szyny nośne o nietypowych wymiarach z otworami na końcach są dostarczane w opakowaniach po pięć sztuk. Dostawy szyn innej długości są możliwe, tak samo jak dostawy szyn z niestandardowymi otworowymi. Standardowo wszystkie szyny mają wybite logo EB i napis www.elektrobecov.cz Markowe oznaczenie szyn DIN jest gwarancją jakości.

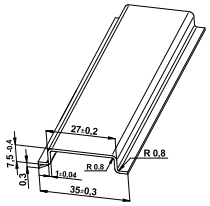

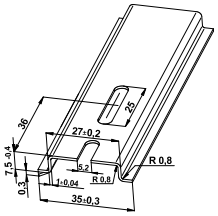

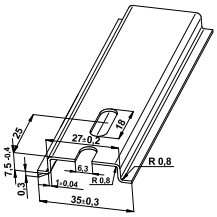

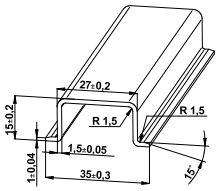

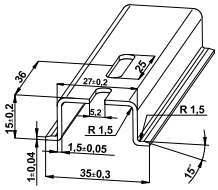

Szyny nośne – nietypowe długości z otworami na końcach

Długość szyny	TH 15 x 5,5	TH 35 x 7,5
100	–	E 111120
120	–	E 112110
140	–	E 137120
160	–	E 166120
200	–	E 113120
235	–	E 138120
250	–	E 114120
300	–	E 115120
350	–	E 116120
400	–	E 117120
500	–	E 119120
600	E 222120	E 122120
800	E 224120	E 124120
1000	E 226120	E 126120
Materiał	Stal klasy 11 (wykończenie powierzchni Sendzimir)	
Opakowanie (szt.)	1 opakowanie = 5 szt.	

Na zamówienie możemy dostarczyć szyny DIN TH 35 x 7,5 o jakiejkolwiek długości do 2000 mm.

TH 35 x 7,5 pełna

Długość [mm]	2000	1000	1000
Numer katalogowy	E 151110	E 151111	E 126450
Opakowanie (szt.)	10	100	1
Ciężar [g]	700	350	350
Materiał (wykończenie powierzchni)	Fe (Sendzimir)		Nierdzewny

TH 35 x 7,5 perforowana 5,2 x 25 mm

Długość [mm]	2000	1000
Numer katalogowy	E 151113	E 151114
Opakowanie (szt.)	10	100
Ciężar [g]	600	300
Materiał (wykończenie powierzchni)	Fe (Sendzimir)	

TH 35 x 7,5 perforowana 6,3 x 18 mm

Długość [mm]	2000	1000	2000
Numer katalogowy	E 151115	E 151116	E151451
Opakowanie (szt.)	10	100	1
Ciężar [g]	600	300	350
Materiał (wykończenie powierzchni)	Fe (Sendzimir)		Nierdzewny

TH 35 x 15 pełna

Długość [mm]	2000	1000
Numer katalogowy	E 451110	E 451111
Opakowanie (szt.)	10	100
Ciężar [g]	1340	670
Materiał (wykończenie powierzchni)	Fe (Sendzimir)	

TH 35 x 15 perforowana 5,2 x 25 mm

Długość [mm]	2000	1000
Numer katalogowy	E 451113	E 451114
Opakowanie (szt.)	10	100
Ciężar [g]	1230	615
Materiał (wykończenie powierzchni)	Fe (Sendzimir)	

Maksymalne krótkotrwałe prądy maksymalne w zależności od profilu listy i znamionowy prąd cieplny szyny PEN (wg ČSN EN 60947-7-2 ed. 2)

	Materiał	Ekwiwalent przekroju E – Cu [mm²]	Krótkotrwały prąd maksymalny 1s [kA]	Znamionowy prąd cieplny szyny PEN [A]
Szyna „U“ IEC 60715/TH 15-5,5	Stal Miedź* Aluminium*	10 25 16	1,2 3 1,92	/ 101 76
Szyna „G“ IEC 60715/G32	Stal Miedź* Aluminium*	35 120 70	4,2 14,4 8,4	/ 269 192
Szyna „U“ IEC 60715/TH 35-7,5	Stal Miedź* Aluminium*	16 50 35	1,92 6 4,2	/ 150 125
Szyna „U“ IEC 60715/TH 35-15	Stal Miedź* Aluminium*	50 150 95	6 18 11,4	/ 309 232

* Stopy miedzi lub aluminium wybrane przez producenta zestawu szyny w celu osiągnięcia wartości przestawionych w tabeli.

UCHWYTY LISTEW DIN

Uchwyty służące do mocowania szyn DIN różnego wykonania. Za pomocą uchwytów skośnych (TS/30 skośny lub TS/50 skośny) można zamocować szynę DIN pod kątem 35°. Za pomocą uchwytów płaskich (TS/20 płaski, TS/30 płaski lub TS/50 płaski) można mocować do szynę DIN poziomo. Są wyprodukowane ze stali i mają powierzchnię powlekaną ZnCr. Wszystkie uchwyty (oprócz typu TS/30 skośny) mają otwory do mocowania szyny DIN z gwintem metrycznym i naprowadzaniem w celu zapewnienia łatwiejszego montażu (nie oferujemy śrub mocujących).

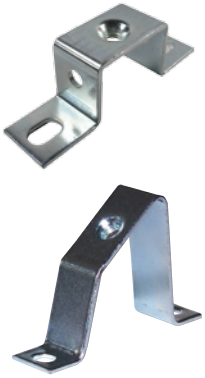

Uchwyt szyn DIN (sworznie montażowe) – płaskie, skośne

Typ uchwytu	TS/20 płaski	TS/25 płaski	TS/30 płaski	TS/50 płaski	TS/30 skośny	TS/50 skośny
Wysokość [mm]	20	25	30	50	30	50
Szerokość[mm]	18	20	20	20	18	18
Długość [mm]	84	80	80	80	53	72
Otwory montażowe rozstaw / średnica [mm]	65 / 7	63 / 7	64 / 7	64 / 7	42 / 5,3	60 / 7
Otwór do mocowania szyny DIN	M5	M6	M6	M6	∅ 5,3 (bez gwintu)	M5
Opakowanie (szt.)	1	1	1	1	1	1
Grubość materiału [mm]	1,8	2	2	2	1,5	1,8
Ciężar [g]	30	34	40	55	18	35
Numer katalogowy	E 741110	E741114	E 741111	E 741112	E 841110	E 741113

ZACISKI KOŃCOWE

Służą do zablokowania szeregu złączek lub innych urządzeń na listwie DIN. Typ zacisku końcowego należy wybrać w zależności od typu zastosowanej listwy DIN w zależności od typu zastosowanej złączki oraz jej wielkości (dla większych złączek, jak np. RSA 35 A i RSA 70 A zaleca się użycie zacisku końcowego RSA L 35-2). Zaciski końcowe są wykonane z poliamidu PA6, palność V0 wg UL 94.

Zacisk końcowy EURO L 35 jest wyposażony w stalową szczękę, umożliwiającą odpowiednie dociśnięcie do listwy DIN o szerokości 35 mm. Zacisk końcowy EURO L 35 ma szerokość zaledwie 6 mm i można na nim umieścić etykietę typu EURO D. W ścianach osłony zacisku znajdują się specjalne uchwyty do listew zbiorczych o wymiarach 10x3 i 6x6 mm, umożliwiające wykorzystanie tego zacisku jako uchwytu listew zaciskowych.

RSA L 15

RSA L 35

RSA L 35-2

EURO L 3

Typ zacisku	RSA L 15	RSA L 35	RSA L 35-2	EURO L 35
Przeznaczony do listew nośnych	TH 15	TH 35 x 7,5; TH 35 x 15; TH 35 Cu	TH 35 x 7,5; TH 35 x 15; TH 35 Cu	TH 35 x 7,5;
Szerokość / wysokość / długość [mm]	9 / 33,5 / 46	9 / 33,5 / 46	12 / 62 / 53	6 / 36 / 56
Ciężar (g)	5	5	22,2	11,4
Moment dokręcenia śruby [Nm]	0,5	0,5	0,8	0,8
Materiał	PA 6 (V0); stal (ZnCr)	PA 6 (V0); stal (ZnCr)	PA 6 (V0); stal (ZnCr)	PA 6 / ocel (Zn)
Końcówka wkrętaka (krzyżakowa / płaska)	PH 0 / 0,5 x 3	PH 0 / 0,5 x 3	PH 2 / 1 x 5,5	PH 1 / 1 x 5,5
Zaleca się stosować do zacisków	RSA 2,5 A ÷ RSA 16 A	RSA 2,5 A ÷ RSA 16 A	RSA 35 A ÷ RSA 70 A	RSA 2,5 A ÷ RSA 35A
Stopień zanieczyszczenia	2	2	2	3

Numer katalogowy				
biały	F 121110	F 111110	F 141110	–
jasnoniebieski	F 121120	F 111120	–	–
ciemnoniebieski	F 121130	F 111130	–	–
brązowy GOBI	F 121140	F 111140	–	–
brązowy czekoladowy	F 121150	F 111150	–	–
czerwony	F 121160	F 111160	–	–
pomarańczowy	F 121170	F 111170	–	–
czarny	F 121180	F 111180	F 141180	F 142180
fioletowy	F 121190	F 111190	–	–
szary	F 121210	F 111210	F 141210	–

ŚRUBY PLOMBUJĄCE

Parametry techniczne	M4x10	M5x10	M5x20	M6x10
Śruba	M4	M5	M5	M6
Długość trzpienia [mm]	10	10	20	10
Łeb śruby (wysokość / średnica) [mm]	5 / 7	6,5 / 8,5	6,5 / 8,5	8 / 10
Ilość otworów we łbie śruby	4	4	4	4
Końcówka wkrętaka (płaska)	0,8 x 4	1 x 5,5	1 x 5,5	1 x 5,5
Materiał śruby	stal klasy 11 (ZnCr)	stal klasy 11 (ZnCr)	stal klasy 11 (ZnCr)	stal klasy 11 (ZnCr)
Opakowanie (szt.) / Ciężar (g)	100 / 2,1	100 / 3,6	100 / 4,1	100 / 5,5
Numer katalogowy	K 354892	K 354992	K 355192	K 355092

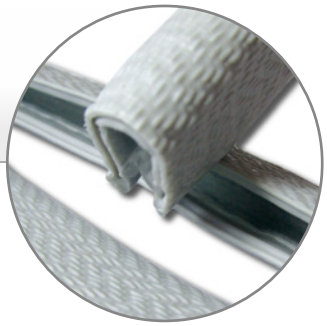

PROFILE OCHRONNE

Profile ochronne są przeznaczone do ochrony krawędzi przelotowych (wejścia i wyjścia z półek kablowych lub rozdzielnic itp.). Korpus profilu jest wykonany z materiału PVC i oferowany w kolorze szarym (RAL 7035) lub czarnym. Szkielet stanowi profil metalowy, umożliwiający łatwy montaż bez użycia innych narzędzi. Dwie typowe wersje pozwalają na szerokie zastosowanie do blach o grubości 1-2 mm, lub 1-4 mm.

Zakres temperatur stosowania wynosi od -25 °C do +60 °C.

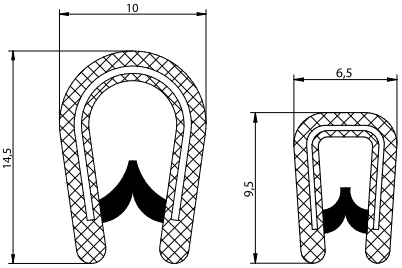

Minimalny promień zgięcia	A	B	C	D
Litwy ochronne 2 mm	15	15	10	10
Litwy ochronne 4 mm	30	20	20	20

Litwy ochronne

Typ szyny ochronnej	Numer katalogowy	Opakowanie / szt.	Cięża [g]
Litwy ochronne 2 mm szare (do 1-2 mm grubości blachy)	G 403609	zwój 100 m	7000
Litwy ochronne 2 mm szare	G 403610	zwój 10 m	700
Litwy ochronne 2 mm szare (do 1-4 mm grubości blachy)	G 403709	zwój 100 m	16000
Litwy ochronne 4 mm szare	G 403710	zwój 10 m	1600
Litwy ochronne 2 mm czarne	G 413609	zwój 100 m	7000
Litwy ochronne 2mm czarne	G 413610	zwój 10 m	700
Litwy ochronne 4mm czarne	G 413709	zwój 100 m	16000
Litwy ochronne 4mm czarne	G 413710	zwój 10 m	1600

UCHWYT NA DOKUMENTY Z TWORZYWA

Uchwyt na dokumenty z tworzywa sztucznego jest przeznaczony do złożenia sprawozdania z rewizji, dokumentacji technicznej i innych papierowych dokumentów w formacie A4 nie tylko w plastikowych ale również w metalowych skrzyniach rozdzielczych. Mocowanie do ściany jest możliwe poprzez przyklejenie za pomocą dwustronnej taśmy klejącej, która jest częścią uchwytu lub mocując go za pomocą wkrętów samogwintujących (nie są częścią uchwytu), pod które są wykonane dwa otwory o średnicy 6 mm. Uchwyt jest wykonany z odpornego na uderzenia tworzywa sztucznego (Polistyren) i jest standardowo dostarczany w kolorze szarym RAL 7035. Na przedniej stronie uchwytu jest miejsce o wielkości 50x30 mm na umieszczenie etykiety.

Parametry techniczne	
Szerokość / wysokość / długość [mm]	264 / 236 / 33
Dostępne kolory	szary (RAL 7035)
Ciężar [g]	132
Opakowanie (szt.)	1
Numer katalogowy: *	G 403909

* Przy zamówieniu proszę wybrać kolor szary lub pomarańczowy.

PŁYTY PRZEPUSTOWE

Płyty przepustowe serii MC i LMC to specjalne płyty z tworzywa z wtłoczonym zbrojeniem stalowym i przygotowanymi dławnicami kablowymi w wersji kompaktowej. Przeznaczone są do zastosowania w rozdzielnicach i skrzynkach, zarówno wewnątrz, jak i na zewnątrz budynków w zakresie temperatur od -40 °C do +100 °C. Płyty przepustowe można umieszczać także na płytach górnych skrzynek umieszczonych na zewnątrz. Podstawowa wersja płyty przepustowej jest dostępna w kolorze RAL 7035 (biała kość słoniowa). Na zamówienie dostępne są również płyty przepustowe w kolorze czarnym i ciemnoszarym.

Płyty przepustowe w wersji podstawowej są wykonane z materiału TPE (elastomer termoplastyczny). Palność materiału wynosi V0 wg UL 94, nie zawiera halogenów. Materiał odznacza się bardzo wysoką wytrzymałością na warunki atmosferyczne i promieniowanie UV. Gwarantujemy podstawową odporność chemiczną, częściowo także ochronę przed olejem (tryskającym). Podstawowy podział płyt przepustowych uwzględnia stopień ochrony IP oraz maksymalną ilość przewodów.

Płyty są dostępne z podstawowym stopniem ochrony IP 44 (typ MC 35), ze standardowym stopniem ochrony IP 54 (LMC 14, LMC 25 i LMC 51), ze zwiększonym stopniem ochrony IP 65 (MC 25 i MC 35) oraz ze specjalnym stopniem ochrony IP 67 (MC 25/27 i MC 35/37). Liczba w oznaczeniu typu płyt przepustowych oznacza ilość otworów na przewody. We wszystkich przypadkach chodzi o różne średnice przewodów i ich rozmiary. Dokładną ilość przewodów podano w tabeli przy danym typie.

Wszystkie typy mają ten sam rozmiar do zabudowy, rozmiar C (FL 21). Do ściany rozdzielnicy lub skrzynki mocuje się je przy pomocy specjalnych plastikowych nitów, które znajdują się w zestawie. Można je też przymocować zwykłymi śrubami o odpowiednim rozmiarze.

Płyty przepustowe są certyfikowane przez fińskie laboratorium SGS FIMKO, norweskie laboratorium NEMKO oraz firmę Lloyd´s Register do zastosowań w przemyśle okrętowym.

MC 35 (IP 44)

MC 35 (IP44)

Wymiary płyty [mm]	216 x 84
Ilość kabli / średnica [mm]	2 x 6 ÷ 10 14 x 8 ÷ 12 16 x 10 ÷ 14 2 x 12 ÷ 18 1 x 17 ÷ 32
Maksymalna ilość przewodów	35
Stopień ochrony IP	IP 44
Opakowanie (szt.) / Ciężar (g)	172 / 10
Numer katalogowy	G 503544

LMC 14 (IP54)

LMC 14 (IP54)

Wymiary płyty [mm]	216 x 82
Ilość kabli / średnica [mm]	5 x 10 ÷ 14
	4 x 14 ÷ 18
	3 x 14 ÷ 22
	2 x 24 ÷ 54
Maksymalna ilość przewodów	14
Stopień ochrony IP	IP 54
Opakowanie (szt.) / Ciężar (g)	210 / 10
Numer katalogowy	G 511454

LMC 25 (IP54)

LMC 25 (IP54)

Wymiary płyty [mm]	216 x 82
Ilość kabli / średnica [mm]	2 x 3,5 ÷ 11
	5 x 10 ÷ 14
	12 x 14 ÷ 18
	5 x 14 ÷ 22
	1 x 14 ÷ 35
Maksymalna ilość przewodów	25
Stopień ochrony IP	IP 54
Opakowanie (szt.) / Ciężar (g)	216 / 10
Numer katalogowy	G 512554

PRŮCHODKOVÉ DESKY

LMC 51 (IP 54)

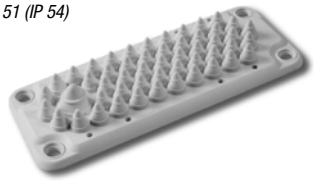

	LMC 51 (IP 54)
Wymiary płyty [mm]	216 x 82
Ilość kabli / średnica [mm]	50 x 7 ÷ 13
	1 x 15 ÷ 21
Maksymalna ilość przewodów	51
Stopień ochrony IP	IP 54
Opakowanie (szt.) / Ciężar (g)	224 / 10
Numer katalogowy	G 515154

LMC 25/27 (IP 67)

MC 35/37 (IP67)

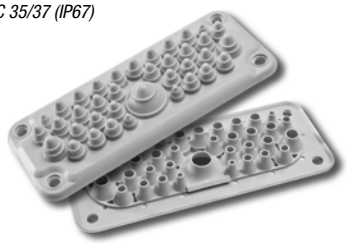

	LMC 25/27 (IP 67)	MC 35/377 (IP 67)
Wymiary płyty [mm]	216 x 82	216 x 82
Ilość kabli / średnica [mm]	4 x 5 ÷ 7	4 x 6 ÷ 10
	4 x 8 ÷ 12	14 x 8 ÷ 12
	13 x 10 ÷ 14	16 x 10 ÷ 14
	4 x 14 ÷ 20	2 x 12 ÷ 18
	2 x 20 ÷ 26	1 x 17 ÷ 32
Maksymalna ilość przewodów	27	37
Stopień ochrony IP	IP 67	IP 67
Opakowanie (szt.) / Ciężar (g)	216 / 10	216 / 10
Numer katalogowy	G 502767	G 503767

MC 10 (IP 54)

MC 3/7 (IP 67)

	MC 10 (IP 54)	MC 3/7 (IP 67)
Wymiary płyty [mm]	216 x 87	221 x 91
Ilość kabli / średnica [mm]	2 x 7 - 12	4 x 10 - 14
	8 x 10 - 30	2 x 24 - 54
		1 x 30 - 60
Maksymalna ilość przewodów	10	7
Stopień ochrony IP	IP 54	IP 67
Opakowanie (szt.) / Ciężar (g)	203 / 10	211 / 10
Numer katalogowy	G 501054	G 500767

MC 25 (IP65)

MC 35 (IP65)

MC 25 / MC 35 (IP65), Lloyd's certifikace	MC 25 (IP65)	MC 35 (IP65)
Wymiary płyty [mm]	216 x 84	216 x 84
Ilość kabli / średnica [mm]	4 x 5 - 7	2 x 6 - 10
	4 x 8 - 12	14 x 7 - 12
	12 x 10 - 14	16 x 10 - 14
	4 x 14 - 20	2 x 12 - 18
	1 x 20 - 26	1 x 17 - 32
Maksymalna ilość przewodów	25	35
Stopień ochrony IP	IP 65	IP 65
Opakowanie (szt.) / Ciężar (g)	216 / 10	216 / 10
Numer katalogowy	G 522565	G 523565

PRZEPUSTY KABLOWE DTS - WYMIARY

NAZWA	Ø PRZEWÓD [mm]	Ø A [mm]	Ø B [mm]	Ø E [mm]	Ø C [mm]	Ø H [mm]	Ø H1 [mm]	Ø H2 [mm]
DTS-M 16	5,0 - 10,0	4,0	16,5	0,5 - 3,0	23,5	11,0	4,0	6,75
DTS-M 20	6,0 - 13,0	5,0	20,5	0,5 - 3,0	27,5	11,0	4,0	6,75
DTS-M 25	8,0 - 17,0	7,0	25,5	0,5 - 3,5	32,5	11,0	4,0	6,75
DTS-M 32	12,0 - 24,0	11,0	32,5	0,5 - 4,5	39,5	11,0	4,0	6,75
DTS-M 40	19,0 - 30,0	18,0	40,5	1,5 - 4,5	47,5	13,0	4,8	7,41

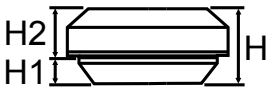

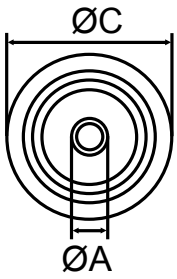

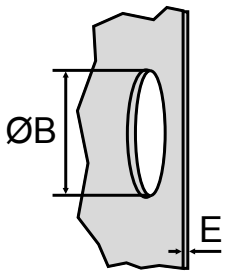

PRZEPUSTY KABLOWE DG - WYMIARY

NAZWA	Ø A PRZEWÓD [mm]	Ø B [mm]	Ø C [mm]	Ø D [mm]	Ø E [mm]	Ø OTWORU [mm]
DG-MT M 16	1,0 - 9,0	16,0	9,5	11,0	17,0	16,5
DG-MT M 20	1,0 - 13,0	20,0	9,5	11,0	20,0	20,5
DG-MT M 25	1,0 - 18,0	25,0	9,5	11,0	24,0	25,5
DG-MT M 32	1,0 - 25,0	32,0	9,5	11,0	32,0	32,5

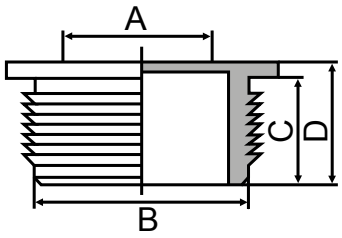

DANE TECHNICZNE I NUMER KATALOGOWY

	MATERIAŁ	CIĘŻAR [g]	ZAKRES TEMP. ROBOCZYCH [°C]	STOPIEŃ OCHRONY	BIAŁY NR KAT.	SZARY NR KAT.	CZARNY NR KAT.	OPAKOWANIE [szt.]
DTS-M 16	TPE/UL94 - HB	2,64	-50 +125	IP 67	G535703	G535701	G535702	10
DTS-M 20	TPE/UL94 - HB	3,60	-50 +125	IP 67	G535003	G535001	G535002	10
DTS-M 25	TPE/UL94 - HB	5,00	-50 +125	IP 67	G535103	G535101	G535102	10
DTS-M 32	TPE/UL94 - HB	7,00	-50 +125	IP 67	G535203	G535201	G535202	10
DTS-M 40	TPE/UL94 - HB	11,4	-50 +125	IP 67	G535803	G535801	G535802	10

	MATERIAŁ	CIĘŻAR [g]	ZAKRES TEMP. ROBOCZYCH [°C]	STOPIEŃ OCHRONY	BIAŁY NR KAT.	SZARY NR KAT.	CZARNY NR KAT.	OPAKOWANIE [szt.]
DG-MT M 16	PE/TPE *	1,60	-30 +80	IP 66	G535303	G535301	G535302	10
DG-MT M 20	PE/TPE *	2,13	-30 +80	IP 66	G535603	G535601	G535602	10
DG-MT M 25	PE/TPE *	2,80	-30 +80	IP 66	G535403	G535401	G535402	10
DG-MT M 32	PE/TPE *	3,70	-30 +80	IP 66	G535503	G535501	G535502	10

* POLIETYLEN/TERMOPLASTYCZNY ELASTOMER

NARZĘDZIA

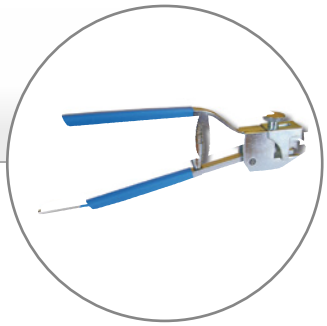

WKRĘTAKI MAXXPRO

Poszczególne wkrętaki są testowane przy 10000 V w kąpieli wodnej, są przeznaczone do prac pod napięciem do 1000 V, spełniają wszystkie wymagania norm EN 60900 / IEC 60900 i posiadają certyfikaty VDE, GS i ⩓. Końcówka wkrętaka jest płaska.

Rozmiar końcówki wkrętaka	0,5 x 3,0 mm	0,8 x 4,0 mm	1,0 x 5,5 mm
Numer katalogowy	J 423610	J 423620	J 423630
Zalecane do zacisków	RSA 2,5 A; RSA 4 A	RSA 6 A; RSA 10 A	RSA 16 A

WKRĘTAKI PROFI-EB

Poszczególne wkrętaki są testowane przy 10000 V w kąpieli wodnej, są przeznaczone do prac pod napięciem do 1000 V, spełniają wszystkie wymagania norm EN 60900/ IEC 60900 i posiadają certyfikaty VDE, GS i ⩓. Wkrętak jest wyposażony w końcówkę Philips (PH).

Rozmiar końcówki wkrętaka	PH 0	PH 1	PH 2
Numer katalogowy	J 423310	J 423320	J 423330
Zalecane do zacisków	RSA 2,5 A; RSA 4 A	RSA 6 A; RSA 10 A	RSA 16 A

KLESZCZE DO PRZECINANIA

Parametry techniczne	
Rozmiar szczęk kleszczy do przecinania (mm)	7
Numer katalogowy	J 430000
Zalecane do zacisków	RSA 4 A
	RSA 6 A
	RSA 16 A

Kleszcze do przecinania służą do usuwania (przecinania) bocznych ścianek zacisków szeregowych RSA, umożliwiając instalację zworek. Uwaga: Po przecięciu ścianki bocznej zacisku RSA 35 A do instalacji zworki można użyć zwykłych płaskich kleszczy o szerokości szczęk 9 mm.

WKRĘTAK Z PRZEDŁUŻONYM TRZPIENIEM

Parametry techniczne	PH0	PH1
Zalecane do zacisków	RSA 2,5 A; RSA PE 2,5 A	RSA 4 A; RSA PE 4 A
Ciężar (g)	7,4	7,4
Opakowanie (szt.)	1	1
Numer katalogowy	J 423519	J 423520

Nietypowy wkrętak z przedłużonym trzpieniem jest przeznaczony specjalnie do dokręcania śrub, wykorzystanych w zaciskach RSA 2,5 A i RSA PE 2,5 A (PH 0) oraz w zaciskach RSA 4 A i RSA PE 4 A (PH 1). Wąski na 3 mm trzpień o długości 15 mm umożliwia bezproblemowe dokręcenie zacisków.

MODUŁY ELEKTRONICZNE - RSE D

RSE D R1A - ZŁĄCZKA Z DIODĄ OCHRONNĄ I DIODĄ SEPARACYJNĄ
Podstawą złączki jest jedna dioda krzemowa NP 1000V / 1 A.
Zastosowanie: Ładowanie akumulatorów z zewnętrznego źródła, ochrona przed niepożądanym przenoszeniem sygnału napięciowego (obwody logiczne), ochrona przed szczytami napięciowymi (włączanie cewek elektromagnetycznych np. styczniki, zawory elektromagnetyczne), testowanie obwodów lamp kontrolnych.

RSE D S1A - ZŁĄCZKA Z OCHRONNĄ DIODĄ SCHOTTKY`EGO
Podstawą złączki jest jedna krzemowa dioda Schottky`ego 1000V / 1 A.
Zastosowanie: Podobne jak RSE DR1A, ale w ekstremalnie szybkich obwodach włączających (jednostki MHz).

Nazwa	Opis	Wejście	Wyjście	Numer katalogowy
RSE D R1A	Złączka z diodą ochronną i diodą separacyjną	1000 V / 1 A	1000 V / 1 A	A128001
RSE D S1A	Złączka z ochronną diodą Schottky`ego	30 V / 1 A	30 V / 1 A	A128002
Montaż	Listwa G 32, TH 35, TH 15			
Przekrój znamionowy	0,2 ÷ 2,5 mm^2			

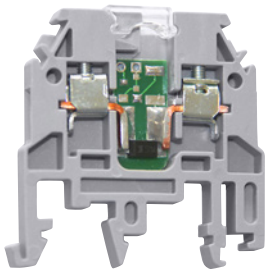

RSE D R1A

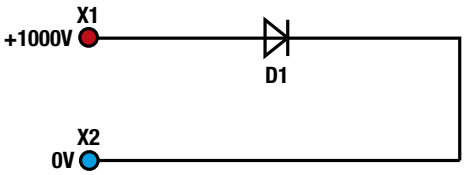

RSE D R1A

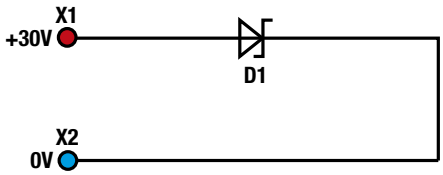

RSE D S1A

MODUŁY ELEKTRONICZNE - RSE LD

Podstawą złączki jest kontrolka LED uzupełniona o stabilizator prądu zapewniający jej stałe świecenie w całym zakresie napięcia roboczego.
Zastosowanie: Sygnalizacja świetlna z częstym włączaniem urządzeń (długa żywotność). Maksymalne napięcie wejściowe -30 V ÷ 30 V. Napięcie robocze 3 VDC 30 VDC, pobór prądu < 5 mA.
Opis: Kontrolki LED mogą być koloru czerwonego, zielonego, żółtego, niebieskiego, ciepłego białego i zimnego białego. Konstrukcyjnie moduł diodowy jest przeznaczony do montażu na standardowych listwach nośnych o szerokości 35 i 15 mm. Obudowa modułu zapewnia stopień ochrony IP20.

Nazwa	Opis	Wejście	Wyjście	Numer katalogowy
RSE LD R24V	Złączka z diodą LED 24 VDC czerwoną	24 VDC	24 VDC	A128003
RSE LD G24V	Złączka z diodą LED 24 VDC zieloną	24 VDC	24 VDC	A128004
RSE LD Y24V	Złączka z diodą LED 24 VDC żółtą	24 VDC	24 VDC	A128005
RSE LD B24V	Złączka z diodą LED 24 VDC niebieską	24 VDC	24 VDC	A128006
RSE LD W24V	Złączka z diodą LED 24 VDC białą ciepłą	24 VDC	24 VDC	A128007
RSE LD C24V	Złączka z diodą LED 24 VDC białą zimną	24 VDC	24 VDC	A128008
RSE LD R230V	Złączka z diodą LED 230 VAC czerwoną	230 VAC	230 VAC	A128009
RSE LD G230V	Złączka z diodą LED 230 VAC zieloną	230 VAC	230 VAC	A128010
RSE LD Y230V	Złączka z diodą LED 230 VAC żółtą	230 VAC	230 VAC	A128011
RSE LD B230V	Złączka z diodą LED 230 VAC niebieską	230 VAC	230 VAC	A128012
RSE LD W230V	Złączka z diodą LED 230 VAC białą ciepłą	230 VAC	230 VAC	A128013
RSE LD C230V	Złączka z diodą LED 230 VAC białą zimną	230 VAC	230 VAC	A128014
Montaż	Listwa G 32, TH 35, TH 15			
Przekrój znamionowy	0,2 ÷ 2,5 mm^2			

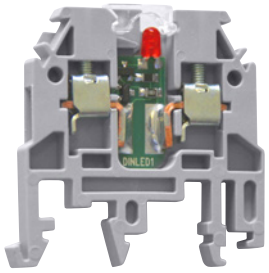

RSE LD R24V

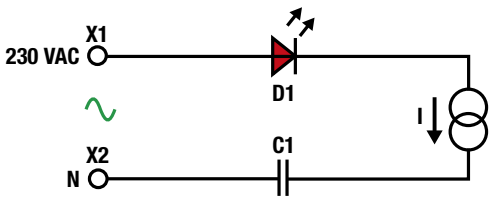

RSE LD R230V

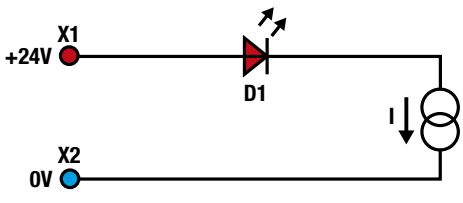

RSE LD R24V

MODUŁY ELEKTRONICZNE - RSE PC

Podstawą złączki jest jeden polimerowy bezpiecznik wielokrotnego użytku z dodatnim współczynnikiem ciepła (PPTC) 30 VDC od 0,05 do 1,5 A i 24 VDC od 2 do 3 A. Należy zachować polaryzację modułu. Maksymalne napięcie eksploatacyjne 30 VDC.
Zastosowanie: Ochrona przeciążeniowa sieci danych, zastępuje bezpieczniki rurkowe (wyjścia PLC, przekaźniki, styczniki, czujniki, zawory elektromagnetyczne).

Złączka z bezpiecznikiem polimerowym PC i diodą LED
Podstawą złączki jest jeden polimerowy bezpiecznik wielokrotnego użytku z dodatnim współczynnikiem ciepła (PPTC) 30 VDC od 0,05 do 1,5 A i 24 VDC od 2 do 3A i diodą sygnalizacyjną LED informującą o rozłączeniu bezpiecznika. Aby sygnalizacja rozłączenia działała, należy zachować polaryzację podłączenia modułu zgodnie ze schematem. Maksymalne napięcie eksploatacyjne 30 VDC.

Nazwa	Opis	Wejście	Wyjście	Numer katalogowy
RSE PC 50mA	Złączka z bezpiecznikiem polimerowym PC 50 mA	30 VDC / 0,05 A	30 VDC / 0,05 A	A128015
RSE PC 100mA	Złączka z bezpiecznikiem polimerowym PC 100 mA	30 VDC / 0,1 A	30 VDC / 0,1 A	A128016
RSE PC 200mA	Złączka z bezpiecznikiem polimerowym PC 200 mA	30 VDC / 0,2 A	30 VDC / 0,2 A	A128017
RSE PC 300mA	Złączka z bezpiecznikiem polimerowym PC 300 mA	30 VDC / 0,3 A	30 VDC / 0,3 A	A128018
RSE PC 500mA	Złączka z bezpiecznikiem polimerowym PC 500 mA	30 VDC / 0,5 A	30 VDC / 0,5 A	A128019
RSE PC 1000mA	Złączka z bezpiecznikiem polimerowym PC 1000 mA	30 VDC / 1 A	30 VDC / 1 A	A128020
RSE PC 1250mA	Złączka z bezpiecznikiem polimerowym PC 1250 mA	30 VDC / 1,25 A	30 VDC / 1,25 A	A128021
RSE PC 1500mA	Złączka z bezpiecznikiem polimerowym PC 1500 mA	30 VDC / 1,5 A	30 VDC / 1,5 A	A128022
RSE PC 2000mA	Złączka z bezpiecznikiem polimerowym PC 2000 mA	24 VDC / 2 A	24 VDC / 2 A	A128023
RSE PC 3000mA	Złączka z bezpiecznikiem polimerowym PC 3000 mA	24 VDC / 3 A	24 VDC / 3 A	A128024
RSE PC L50mA	Złączka z bezpiecznikiem polimerowym PC 50 mA i diodą LED	30 VDC / 0,05 A	30 VDC / 0,05 A	A128025
RSE PC L100mA	Złączka z bezpiecznikiem polimerowym PC 100 mA i diodą LED	30 VDC / 0,1 A	30 VDC / 0,1 A	A128026
RSE PC L200mA	Złączka z bezpiecznikiem polimerowym PC 200 mA i diodą LED	30 VDC / 0,2 A	30 VDC / 0,2 A	A128027
RSE PC L300mA	Złączka z bezpiecznikiem polimerowym PC 300 mA i diodą LED	30 VDC / 0,3 A	30 VDC / 0,3 A	A128028
RSE PC L500mA	Złączka z bezpiecznikiem polimerowym PC 500 mA i diodą LED	30 VDC / 0,5 A	30 VDC / 0,5 A	A128029
RSE PC L1000mA	Złączka z bezpiecznikiem polimerowym PC 1000 mA i diodą LED	30 VDC / 1 A	30 VDC / 1 A	A128030
RSE PC L1250mA	Złączka z bezpiecznikiem polimerowym PC 1250 mA i diodą LED	30 VDC / 1,25 A	30 VDC / 1,25 A	A128031
RSE PC L1500mA	Złączka z bezpiecznikiem polimerowym PC 1500 mA i diodą LED	30 VDC / 1,5 A	30 VDC / 1,5 A	A128032
RSE PC L2000mA	Złączka z bezpiecznikiem polimerowym PC 2000 mA i diodą LED	24 VDC / 2 A	24 VDC / 2 A	A128033
RSE PC L3000mA	Złączka z bezpiecznikiem polimerowym PC 3000 mA i diodą LED	24 VDC / 3 A	24 VDC / 3 A	A128034
Montaż	Listwa G 32, TH 35, TH 15			
Przekrój znamionowy	0,2 ÷ 2,5 mm²			

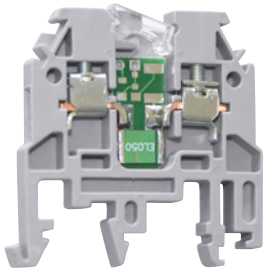

RSE PC 500 mA

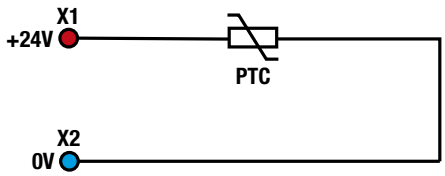

RSE PC 2000mA

MODUŁY ELEKTRONICZNE - RSE TL

Podstawą złączki jest dwukierunkowa dioda transil 1,5 kW / 1 ms (400W / 10 ms). Charakterystyka VA jest podobna do dwóch połączonych szeregowo przeciwnie diod zenera.
Zastosowanie: Ochrona przeciwprzepięciowa podłączonych obwodów od 5 do 440 V. Przede wszystkim jako EMI (Electromagnetic Interference), ochrona przed wyładowaniami antystatycznymi, szybkimi przełączeniami, falą udarową itp.

Nazwa	Opis	Wejście	Wyjście	Numer katalogowy
RSE TL 5V	Złączka z dwukierunkową diodą transil (z ochroną przeciwprzepięciową)	5 V / 1,5 kW	5 V / 1,5 kW	A128035
RSE TL 15V	Złączka z dwukierunkową diodą transil (z ochroną przeciwprzepięciową)	15 V / 1,5 kW	15 V / 1,5 kW	A128036
RSE TL 25V	Złączka z dwukierunkową diodą transil (z ochroną przeciwprzepięciową)	25 V / 1,5 kW	25 V / 1,5 kW	A128037
RSE TL 30V	Złączka z dwukierunkową diodą transil (z ochroną przeciwprzepięciową)	30 V / 1,5 kW	30 V / 1,5 kW	A128038
RSE TL 48V	Złączka z dwukierunkową diodą transil (z ochroną przeciwprzepięciową)	48 V / 1,5 kW	48 V / 1,5 kW	A128039
RSE TL 250V	Złączka z dwukierunkową diodą transil (z ochroną przeciwprzepięciową)	250 V / 1,5 kW	250 V / 1,5 kW	A128040
Montaż	Listwa G 32, TH 35, TH 15			
Przekrój znamionowy	0,2 ÷ 2,5 mm²			

MODUŁY ELEKTRONICZNE - 4D

RSE 4D R1A - ZŁĄCZKA Z MOSTKIEM PROSTOWNICZYM
Podstawą złączki są cztery krzemowe diody NP 1000 V / 1A połączone w mostek.
Zastosowanie: Zasilanie elementów i obwodów prądu stałego (kontrolki, zawory elektromagnetyczne, stabilizatory napięcia włączanie cewek elektromagnetycznych np. styczniki, zawory elektromagnetyczne), testowanie obwodów lamp kontrolnych.
RSE 4D S1A - ZŁĄCZKA Z MOSTKIEM PROSTOWNICZYM NA DIODACH SCHOTTKY`EGO
Podstawą złączki są cztery krzemowe diody Shottky`ego 30V / 200 mA połączone w mostek.
Zastosowanie: Podobne jak w przypadku RSE 4D R1A, ale w ekstremalnie szybkich obwodach wyłączających (jednostki MHz). W stosunku do standardowych diod mają wyraźnie niższy spadek napięcia. Sprzęt komputerowy, urządzenia radarowe.

Konstrukcyjnie moduł mostkowy jest przeznaczony do montażu na standardowej listwie nośnej o szerokości 30 mm. Obudowa modułu zapewnia stopień ochrony IP20. Podany prąd jest określony jako trwałe obciążenie urządzenia.

Nazwa	Opis	Wejście	Wyjście	Numer katalogowy
RSE 4D R1A	Złączka z mostkiem prostowniczym	1000V / 1A	1000V / 1A	A128201
RSE 4D S1A	Złączka z mostkiem prostowniczym na diodach schottk`ego	30V / 1A	30V / 1A	A128202
Montaż	Listwa G 32, TH 35, TH 15			
Przekrój znamionowy	0,2 ÷ 2,5 mm²			

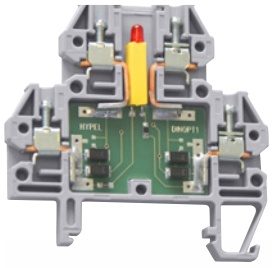

RSE 4D R1A

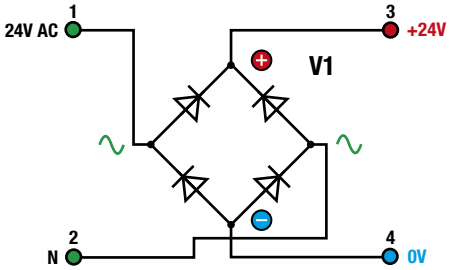

RSE 4D R1A

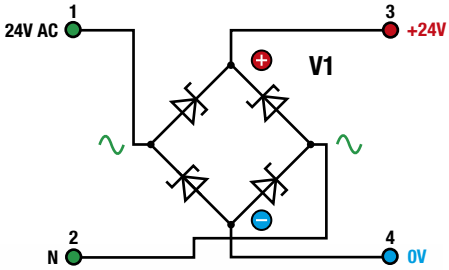

RSE 4D S1A

MODUŁY ELEKTRONICZNE - RSE KTU, RSE KTB, RSE KTG

RSE KT U24V - ZŁĄCZKA Z SEPARATOREM GALWANICZNYM 24 VDC UNIPOLARNY
Podstawą złączki jest wyłącznik optyczny (30 VDC / 250 mA), dioda sygnalizacyjna LED, tranzystor wyłączający (30 VDC / 250 mA), ochrona wyjść przed zmianą biegunowości (dioda Schottky`ego) i ochrona nadmiarowoprądowa (bezpiecznik wielokrotnego użytku). **Zastosowanie:** Obwody z zasilaniem do +24 VDC. Tam, gdzie ze względów bezpieczeństwa, konieczności ochrony obwodów lub oddzielania różnych potencjałów, trzeba galwanicznie oddzielić różne obwody.
RSE KT G - ZŁĄCZKA Z WYŁĄCZNIKIEM MOCY WZGLĘDEM UZIEMIENIA
Podstawą złączki jest unipolarny tranzystor mocy z otwartym do włączania względem uziemienia (30 V / 4, 8, 12 A), sygnalizacyjna dioda LED, ochronna (rekuperacyjna) dioda do włączania obciążenia indukcyjnego (wyjście 3). Dioda do połączenia przeciwnie do tranzystora wyłączającego z ochrona przeciwprzepięciowa. **Zastosowanie:** Włączanie obciążenia do +30 VDC (oporowe, indukcyjne). Wejście od 0 do 40 V aktywne. Wyłącznik ma histerezę – włączy przy 10,8V i wyłączy przy 9.3 V.
RSE KT U - ZŁĄCZKA Z WYŁĄCZNIKIEM MOCY WZGLĘDEM ZASILANIA
Podstawą złączki jest tranzystor mocy, z otwartym kolektorem do włączania względem zasilania (30 V / 2,5 A), sygnalizacyjna dioda LED, ochronna (rekuperacyjna) dioda do włączania obciążenia indukcyjnego i moduł z prądem wyjściowym 2 A. Ochrona przeciwprzepięciowa (bezpiecznik wielokrotnego użytku).
Zastosowanie: Włączanie obciążenia do +24 VDC (oporowe, indukcyjne). Wejście od 12 do 30 V aktywne.

Konstrukcyjnie moduł jest przeznaczony do montażu na standardowej listwie nośnej o szerokości 35 mm. Obudowa modułu zapewnia stopień ochrony IP20. Podany prąd jest określony jako trwałe obciążenie urządzenia.

Nazwa	Opis	Wejście	Wyjście	Numer katalogowy
RSE KT U24V	Złączka z separatorem galwanicznym 24 VDC	30 VDC / 250 mA	30 VDC / 250 mA	A128203
RSE KT G4A	Złączka z wyłącznikiem mocy względem uziemienia	12-30 V aktywny	30 VDC / 4 A	A128205
RSE KT G8A	Złączka z wyłącznikiem mocy względem uziemienia	12-30 V aktywny	30 VDC / 8 A	A128206
RSE KT G12A	Złączka z wyłącznikiem mocy względem uziemienia	12-30 V aktywny	30 VDC / 12 A	A128207
RSE KT U4A	Złączka z wyłącznikiem mocy względem zasilania	12-30 V aktywny	30 VDC / 4 A	A128208
RSE KT U8A	Złączka z wyłącznikiem mocy względem zasilania	12-30 V aktywny	30 VDC / 8 A	A128209
Montaż	Listwa G 32, TH 35, TH 15			
Przekrój znamionowy	0,2 ÷ 2,5 mm²			

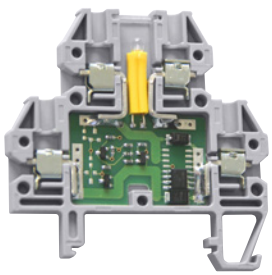

RSE KT G12A

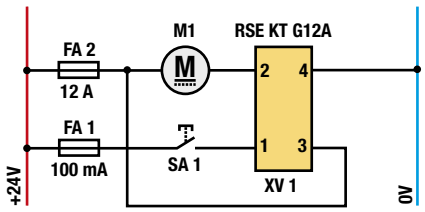

RSE KT G12A

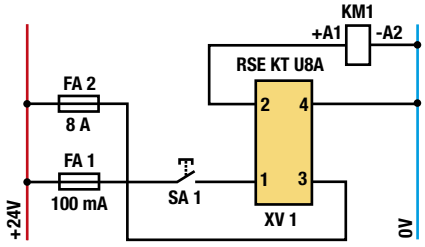

RSE KT U8A

MODUŁY ELEKTRONICZNE - RSE SSR, RSE KT

RSE SSR AC1A - ZŁĄCZKA Z PÓŁPRZEWODNIKOWYM PRZEKAŹNIKIEM
Podstawą złączki jest półprzewodnikowy przekaźnik mocy z galwaniczną separacją, (wytrzymałość izolacji 1500 VAC), sygnalizacyjna dioda LED, ochronna dwukierunkowa dioda transil. **Zastosowanie:** Włączanie obciążenia do 250 VAC / 1A. Wejście od 0 do 30 VDC.
RSE KT DC - ZŁĄCZKA Z PÓŁPRZEWODNIKOWYM PRZEKAŹNIKIEM 24 VDC UNIPOLARNY
Podstawą złączki jest przetwornica, transformator operacyjny (wejście 40 VDC, wytrzymałość izolacji 1500 VDC), tranzystor mocy (30 V / 2, 8, 15 A), sygnalizacyjna dioda LED, ochronna dwukierunkowa dioda transil do włączania obciążenia indukcyjnego i do modułu z prądem 2 A, ochrona nadmiarowoprądowa (bezpiecznik wielokrotnego użytku). **Zastosowanie:** Oddzielenie obwodów logicznych od 24 VDC. Tam, gdzie ze względów bezpieczeństwa, konieczności ochrony obwodów lub oddzielania różnych potencjałów, trzeba galwanicznie oddzielić różne obwody. Wejście od 3 do 40 VDC. Obciążenie indukcyjne należy zbocznikować diodą ochronną RSE D R1A.
RSE KT DCB - ZŁĄCZKA Z PÓŁPRZEWODNIKOWYM PRZEKAŹNIKIEM Z 24 VDC NA 24 VAC / VDC BIPOLARNYM
Podstawą złączki jest przetwornica, transformator operacyjny (wejście 40 VDC, wytrzymałość izolacji 1500 VDC), tranzystor mocy (30 V / 2, 8, 15 A), sygnalizacyjna dioda LED, ochronna dwukierunkowa dioda transil do włączania obciążenia indukcyjnego. **Zastosowanie:** Oddzielenie obwodów logicznych 24 VDC od obwodu mocy, wykonawczego lub analogowego do 30 VAC / DC. Tam, gdzie ze względów bezpieczeństwa, zachodzi konieczność ochrony obwodów lub oddzielania różnych potencjałów, gdzie trzeba galwanicznie oddzielić różne obwody. Wejście od 3 do 40 VDC. Obciążenie indukcyjne należy zbocznikować diodą ochronną RSE D R1A.

Konstrukcyjnie moduł jest przeznaczony do montażu na standardowej listwie nośnej o szerokości 35 mm. Obudowa modułu zapewnia stopień ochrony IP20. Podany prąd jest określony jako trwałe obciążenie urządzenia.

Nazwa	Opis	Wejście	Wyjście	Numer katalogowy
RSE SSR AC1A	Złączka z wyłącznikiem 250 VAC / 1 A	0-30 VDC	250 VAC / 1 A	A128210
RSE KT DC2A	Złączka z półprzewodnikowym przekaźnikiem24 VDC unipolarny	3-40 VDC	30 VDC / 2 A	A128214
RSE KT DC8A	Złączka z półprzewodnikowym przekaźnikiem24 VDC unipolarny	3-40 VDC	30 VDC / 8 A	A128215
RSE KT DC15A	Złączka z półprzewodnikowym przekaźnikiem24 VDC unipolarny	3-40 VDC	30 VDC / 15 A	A128216
RSE KT DCB8A	Złączka z półprzewodnikowym przekaźnikiem z 24 VDC na 24 VAC / VDC	3-40 VDC	30 V / 8 A	A128217
RSE KT DCB15A	Złączka z półprzewodnikowym przekaźnikiem z 24 VDC na 24 VAC / VDC	3-40 VDC	30 V / 15 A	A128218
Montaż	Listwa TH 35			
Przekrój znamionowy	0,2 ÷ 2,5 mm²			

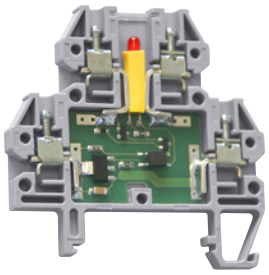

RSE SSR AC1A

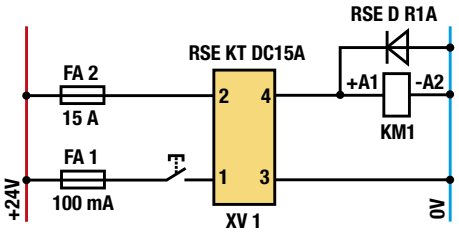

RSE KT DC15A

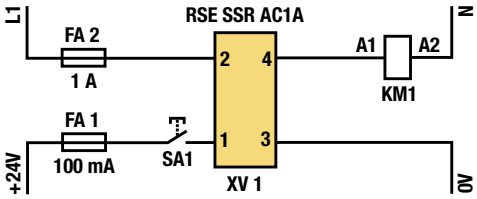

RSE SSR AC1A

MODUŁY ELEKTRONICZNE - RSE SZ

Podstawą złączki jest przetwornica, transformator operacyjny (wytrzymałość izolacji 1500 VDC), mostek z diod Schottky`ego, sygnalizacyjna dioda LED, stabilizator napięcia 5 V / 50 mA, 12 V / 50 mA, 15 V / 40 mA, 24 V / 30 mA.
Zastosowanie: Oddzielnie obwodów logicznych od 24 VDC i stabilizacja napięcia 5, 10, 12, 15, 24 VDC. Tam, gdzie ze względów bezpieczeństwa, zachodzi konieczność ochrony obwodów lub oddzielania różnych potencjałów, gdzie trzeba galwanicznie oddzielić różne obwody i jednocześnie, trzeba stabilizować napięcia o różnej wartości. Wejście 24 VDC (napięcie wejściowe można zmniejszyć do ok. 5 VDC w formie indywidualnej modyfikacji).

Konstrukcyjnie moduł jest przeznaczony do montażu na standardowej listwie nośnej o szerokości 35 mm. Obudowa modułu zapewnia stopień ochrony IP20. Podany prąd jest określony jako trwałe obciążenie urządzenia.

Nazwa	Opis	Wejście	Wyjście	Numer katalogowy
RSE SZ 5V	Złączka z przetwornicą DC/DC z 24 na 5-24 VDC z transformatorem	24 VDC	5 VDC / 100 mA	A128219
RSE SZ 10V	Złączka z przetwornicą DC/DC z 24 na 5-24 VDC z transformatorem	24 VDC	10 VDC / 50 mA	A128223
RSE SZ 12V	Złączka z przetwornicą DC/DC z 24 na 5-24 VDC z transformatorem	24 VDC	12 VDC / 50 mA	A128220
RSE SZ 15V	Złączka z przetwornicą DC/DC z 24 na 5-24 VDC z transformatorem	24 VDC	15 VDC / 40 mA	A128221
RSE SZ 24V	Złączka z przetwornicą DC/DC z 24 na 5-24 VDC z transformatorem	24 VDC	24 VDC / 30 mA	A128222
Montaż	Listwa TH 35			
Przekrój znamionowy	0,2 ÷ 2,5 mm²			

WYKAZ MODUŁÓW

Nazwa	Opis	Wejście	Wyjście
RSE D R1A	Złączka z diodą ochronną i diodą separacyjną	1000 V / 1 A	1000 V / 1 A
RSE D S1A	Złączka z ochronną diodą Schottky`ego	30 V / 1 A	30 V / 1 A
RSE LD × 24V (×=R, G,Y, B, W, C)	Złączka z diodą LED 24 VDC (czerwona, zielona, żółta, niebieska, biała ciepła, biała zimna)	24 VDC	24 VDC
RSE LD × 250V (×=R, G,Y, B, W, C)	Złączka z diodą LED 250 VAC (czerwona, zielona, żółta, niebieska, biała ciepła, biała zimna)	230 VAC	230 VAC
RSE PC (50 ÷ 3000) mA	Złączka z bezpiecznikiem polimerowym PC (Warianty: 50, 100, 200, 300, 500, 1000, 1250, 1500, 2000, 3000 mA)	30 (24) VDC / (var: 0.05, 0.1, 0.2, 0.3, 0.5, 1, 1.25, 1.5, 2, 3) A	30 (24) VDC / (var: 0.05, 0.1, 0.2, 0.3, 0.5, 1, 1.25, 1.5, 2, 3) A
RSE PC L (50 ÷ 3000) mA	Złączka z bezpiecznikiem polimerowym PC (Warianty: 50, 100, 200, 300, 500, 1000, 1250, 1500, 2000, 3000 mA i diodą LED)	30 (24) VDC / (var: 0.05, 0.1, 0.2, 0.3, 0.5, 1, 1.25, 1.5, 2, 3) A	30 (24) VDC / (var: 0.05, 0.1, 0.2, 0.3, 0.5, 1, 1.25, 1.5, 2, 3) A
RSE TL (5 ÷ 250) V	Złączka z dwukierunkową diodą transil (z ochroną przeciwprzepięciową)	5, 15, 25, 30, 48, 250 V / 1,5 kW	5, 15, 25, 30, 48, 250 V / 1,5 kW
RSE 4D R1A	Złączka z mostkiem prostowniczym	1000 V / 1 A	1000 V / 1 A
RSE 4D S1A	Złączka z mostkiem prostowniczym na diodach schottk' yego	30 V / 200 mA	30 V / 200 mA
RSE KT U24V	Złączka z separatorem galwanicznym 24 VDC	30 VDC / 250 mA	30 VDC / 250 mA
RSE KT G (4, 8, 12) A	Złączka z wyłącznikiem mocy względem uziemienia	12-30 V aktivní	30 VDC / (4, 8, 12) A
RSE KT U (4, 8) A	Złączka z wyłącznikiem mocy względem zasilania	12-30 V aktivní	30 VDC / (4, 8) A
RSE SSR AC1A	Złączka z wyłącznikiem 250 V AC / 1 A	0-30 VDC	250 VAC / 1 A
RSE KT DC (2, 8, 15) A	Złączka z wyłącznikiem mocy 24 VDC unipolarnym	3-40 VDC	30 VDC / (2, 8, 15) A
RSE KT DCB (8, 15) A	Złączka z wyłącznikiem mocy z 24 VDC na 24 VAC / VDC	3-40 VDC	30 V / (8, 15) A
RSE SZ (5, 10, 12, 15, 24) V	Złączka ze stabilizatorem DC/DC z 24 na 5-24 VDC z transformatorem	24 VDC	5 VDC / 100 mA 10 VDC / 50 mA 12 VDC / 50 mA 15 VDC / 40 mA 24 VDC / 30 mA

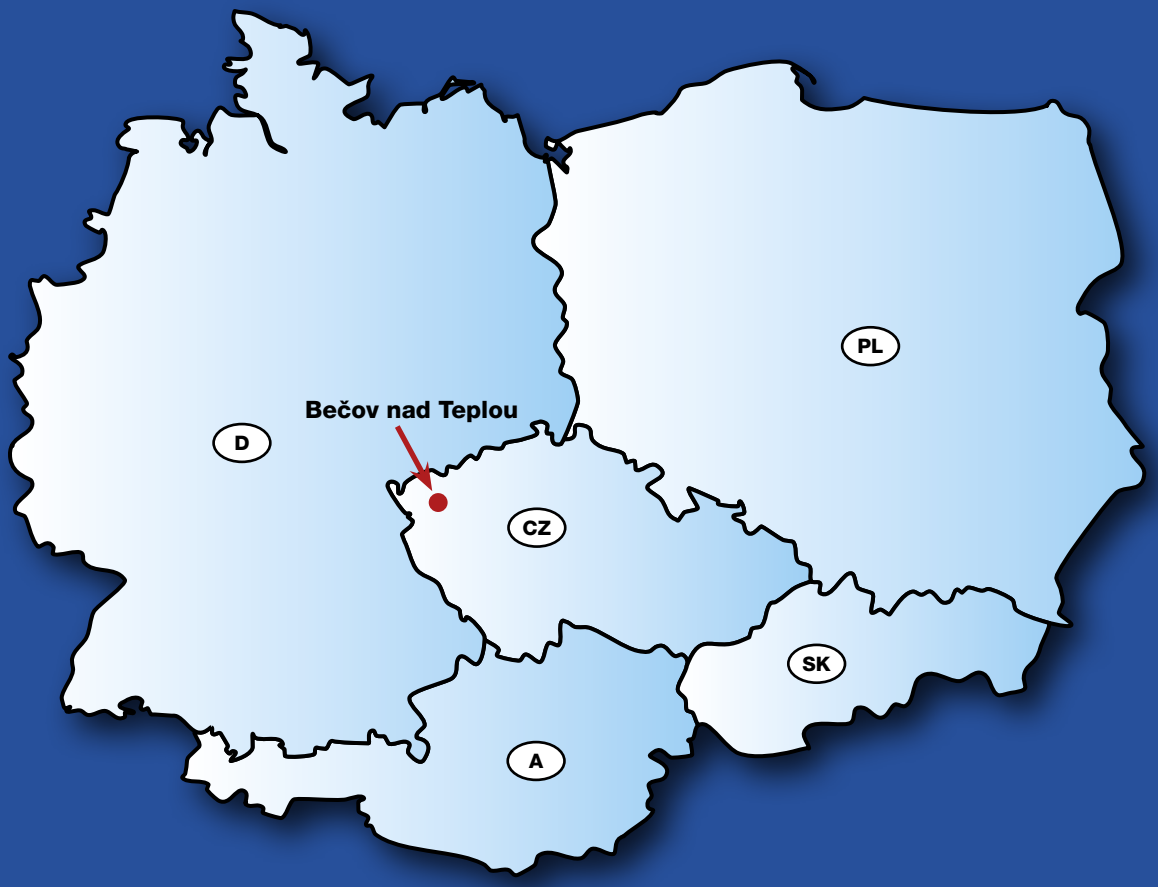

Elektro®
výrobní družstvo v Bečově nad Teplou

Elektro,
výrobní družstvo v Bečově nad Teplou
Tovární 128, Bečov nad Teplou
CZ - 364 64

www.elektrobecov.com

Istpol®

Przedstawicielstwo w Polsce:
ISTPOL Sp. z o.o.
ul. Borzymowska 32
03-565 Warszawa

Tel./ fax: (22) 663-48-15
(22) 639-86-48
(22) 743-69-79
Fax: (22) 743-69-77
E-mail: istpol@istpol.pl

www.istpol.pl